THE ART OF MANUFACTURE

AQA®

it makes the difference

THE ART OF MANUFACTURE

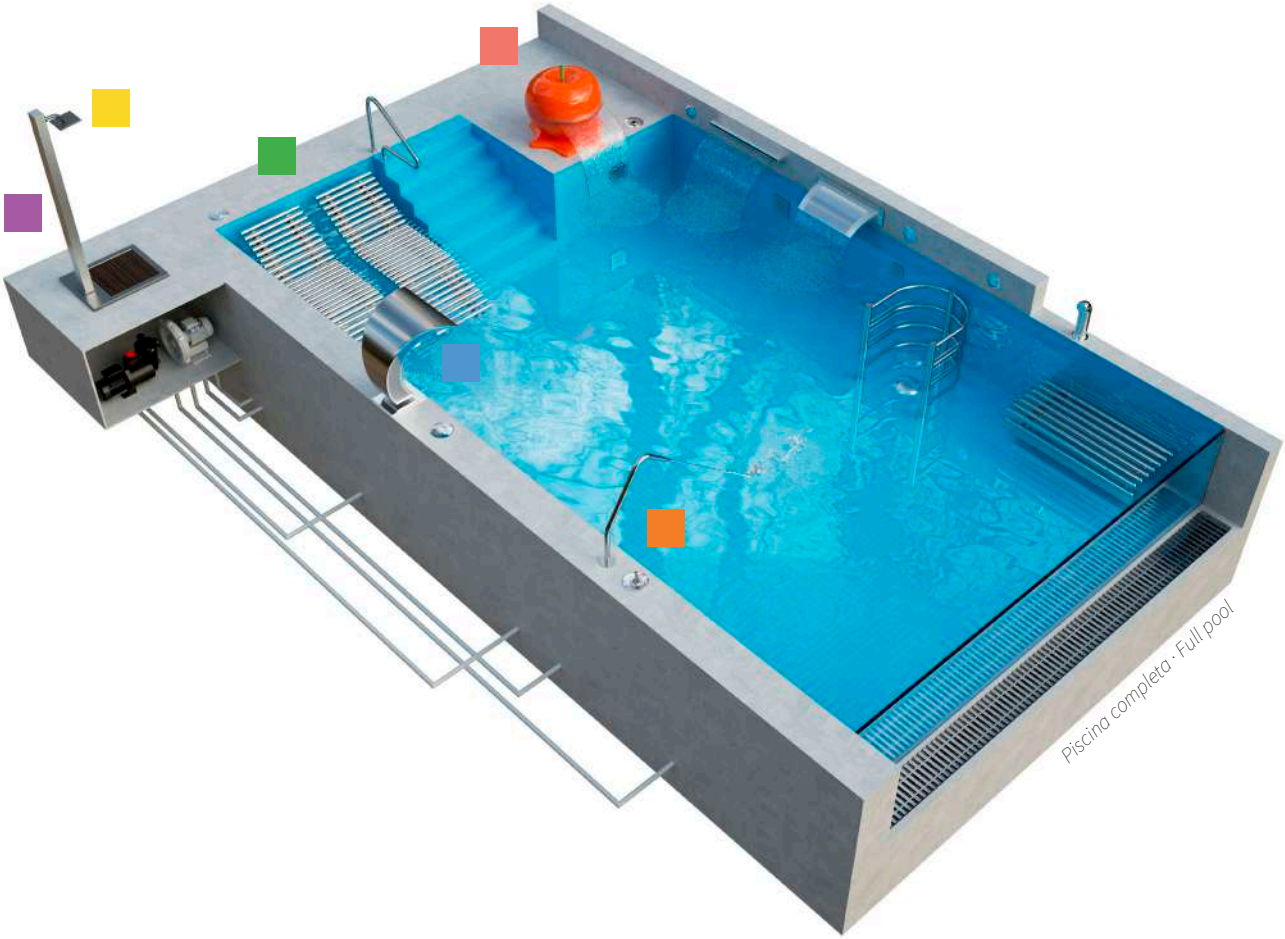

Piscina completa · Full pool

Piscina estándar · Standard pool

Índice · *Index*

04 Nuestra historia · *Our history*

06 Artesanía & Proyectos · *Handicraft & Projects*

08 Diseño & Pasión · *Design & Passion*

10 Tu diseño · *Your design*

14 Cascadas · *Waterfalls*

36 Cañones · *Cannons*

46 FANTASY

64 Hidromasaje · *Hydromassage*

78 Duchas · *Showers*

120 Rociadores & Accesorios · *Shower heads & Accessories*

148 Escaleras · *Ladders*

162 Vaso piscina & Accesorios · *Basin pool & Accessories*

204 Bombas · *Pumps*

208 Condiciones · *Conditions*

AQA

Nuestra historia

En 1985 nació la empresa TYBSA y tras varios años fabricando productos para diversos sectores, finalmente decidimos crear nuestra propia línea de productos con la marca AQA.

Nos destacamos como pioneros en diseño vanguardista. Fabricamos productos de alta calidad en acero inoxidable AISI 316L, con un acabado excepcional, para diversos sectores como piscinas privadas y públicas, hidroterapia, bienestar, spas, centros deportivos...

En AQA entendemos que la belleza del diseño debe ir de la mano con la funcionalidad y utilidad; es por eso, que ponemos a su disposición nuestro departamento técnico, para desarrollar cualquier requerimiento que pueda tener.

Nuestro objetivo primordial es la satisfacción de nuestros clientes y construir una relación de confianza duradera con ellos.

Our history

The Company Tybsa was born in 1985 and after several years manufacturing for various sectors, we finally decided to create our own line of products under the AQA brand.

We stand out as pioneers in avant-garde design. We manufacture products in high stainless steel quality AISI 316L, with an exceptional finish, for various sectors such as private and public swimming pools, hydrotherapy, wellness, spas, sports centers...

At AQA we understand that the beauty of design must go hand in hand with functionality and usefulness; that is why our technical department is at your disposal to develop any requirement you could have.

Our primary goal is the satisfaction of our customers and to build a long-lasting relationship of trust with them.

Artesanía

Creamos productos únicos que reflejan la belleza de lo artesanal. Nuestro objetivo es fusionar la creatividad con la funcionalidad. AQA cuenta con un gran equipo que fabrica con destreza, cuidando cada detalle, para reflejar la belleza de lo hecho a mano.

Handicraft

We create unique products that reflect the beauty of craftsmanship. Our goal is to merge creativity with functionality. AQA has a great team that manufactures with skill, taking care of every detail, to reflect the beauty of what is handmade.

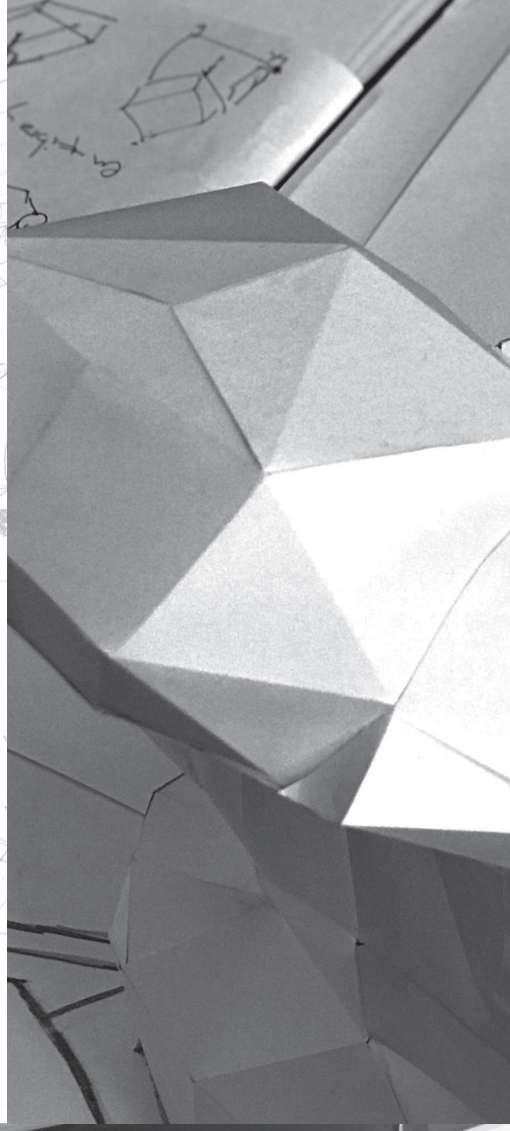

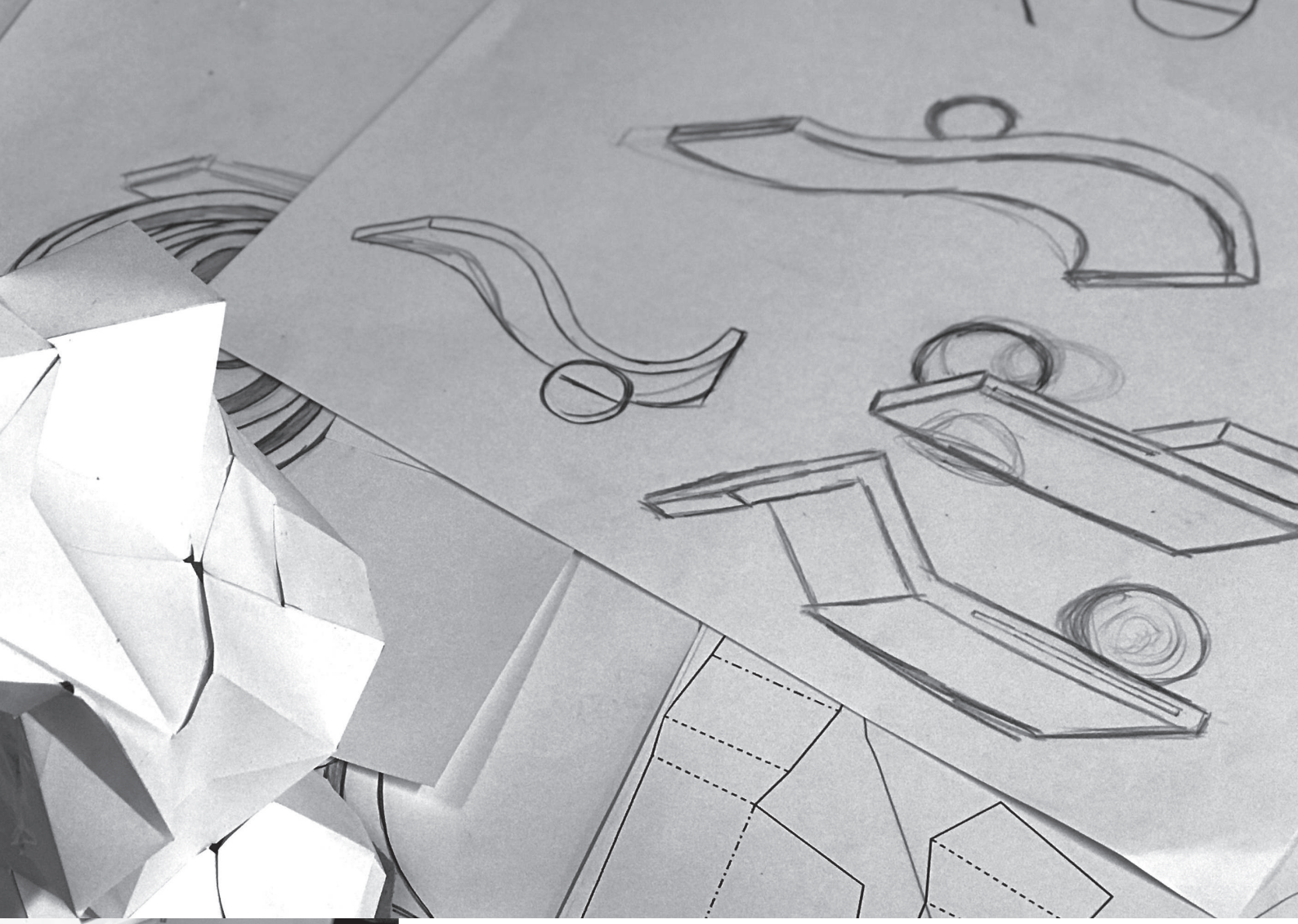

Proyectos

Nuestro enfoque a medida garantiza que cada artículo sea único y refleje su estilo personal. Nos adaptamos a sus proyectos en medidas, formas... personalizando sus productos.

Projects

Our tailor-made approach ensures that each item is unique and reflects its personal style. We adapt to your projects in sizes, shapes... we customize your products.

Ver proyectos
View projects

Diseño

Nuestra capacidad de diseño es un reflejo de nuestra creatividad y experiencia. Creamos diseños que superan las expectativas. Damos vida a las ideas y las convertimos en productos funcionales.

Design

Our design ability is a reflection of our creativity and experience. We create designs that exceed expectations. We give life to ideas and turn them into functional products.

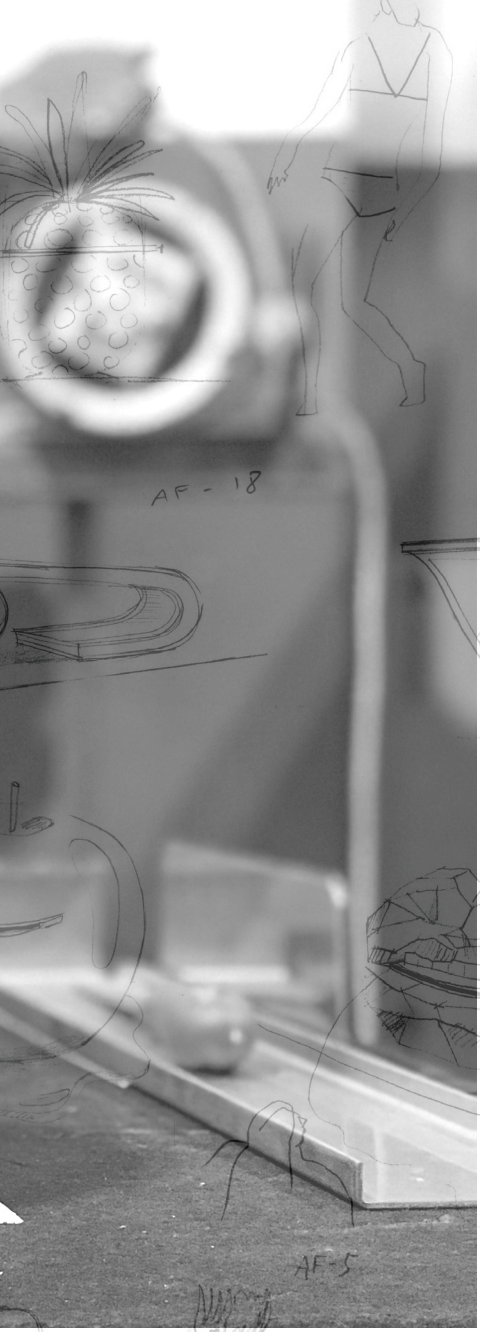

Pasión

La pasión nos impulsa a buscar la perfección en cada detalle, a mejorar nuestras habilidades para crecer día a día, en un mundo que valora la autenticidad y la creatividad.

Passion

Passion drives us to search perfection in every detail, to improve our skills to grow day by day, in a world that values authenticity and creativity.

Tu diseño, desde el principio.

Your design, from the beginning.

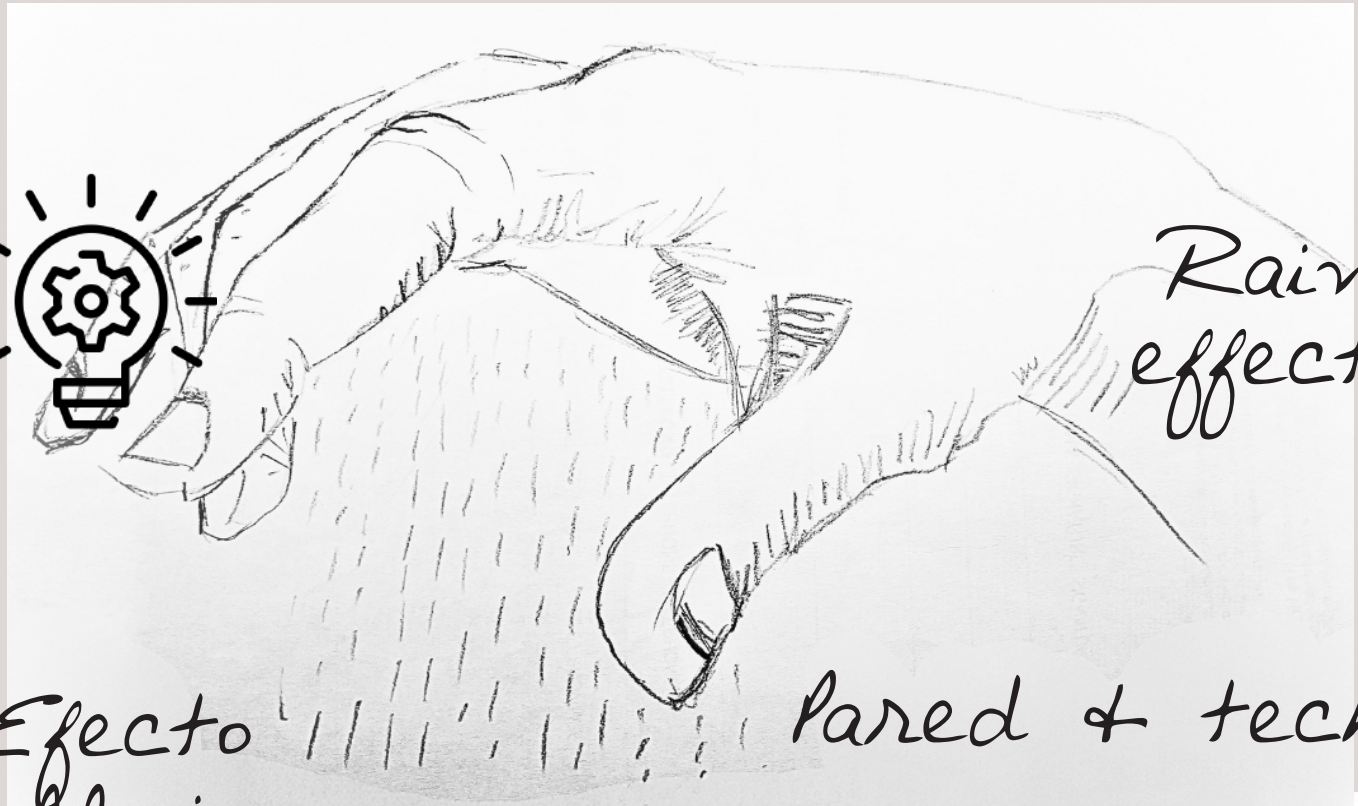

Rain effect

Efecto lluvia

Pared + techo

Wall + ceiling

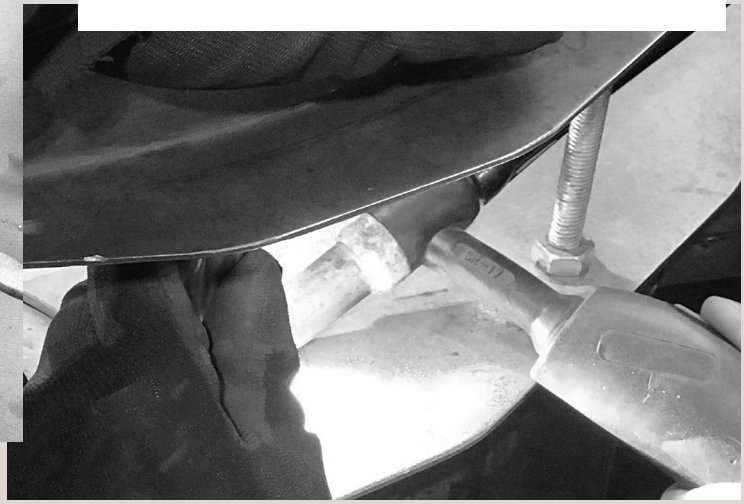

Cascadas · *Waterfalls*

Productos a medida bajo pedido · Custom-made products on request.

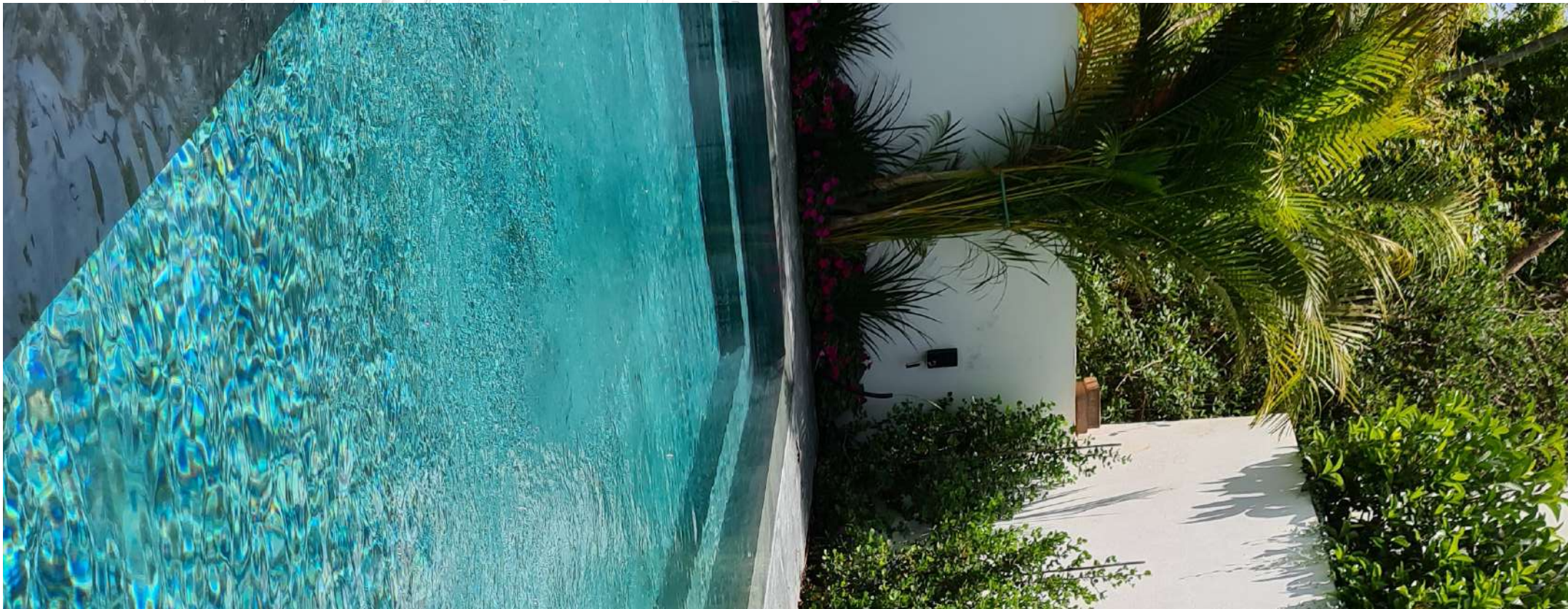

*Las imágenes de los productos pueden diferir del artículo real, incluyendo variaciones en color, textura y diseño.
*The images of the products may differ from the actual item, including variations in colour, texture, and design.

Cascada en acero inoxidable AISI 316L (calidad marina).
Waterfall in stainless steel AISI 316L (marine quality).

ACABADOS · *FINISHES*

Acabado pulido
Polished finish

Acabado satinado
Satin finish

ESPECIFICACIONES · *SPECIFICATIONS*

Tuercas
Nuts

Toma de agua 2”
Water intake 2”

Toma de tierra
Electrical grounding

Anclaje
Support

DATOS TÉCNICOS
TECHNICAL DATA

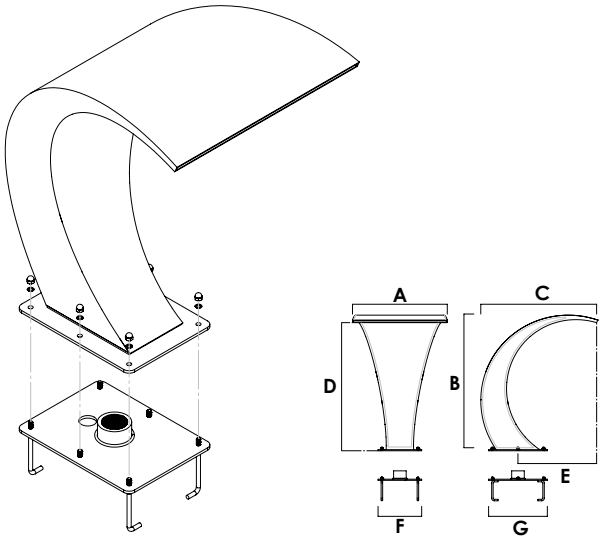

A	B	C	D	E	F	G
300	650	600	560	400	180	260
500	700	600	660	400	230	310
700	800	765	730	520	255	340
1000	1000	900	910	550	330	440

Medidas en mm · *Measures in mm*

Cascada color en acero inoxidable AISI 316L (calidad marina).
Colour waterfall in stainless steel AISI 316L (marine quality).

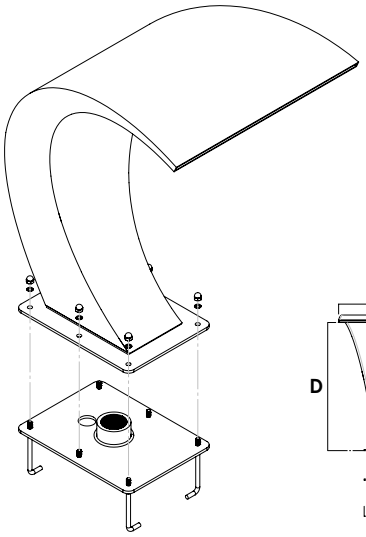

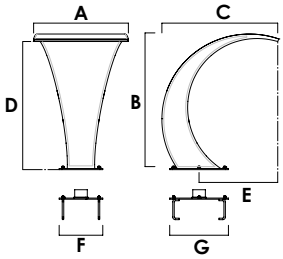

A	B	C	D	E	F	G
300	650	600	560	400	180	260
500	700	600	660	400	230	310
700	800	765	730	520	255	340
1000	1000	900	910	550	330	440

Medidas en mm · *Measures in mm*

COLORES · *COLOURS*

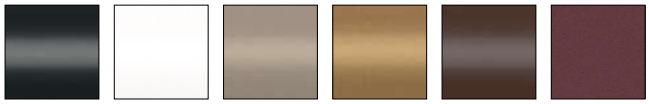

ESPECIFICACIONES · *SPECIFICATIONS*

Toma de agua 2”
Water intake 2”

Tuercas
Nuts

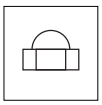

Toma de tierra
Electrical grounding

Anclaje
Support

Colores disponibles
Available colours

DATOS TÉCNICOS
TECHNICAL DATA

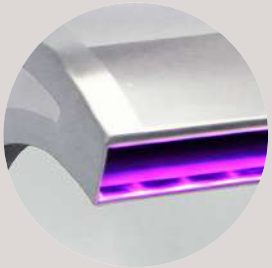

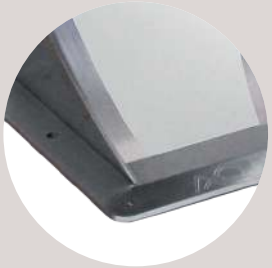

Cascada con cromoterapia en acero inoxidable AISI 316L (calidad marina).
Waterfall with chromotherapy in stainless steel AISI 316L (marine quality).

ACABADOS · *FINISHES*

Acabado pulido
Polished finish

Acabado satinado
Satin finish

ESPECIFICACIONES · *SPECIFICATIONS*

Tuercas
Nuts

Control remoto
Remote Control

Toma de tierra
Electrical grounding

Cromoterapia RGB
RGB Chromotherapy

Anclaje
Support

DIMMER
Regulador de intensidad
Intensity regulator

Toma de agua 2”
Water intake 2”

DATOS TÉCNICOS
TECHNICAL DATA

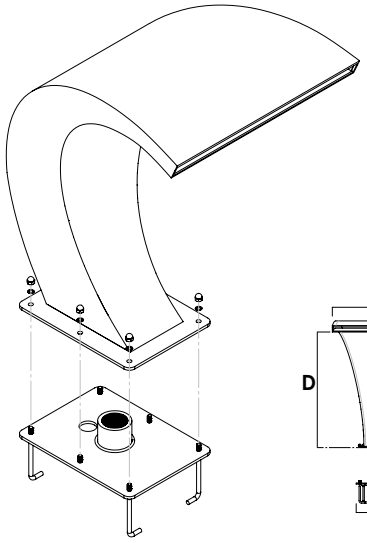

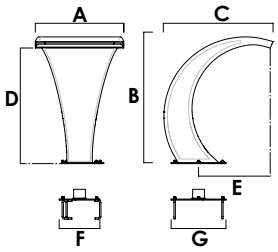

A	B	C	D	E	F	G
300	650	600	543	400	180	260
500	700	600	643	400	230	310
700	800	765	713	520	255	340
1000	1000	900	893	550	330	440

Medidas en mm · *Measures in mm*

Cascada aqapeeling en acero inoxidable AISI 316L (calidad marina).
Aqapeeling waterfall in stainless steel AISI 316L (marine quality).

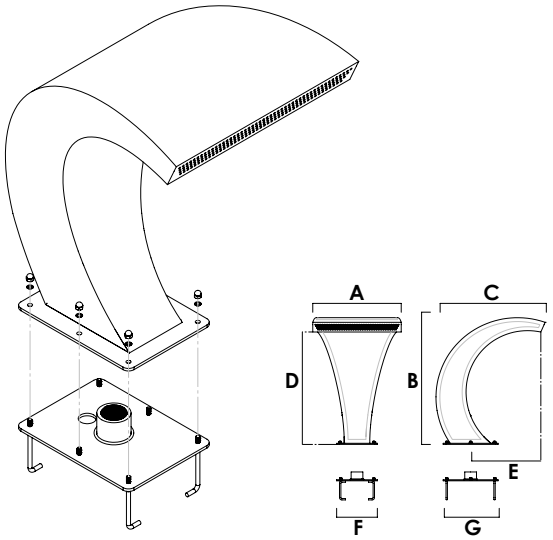

A	B	C	D	E	F	G
300	650	600	520	400	180	260
500	700	600	620	400	230	310
700	800	765	690	520	255	340
1000	1000	900	870	550	330	440

Medidas en mm · *Measures in mm*

ACABADOS · *FINISHES*

Acabado satinado
Satin finish

Acabado pulido
Polished finish

ESPECIFICACIONES · *SPECIFICATIONS*

Toma de agua 2”
Water intake 2”

Tuercas
Nuts

Toma de tierra
Electrical grounding

Anclaje
Support

DATOS TÉCNICOS
TECHNICAL DATA

Cascada pared en acero inoxidable AISI 316L (calidad marina).
Wall waterfall in stainless steel AISI 316L (marine quality).

ACABADOS · *FINISHES*

Acabado pulido
Polished finish

Acabado satinado
Satin finish

ESPECIFICACIONES · *SPECIFICATIONS*

Tuercas
Nuts

Toma de agua 2”
Water intake 2”

Toma de tierra
Electrical grounding

Instalación pared
Wall installation

Anclaje
Support

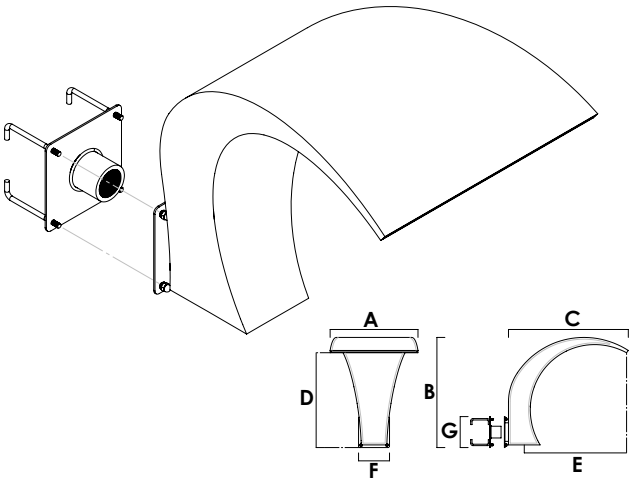

A	B	C	D	E	F	G
500	585	625	540	560	175	175

Medidas en mm · *Measures in mm*

DATOS TÉCNICOS
TECHNICAL DATA

Cascada en acero inoxidable AISI 316L (calidad marina).
Waterfall in stainless steel AISI 316L (marine quality).

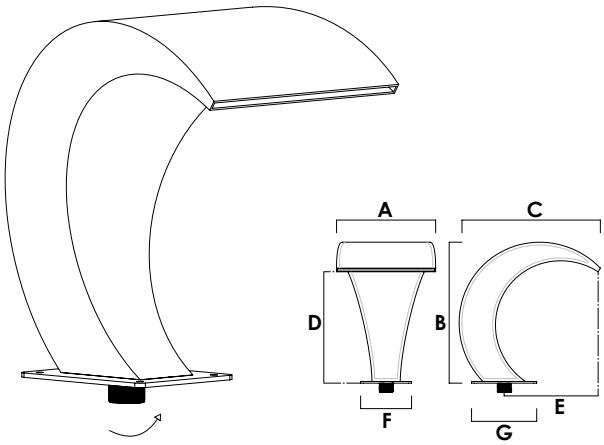

A	B	C	D	E	F	G
350	485	480	400	340	180	230

Medidas en mm · *Measures in mm*

ACABADO · *FINISHED*

Acabado pulido
Polished finish

ESPECIFICACIONES · *SPECIFICATIONS*

Tornillería NO incluida
Screws NOT included

Toma de tierra
Electrical grounding

Toma de agua 1 1/2”
Water intake 1 1/2”

DATOS TÉCNICOS
TECHNICAL DATA

Cascada en acero inoxidable AISI 316L (calidad marina).
Waterfall in stainless steel AISI 316L (marine quality).

ACABADO · *FINISHED*

Acabado pulido
Polished finish

ESPECIFICACIONES · *SPECIFICATIONS*

Toma de tierra
Electrical grounding

Toma de agua 3/4”
Water intake 3/4”

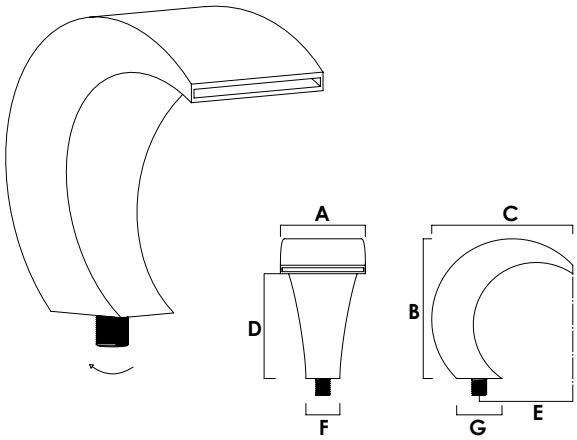

A	B	C	D	E	F	G
150	220	220	185	165	60	80

Medidas en mm · *Measures in mm*

DATOS TÉCNICOS
TECHNICAL DATA

Cascada en acero inoxidable AISI 316L (calidad marina).
Waterfall in stainless steel AISI 316L (marine quality).

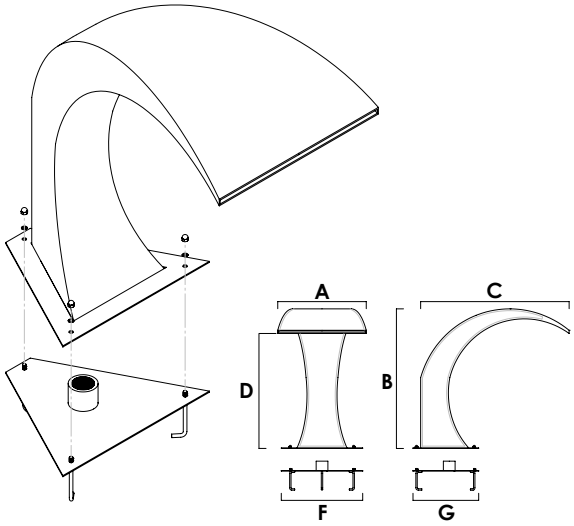

A	B	C	D	F	G
300	800	745	730	280	400
500	800	720	730	450	370
700	800	680	730	450	370
1000	1020	750	950	530	515

Medidas en mm · *Measures in mm*

ACABADOS · *FINISHES*

Acabado satinado
Satin finish

Acabado pulido
Polished finish

ESPECIFICACIONES · *SPECIFICATIONS*

Toma de agua 2”
Water intake 2”

Tuercas
Nuts

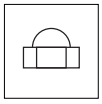

Toma de tierra
Electrical grounding

Anclaje
Support

DATOS TÉCNICOS
TECHNICAL DATA

Cascada aqapeeling en acero inoxidable AISI 316L (calidad marina).
Aqapeeling waterfall in stainless steel AISI 316L (marine quality).

ACABADOS · *FINISHES*

Acabado pulido
Polished finish

Acabado satinado
Satin finish

ESPECIFICACIONES · *SPECIFICATIONS*

Tuercas
Nuts

Toma de agua 2”
Water intake 2”

Toma de tierra
Electrical grounding

Anclaje
Support

DATOS TÉCNICOS
TECHNICAL DATA

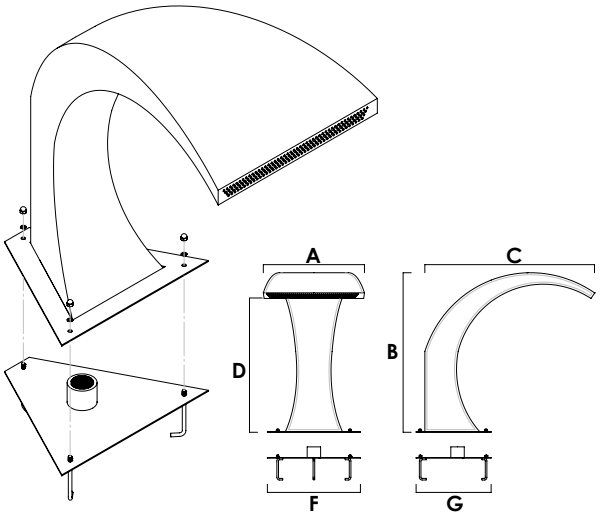

A	B	C	D	F	G
300	800	745	710	280	400
500	800	720	710	450	370
700	800	680	710	450	370
1000	1020	750	930	530	515

Medidas en mm · *Measures in mm*

Cascada en acero inoxidable AISI 316L (calidad marina).
Waterfall in stainless steel AISI 316L (marine quality).

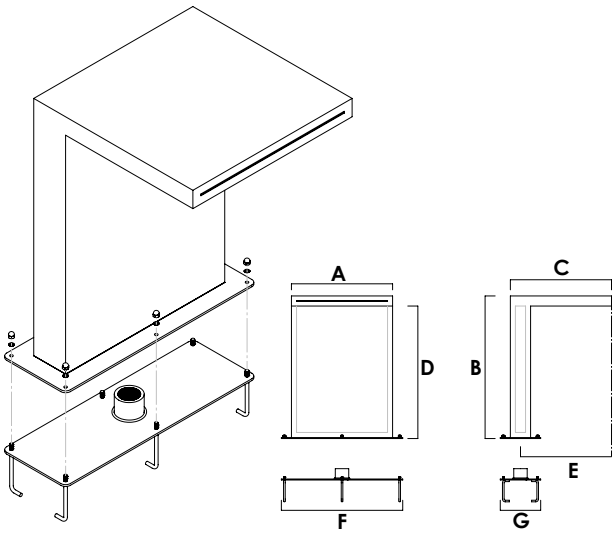

A	B	C	D	E	F	G
300	700	500	650	450	400	200
500	700	500	650	450	600	200
700	700	500	650	450	800	200
1000	700	500	650	450	1100	200

Medidas en mm · *Measures in mm*

ACABADOS · *FINISHES*

Acabado satinado
Satin finish

Acabado pulido
Polished finish

ESPECIFICACIONES · *SPECIFICATIONS*

Toma de agua 2”
Water intake 2”

Tuercas
Nuts

Toma de tierra
Electrical grounding

Anclaje
Support

DATOS TÉCNICOS
TECHNICAL DATA

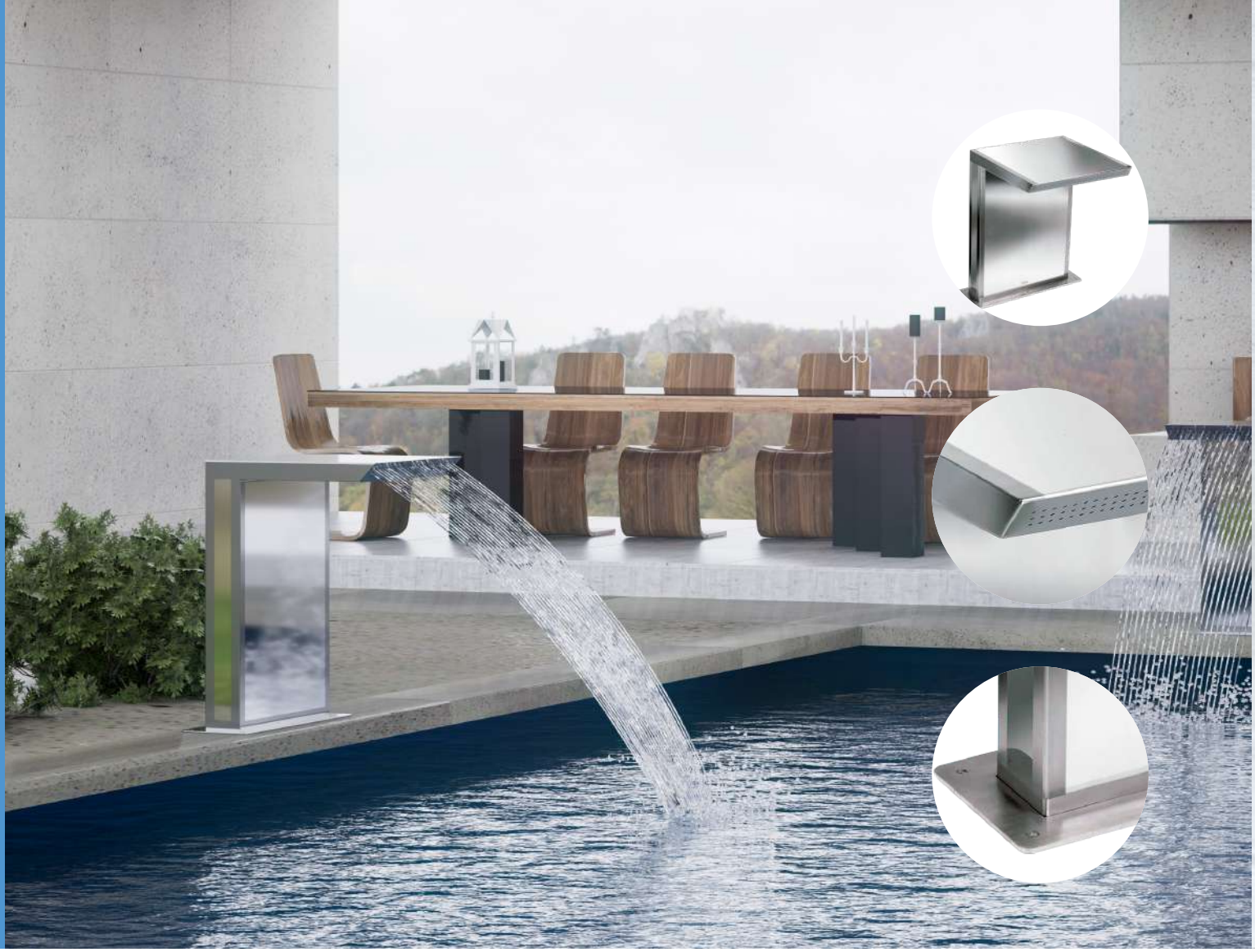

Cascada aqapeeling en acero inoxidable AISI 316L (calidad marina).
Aqapeeling waterfall in stainless steel AISI 316L (marine quality).

ACABADOS · *FINISHES*

Acabado pulido
Polished finish

Acabado satinado
Satin finish

ESPECIFICACIONES · *SPECIFICATIONS*

Tuercas
Nuts

Toma de agua 2”
Water intake 2”

Toma de tierra
Electrical grounding

Anclaje
Support

DATOS TÉCNICOS
TECHNICAL DATA

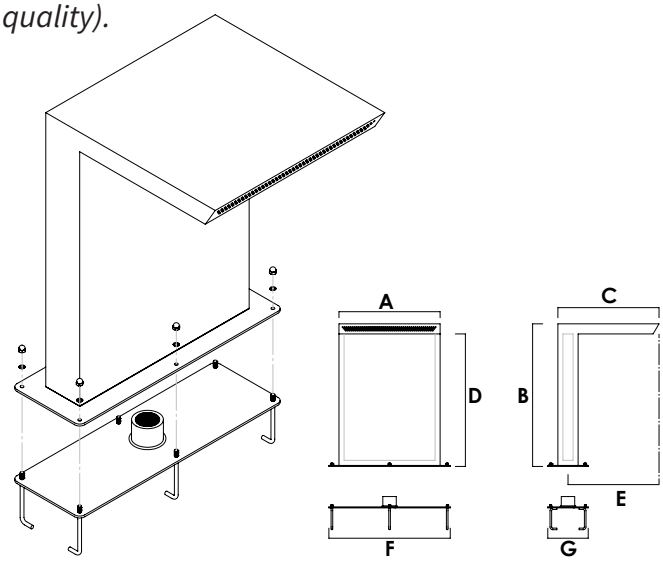

A	B	C	D	E	F	G
300	700	500	650	450	400	200
500	700	500	650	450	600	200
700	700	500	650	450	800	200
1000	700	500	650	450	1100	200

Medidas en mm · *Measures in mm*

Cascada en acero inoxidable AISI 316L (calidad marina).
Waterfall in stainless steel AISI 316L (marine quality).

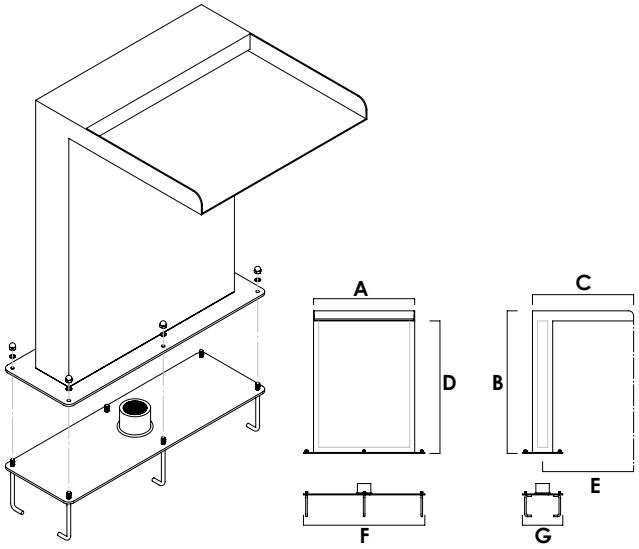

A	B	C	D	E	F	G
300	700	500	650	450	400	200
500	700	500	650	450	600	200
700	700	500	650	450	800	200
1000	700	500	650	450	1100	200

Medidas en mm · *Measures in mm*

ACABADOS · *FINISHES*

Acabado satinado
Satin finish

Acabado pulido
Polished finish

ESPECIFICACIONES · *SPECIFICATIONS*

Toma de agua 2”
Water intake 2”

Tuercas
Nuts

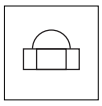

Toma de tierra
Electrical grounding

Anclaje
Support

DATOS TÉCNICOS
TECHNICAL DATA

Cascada con cromoterapia en acero inoxidable AISI 316L (calidad marina).
Waterfall with chromotherapy in stainless steel AISI 316L (marine quality).

ACABADOS · *FINISHES*

Acabado pulido
Polished finish

Acabado satinado
Satin finish

ESPECIFICACIONES · *SPECIFICATIONS*

Tuercas
Nuts

Control remoto
Remote *control*

Toma de tierra
Electrical grounding

Cromoterapia RGB
RGB chromotherapy

Anclaje
Support

DIMMER

Regulador de intensidad
Intensity regulator

Toma de agua 2”
Water intake 2”

DATOS TÉCNICOS
TECHNICAL DATA

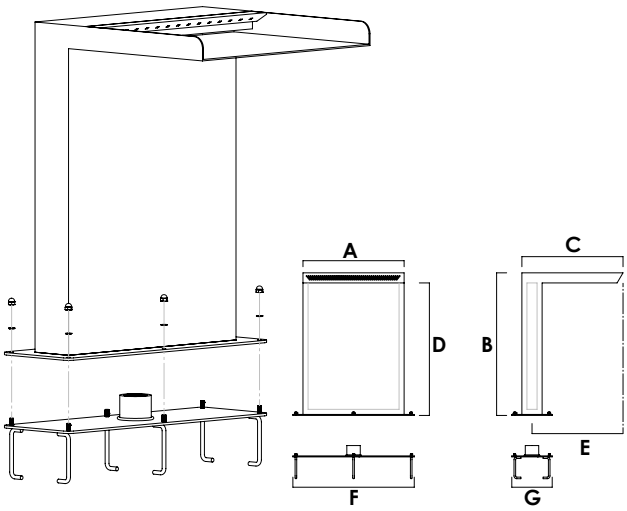

A	B	C	D	E	F	G
300	700	500	650	450	400	200
500	700	500	650	450	600	200
700	700	500	650	450	800	200
1000	700	500	650	450	1100	200

Medidas en mm · *Measures in mm*

Cascada en acero inoxidable AISI 316L (calidad marina).
Waterfall in stainless steel AISI 316L (marine quality).

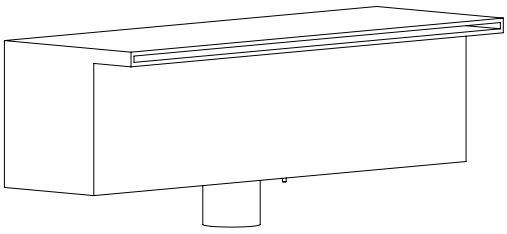

A	B	C	D	E
500	140	170	120	50
1000	140	170	120	50

Medidas en mm · *Measures in mm*

ACABADO · *FINISHED*

Acabado satinado
Satin finish

ESPECIFICACIONES · *SPECIFICATIONS*

Instalación pared
Wall installation

Toma de tierra
Electrical grounding

500: Toma de agua 1 1/2”
500: Water intake 1 1/2”

1000: Toma de agua 2”
1000: Water intake 2”

DATOS TÉCNICOS
TECHNICAL DATA

Cascada con cromoterapia en acero inoxidable AISI 316L (calidad marina).
Waterfall with chromotherapy in stainless steel AISI 316L (marine quality).

ACABADO · *FINISHED*

Acabado satinado
Satin finish

ESPECIFICACIONES · *SPECIFICATIONS*

Toma de tierra
Electrical grounding

Control remoto
Remote *control*

500: Toma de agua 1 1/2”
500: Water intake 1 1/2”

Cromoterapia RGB
RGB chromotherapy

1000: Toma de agua 2”
1000: Water intake 2”

DIMMER
Regulador de intensidad
Intensity regulator

Instalación pared
Wall installation

DATOS TÉCNICOS
TECHNICAL DATA

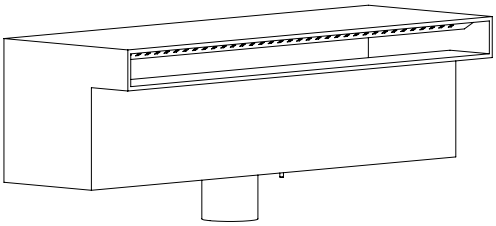

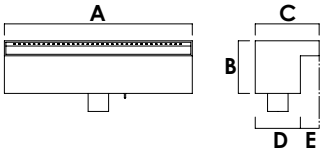

A	B	C	D	E
500	140	170	120	50
1000	140	170	120	50

Medidas en mm · *Measures in mm*

Cascada aqapeeling en acero inoxidable AISI 316L (calidad marina).
Aqapeeling waterfall in stainless steel AISI 316L (marine quality).

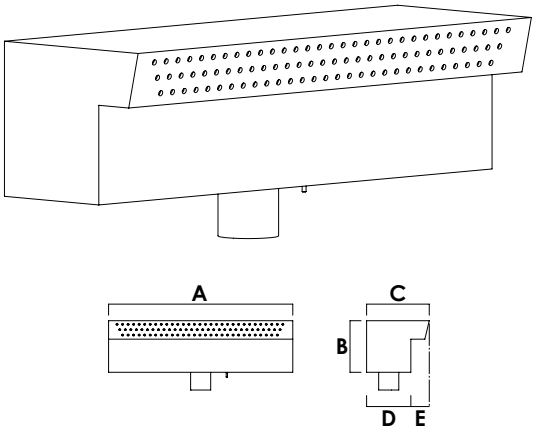

A	B	C	D	E
500	140	170	120	50
1000	140	170	120	50

Medidas en mm · *Measures in mm*

ACABADO · *FINISHED*

Acabado satinado
Satin finish

ESPECIFICACIONES · *SPECIFICATIONS*

Instalación pared
Wall installation

Toma de tierra
Electrical grounding

500: Toma de agua 1 1/2”
500: Water intake 1 1/2”

1000: Toma de agua 2”
1000: Water intake 2”

DATOS TÉCNICOS
TECHNICAL DATA

Cascada en acero inoxidable AISI 316L (calidad marina).
Waterfall in stainless steel AISI 316L (marine quality).

ACABADO · *FINISHED*

Acabado pulido
Polished finish

ESPECIFICACIONES · *SPECIFICATIONS*

Toma de tierra
Electrical grounding

Instalación pared
Wall installation

500: Toma de agua 1 1/2”
500: Water intake 1 1/2”

1000: Toma de agua 2”
1000: Water intake 2”

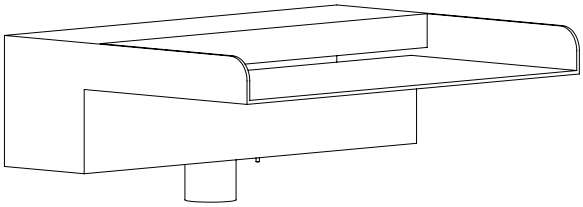

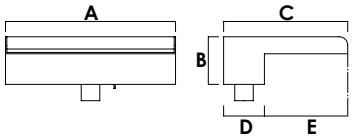

A	B	C	D	E
500	140	365	120	245
1000	140	365	120	245

Medidas en mm · *Measures in mm*

DATOS TÉCNICOS
TECHNICAL DATA

Cascada con cromoterapia en acero inoxidable AISI 316L (calidad marina).
Waterfall with chromotherapy in stainless steel AISI 316L (marine quality).

ACABADO · *FINISHED*

Acabado pulido
Polished finish

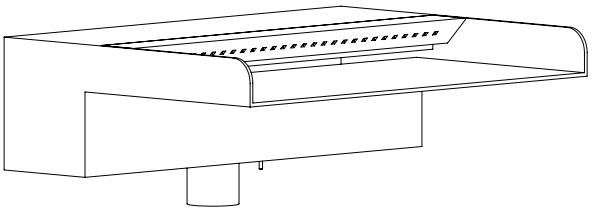

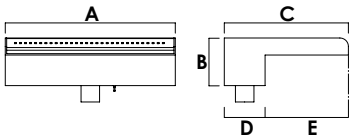

A	B	C	D	E
500	140	365	120	245
1000	140	365	120	245

Medidas en mm · *Measures in mm*

ESPECIFICACIONES · *SPECIFICATIONS*

Control remoto
Remote *control*

Toma de tierra
Electrical grounding

Cromoterapia RGB
RGB chromotherapy

500: Toma de agua 1 1/2”
500: Water intake 1 1/2”

Regulador de intensidad
Intensity regulator

DIMMER

1000: Toma de agua 2”
1000: Water intake 2”

Instalación pared
Wall installation

DATOS TÉCNICOS
TECHNICAL DATA

Cascada pared en acero inoxidable AISI 316L (calidad marina).
Wall waterfall in stainless steel AISI 316L (marine quality).

ACABADO · *FINISHED*

Acabado pulido
Polished finish

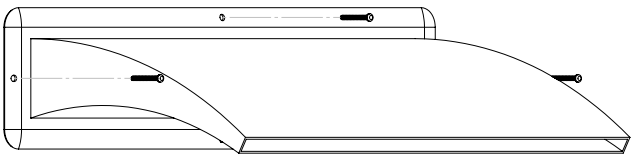

ESPECIFICACIONES · *SPECIFICATIONS*

Tornillería
Screws

300/500: Toma de agua 1 1/2”
300/500: Water intake 1 1/2”

Toma de tierra
Electrical grounding

700/1000: Toma de agua 2”
700/1000: Water intake 2”

Instalación pared
Wall installation

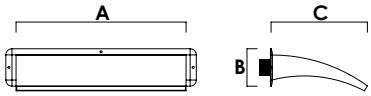

A	B	C
300	110	270
500	110	270
700	110	270
1000	110	270

Medidas en mm · *Measures in mm*

DATOS TÉCNICOS
TECHNICAL DATA

Cascada pared aqapeeling en acero inoxidable AISI 316L (calidad marina).
Aqapeeling wall waterfall in stainless steel AISI 316L (marine quality).

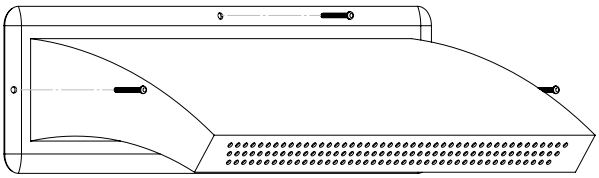

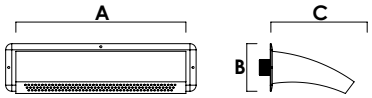

A	B	C
300	140	250
500	140	250
700	140	250
1000	140	250

Medidas en mm · *Measures in mm*

ACABADO · *FINISHED*

Acabado pulido
Polished finish

ESPECIFICACIONES · *SPECIFICATIONS*

300/500: Toma de agua 1 1/2”
300/500: Water intake 1 1/2”

700/1000: Toma de agua 2”
700/1000: Water intake 2”

Tornillería
Screws

Toma de tierra
Electrical grounding

Instalación pared
Wall installation

DATOS TÉCNICOS
TECHNICAL DATA

Cañones · *Cannons*

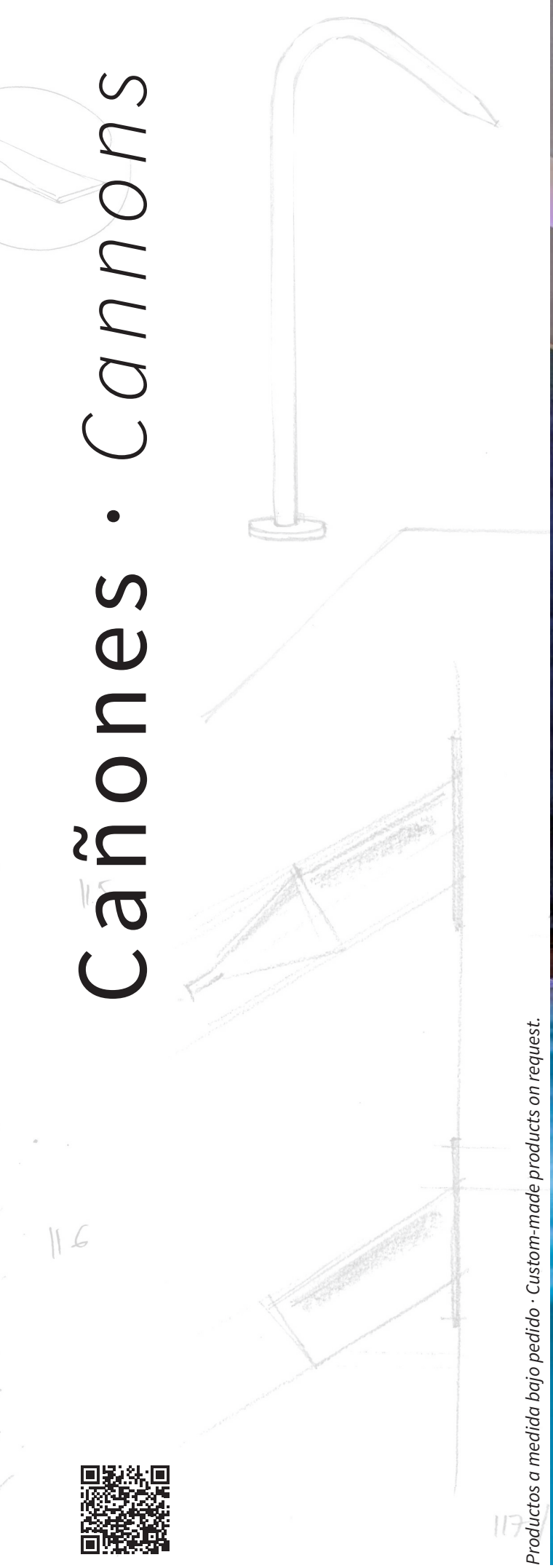

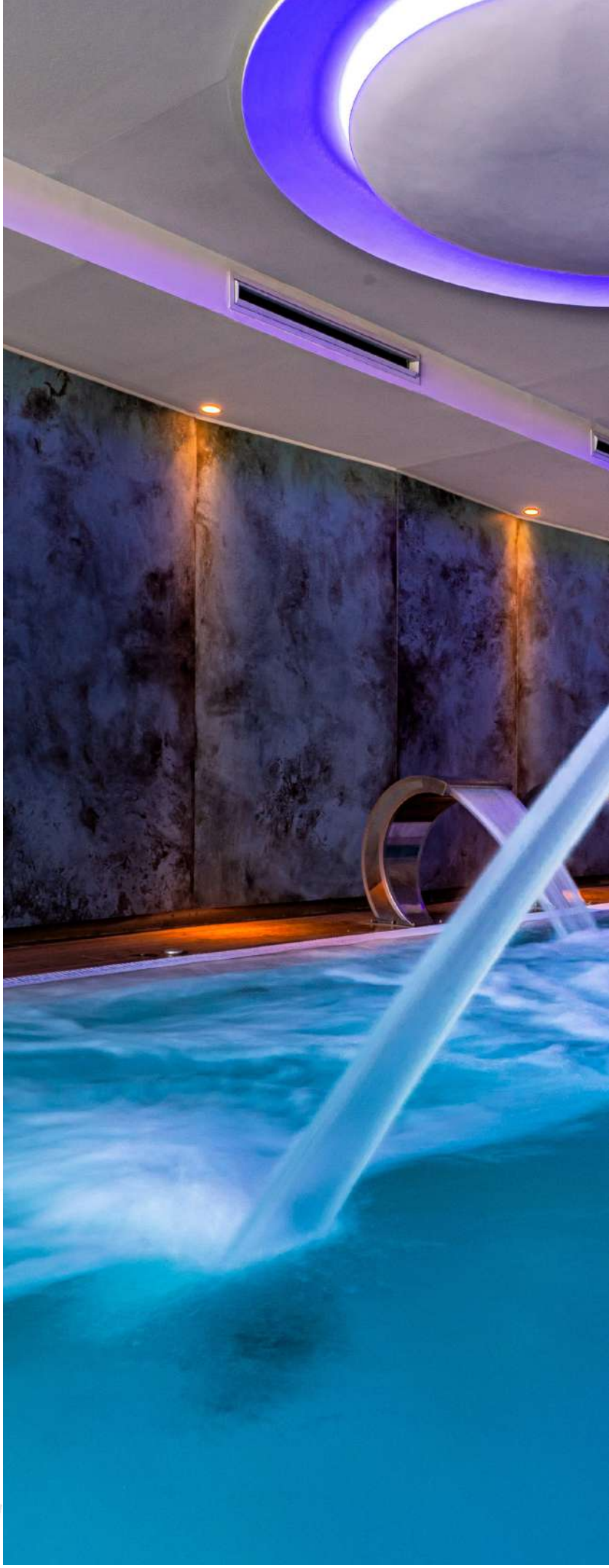

Productos a medida bajo pedido · Custom-made products on request.

*Las imágenes de los productos pueden diferir del artículo real, incluyendo variaciones en color, textura y diseño.
*The images of the products may differ from the actual item, including variations in colour, texture, and design.

Cañón en acero inoxidable AISI 316L (calidad marina). Bocas intercambiables.
Cannon in stainless steel AISI 316L (marine quality). Interchangeable pipes.

ACABADOS · *FINISHES*

Acabado pulido
Polished finish

Acabado satinado
Satin finish

ESPECIFICACIONES · *SPECIFICATIONS*

Tuercas
Nuts

Toma de tierra
Electrical grounding

Anclaje
Support

Toma de agua 1 1/2”
Water intake 1 1/2”

DATOS TÉCNICOS
TECHNICAL DATA

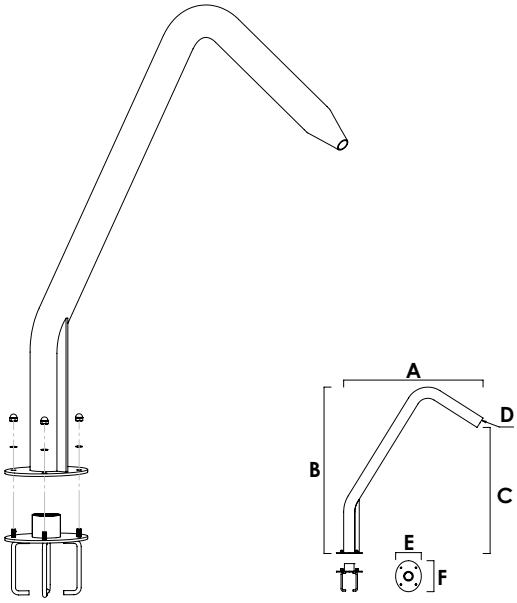

A	B	C	D	E	F
800	950	750	Ø63	145	175

Medidas en mm · *Measures in mm*

Cañón en acero inoxidable AISI 316L (calidad marina). Bocas intercambiables.
Cannon in stainless steel AISI 316L (marine quality). Interchangeable pipes.

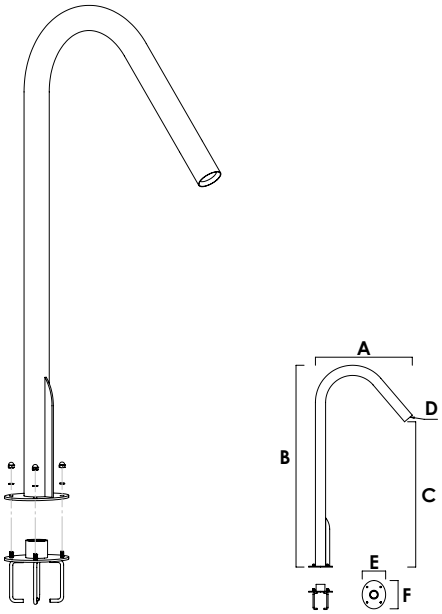

A	B	C	D	E	F
600	1250	900	Ø63	145	175

Medidas en mm · *Measures in mm*

ACABADOS · *FINISHES*

Acabado satinado
Satin finish

Acabado pulido
Polished finish

ESPECIFICACIONES · *SPECIFICATIONS*

Tuercas
Nuts

Toma de tierra
Electrical grounding

Anclaje
Support

Toma de agua 1 1/2”
Water intake 1 1/2”

DATOS TÉCNICOS
TECHNICAL DATA

E

F

G

H

Cañón en acero inoxidable AISI 316L (calidad marina). Boca fija.
Cannon in stainless steel AISI 316L (marine quality). Fixed pipe.

ACABADOS · *FINISHES*

Acabado pulido
Polished finish

ESPECIFICACIONES · *SPECIFICATIONS*

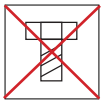

Tornillería NO incluida
Screws NOT included

Toma de tierra
Electrical grounding

Toma de agua 1 1/2”
Water intake 1 1/2”

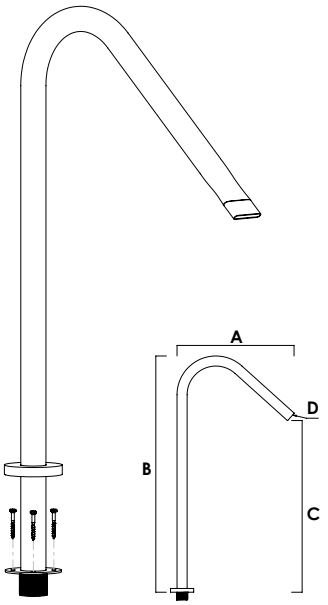

A	B	C	D
500	1000	700	Ø43

Medidas en mm · *Measures in mm*

DATOS TÉCNICOS
TECHNICAL DATA

Cañón color en acero inoxidable AISI 316L (calidad marina). Boca fija.
Colour cannon in stainless steel AISI 316L (marine quality). Fixed pipe.

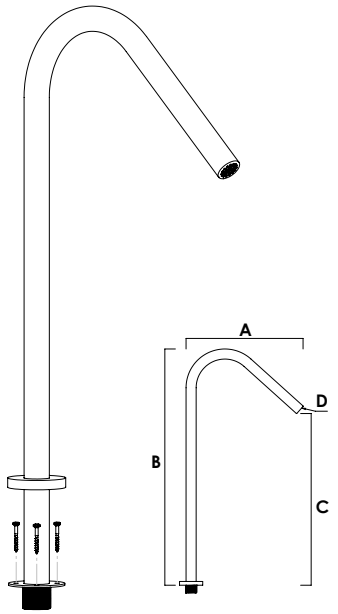

A	B	C	D
500	1000	700	Ø43

Medidas en mm · *Measures in mm*

COLORES · *COLOURS*

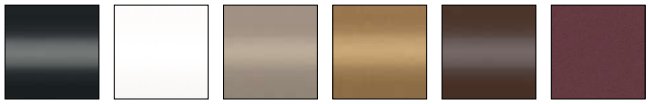

ESPECIFICACIONES · *SPECIFICATIONS*

Tornillería NO incluida
Screws NOT included

Toma de tierra
Electrical grounding

Toma de agua 1 1/2”
Water intake 1 1/2”

Colores disponibles
Available colours

DATOS TÉCNICOS
TECHNICAL DATA

Cañón pared en acero inoxidable AISI 316L (calidad marina).
Wall cannon in stainless steel AISI 316L (marine quality).

ACABADOS · *FINISHES*

Acabado pulido
Polished finish

ESPECIFICACIONES · *SPECIFICATIONS*

Toma de tierra
Electrical grounding

Toma de agua 1 1/2”
Water intake 1 1/2”

Instalación pared
Wall installation

DATOS TÉCNICOS
TECHNICAL DATA

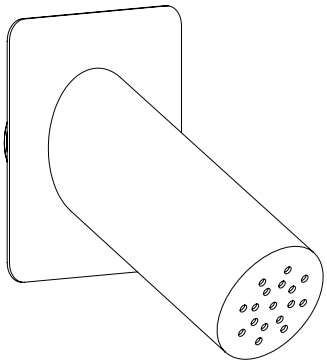

A	B	C	D
125	115	130	Ø63

Medidas en mm · *Measures in mm*

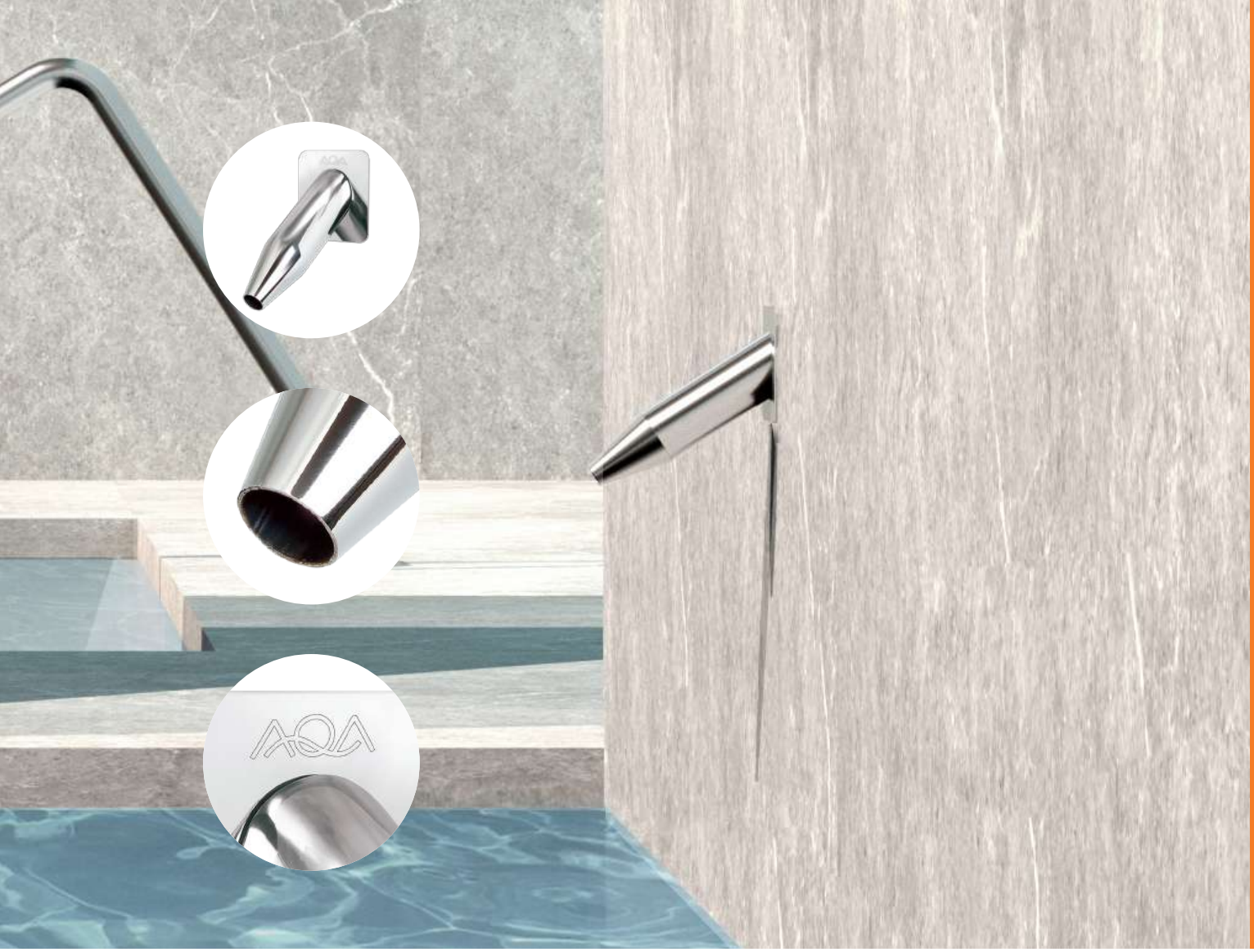

Cañón pared en acero inoxidable AISI 316L (calidad marina).
Wall cannon in stainless steel AISI 316L (marine quality).

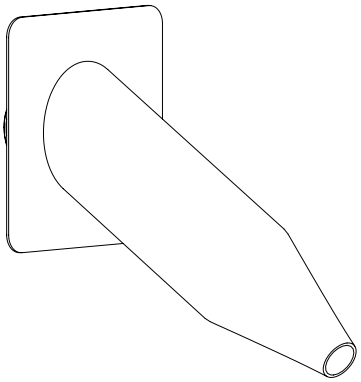

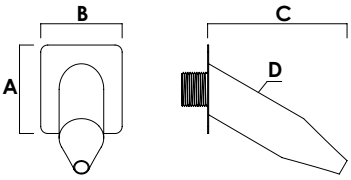

A	B	C	D
125	115	190	Ø63

Medidas en mm · *Measures in mm*

ACABADOS · *FINISHES*

Acabado pulido
Polished finish

ESPECIFICACIONES · *SPECIFICATIONS*

Toma de tierra
Electrical grounding

Toma de agua 1 1/2”
Water intake 1 1/2”

Instalación pared
Wall installation

DATOS TÉCNICOS
TECHNICAL DATA

Cañón pared en acero inoxidable AISI 316L (calidad marina).
Wall cannon in stainless steel AISI 316L (marine quality).

ACABADOS · *FINISHES*

Acabado pulido
Polished finish

ESPECIFICACIONES · *SPECIFICATIONS*

Toma de tierra
Electrical grounding

Toma de agua 1 1/2”
Water intake 1 1/2”

Instalación pared
Wall installation

DATOS TÉCNICOS
TECHNICAL DATA

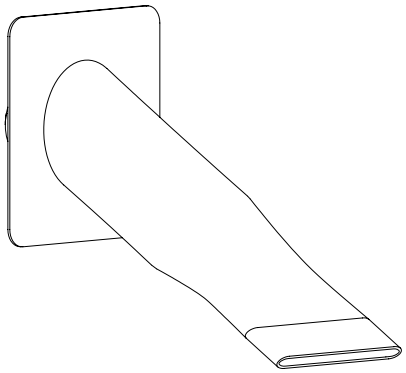

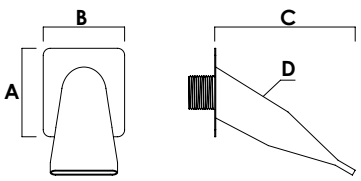

A	B	C	D
125	115	195	Ø63

Medidas en mm · *Measures in mm*

Cañón pared en acero inoxidable AISI 316L (calidad marina).
Wall cannon in stainless steel AISI 316L (marine quality).

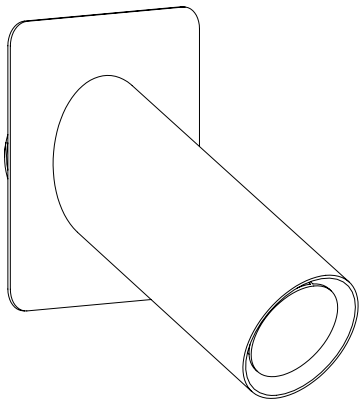

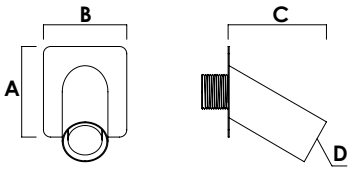

A	B	C	D
125	115	140	Ø63

Medidas en mm · *Measures in mm*

ACABADOS · *FINISHES*

Acabado pulido
Polished finish

ESPECIFICACIONES · *SPECIFICATIONS*

Toma de tierra
Electrical grounding

Toma de agua 1 1/2”
Water intake 1 1/2”

Instalación pared
Wall installation

DATOS TÉCNICOS
TECHNICAL DATA

FANTASY

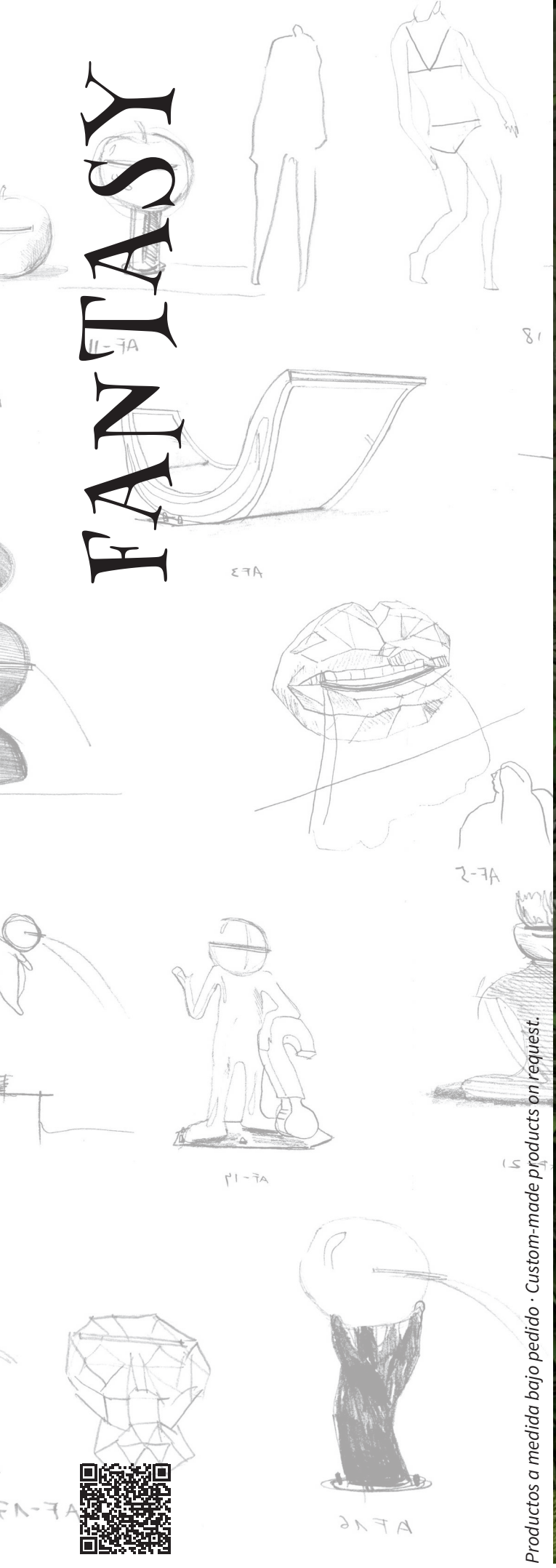

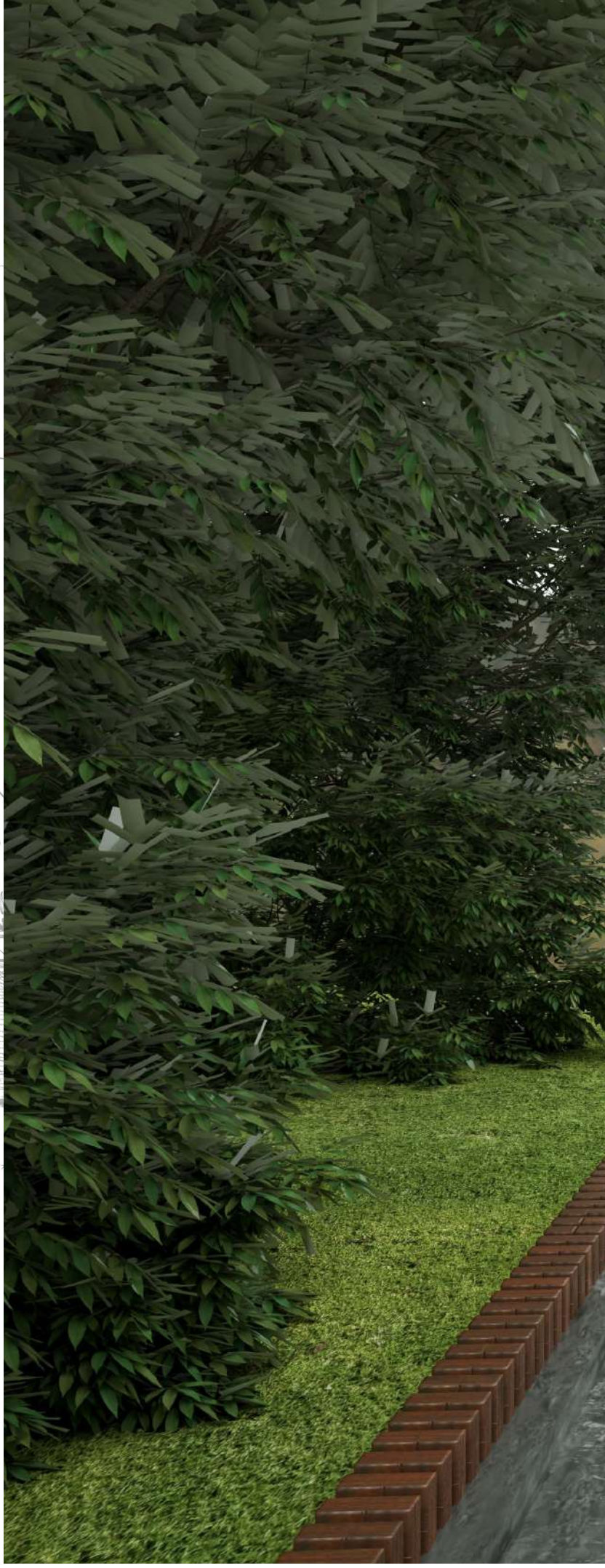

Productos a medida bajo pedido · Custom-made products on request.

*Las imágenes de los productos pueden diferir del artículo real, incluyendo variaciones en color, textura y diseño.
*The images of the products may differ from the actual item, including variations in colour, texture, and design.

Cascada en acero inoxidable AISI 316L (calidad marina).
Waterfall in stainless steel AISI 316L (marine quality).

ACABADOS · *FINISHES*

Acabado pulido
Polished finish

Acabado satinado
Satin finish

ESPECIFICACIONES · *SPECIFICATIONS*

Tuercas
Nuts

Toma de agua 1 1/2”
Water intake 1 1/2”

Toma de tierra
Electrical grounding

Opción: Lado derecho
Option: Right side

Anclaje
Support

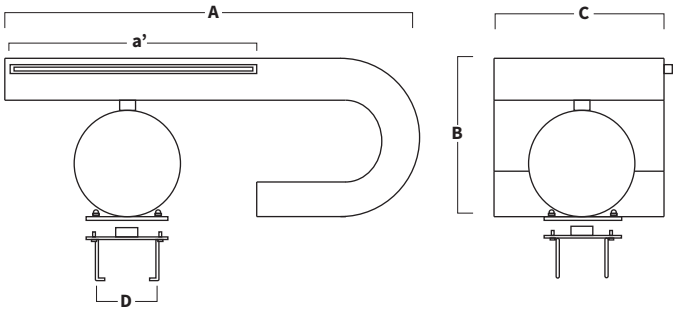

A	a’	B	C	D
1030	500	385	360	Ø180

Medidas en mm · *Measures in mm*

DATOS TÉCNICOS
TECHNICAL DATA

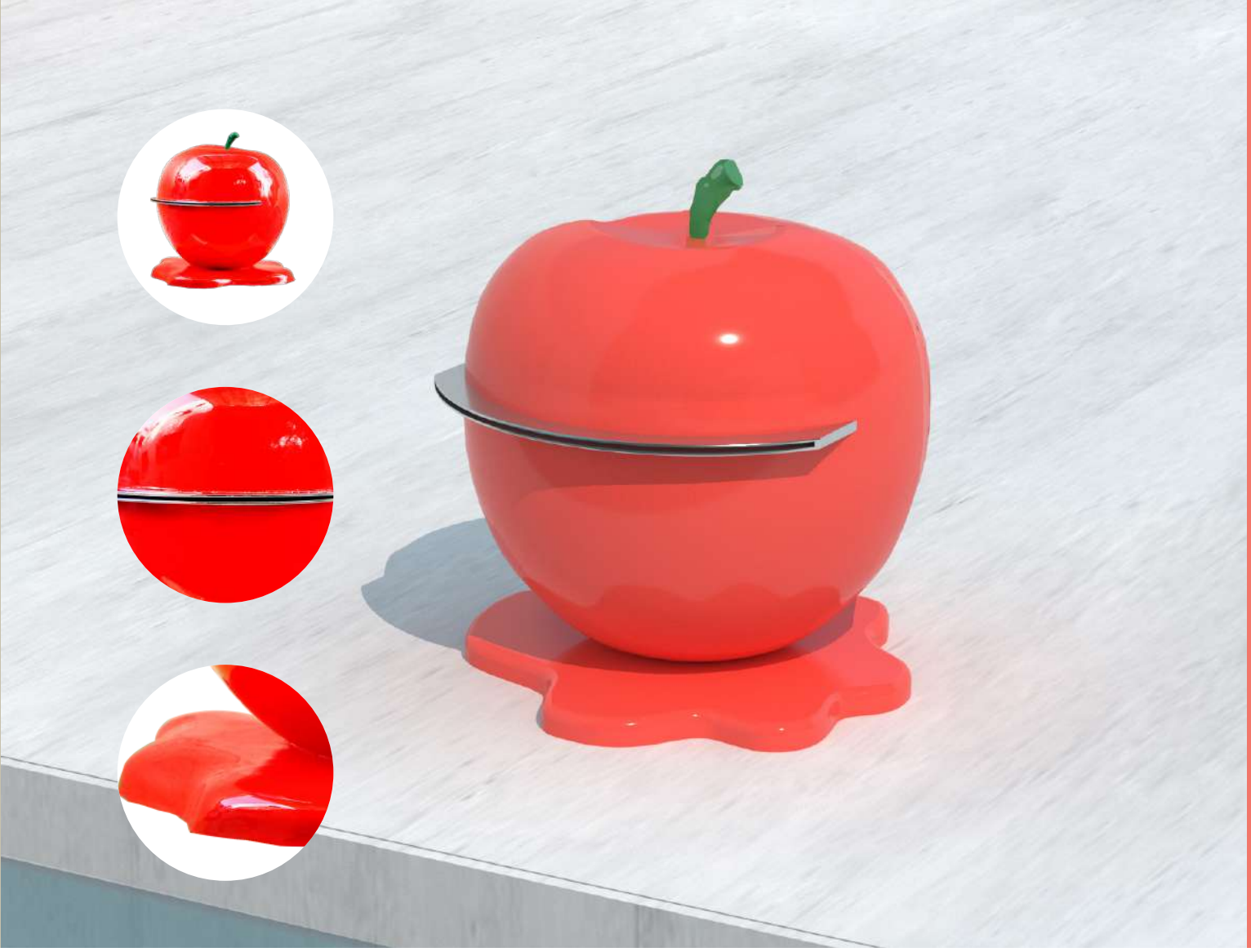

Cascada en acero inoxidable AISI 316L (calidad marina) y estructura en fibra de vidrio.
Waterfall in stainless steel AISI 316L (marine quality) and fiberglass structure.

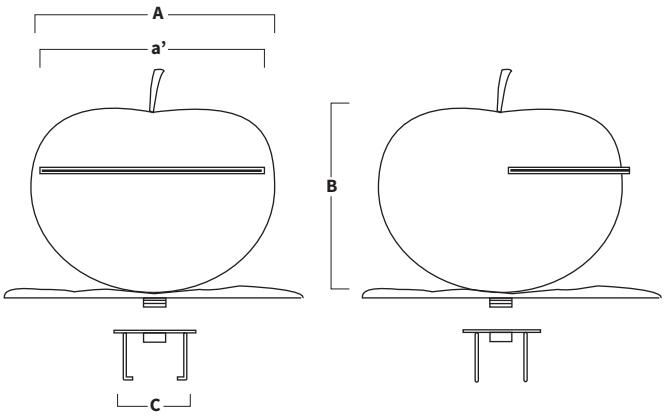

A	a'	B	C
450	400	500	Ø190

Medidas en mm · *Measures in mm*

ACABADOS · *FINISHES*

Acabado pulido
Polished finish

COLORES · *COLOURS*

Colores disponibles
Available colours

ESPECIFICACIONES · *SPECIFICATIONS*

Toma de agua 1 1/2"
Water intake 1 1/2"

Toma de tierra
Electrical grounding

Anclaje
Support

DATOS TÉCNICOS
TECHNICAL DATA

Cascada en acero inoxidable AISI 316L (calidad marina).
Waterfall in stainless steel AISI 316L (marine quality).

ACABADOS · *FINISHES*

Acabado pulido
Polished finish

ESPECIFICACIONES · *SPECIFICATIONS*

Tuercas
Nuts

Toma de tierra
Electrical grounding

Anclaje
Support

Toma de agua 2”
Water intake 2”

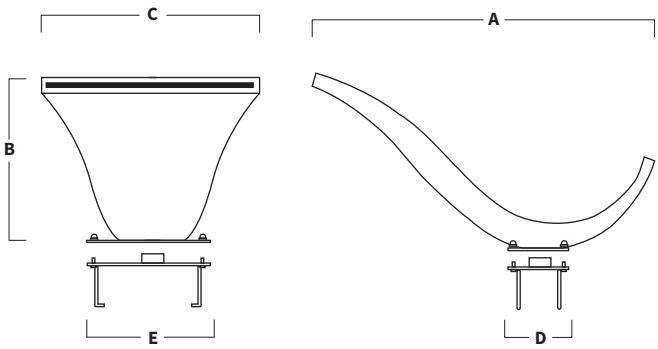

A	B	C	D	E
1010	500	500	120	385

Medidas en mm · *Measures in mm*

DATOS TÉCNICOS
TECHNICAL DATA

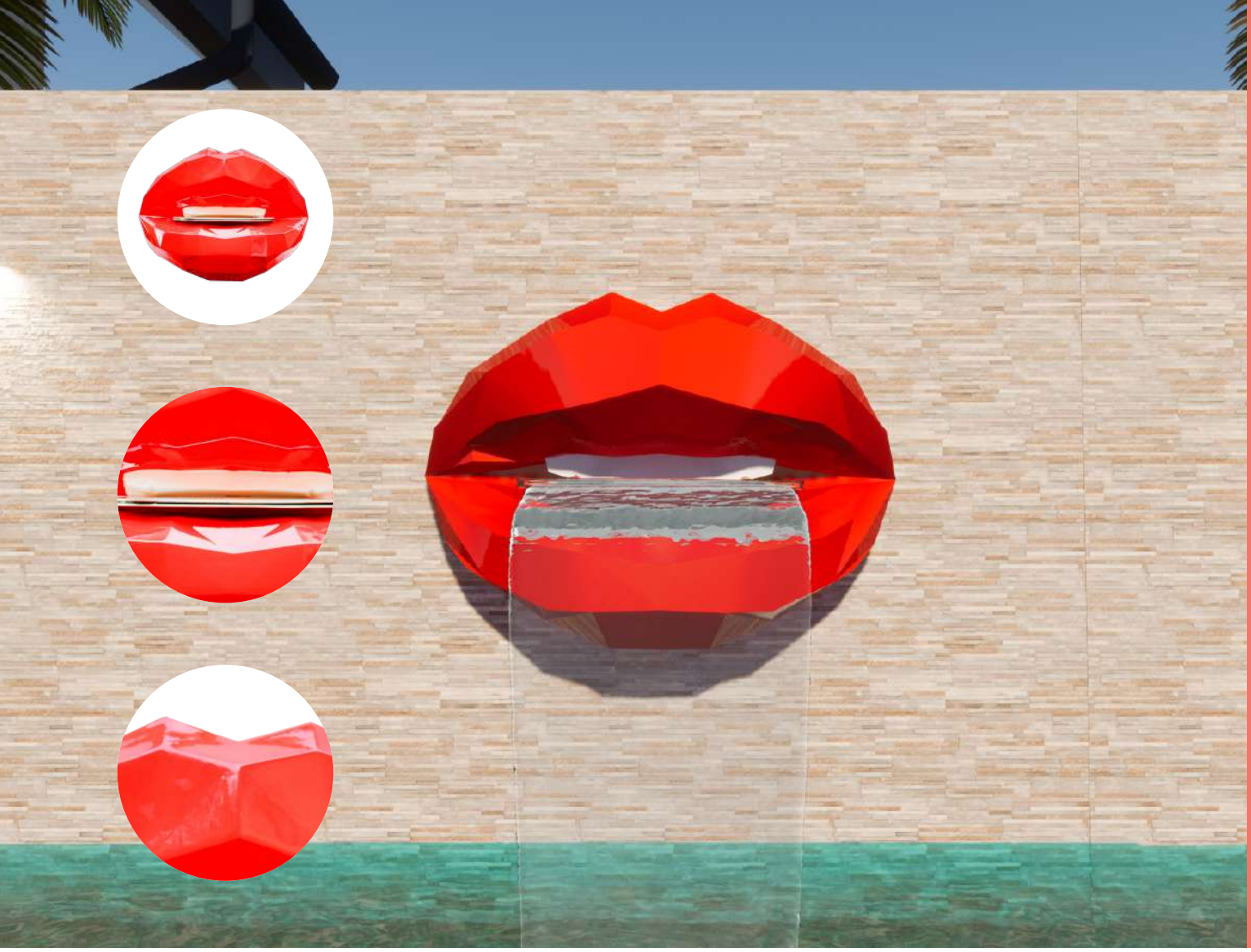

Cascada en acero inoxidable AISI 316L (calidad marina) y estructura en fibra de vidrio.
Waterfall in stainless steel AISI 316L (marine quality) and fiberglass structure.

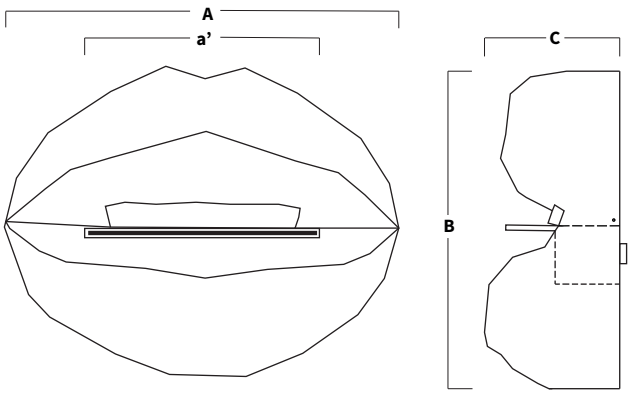

A	a'	B	C
850	500	640	235

Medidas en mm · *Measures in mm*

ACABADOS · *FINISHES*

Acabado pulido
Polished finish

COLORES · *COLOURS*

Colores disponibles
Available colours

ESPECIFICACIONES · *SPECIFICATIONS*

Toma de agua 1 1/2"
Water intake 1 1/2"

Tornillería
Screws

Instalación pared
Wall installation

Toma de tierra
Electrical grounding

DATOS TÉCNICOS
TECHNICAL DATA

Cascada en acero inoxidable AISI 316L (calidad marina).
Waterfall in stainless steel AISI 316L (marine quality).

ACABADOS · *FINISHES*

Acabado pulido
Polished finish

ESPECIFICACIONES · *SPECIFICATIONS*

Tuercas
Nuts

Toma de tierra
Electrical grounding

Anclaje
Support

Toma de agua 1 1/2”
Water intake 1 1/2”

DATOS TÉCNICOS
TECHNICAL DATA

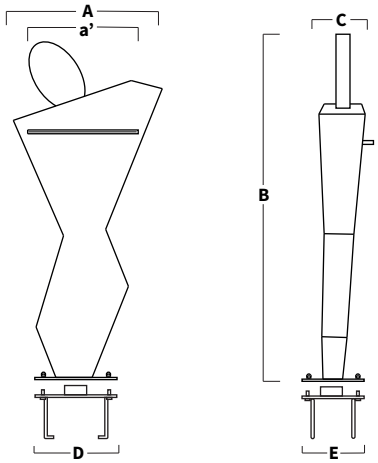

A	a’	B	C	D	E
550	345	1200	150	210	150

Medidas en mm · *Measures in mm*

Cascada en acero inoxidable AISI 316L (calidad marina).
Waterfall in stainless steel AISI 316L (marine quality).

ACABADOS · *FINISHES*

Acabado satinado
Satin finish

Acabado pulido
Polished finish

ESPECIFICACIONES · *SPECIFICATIONS*

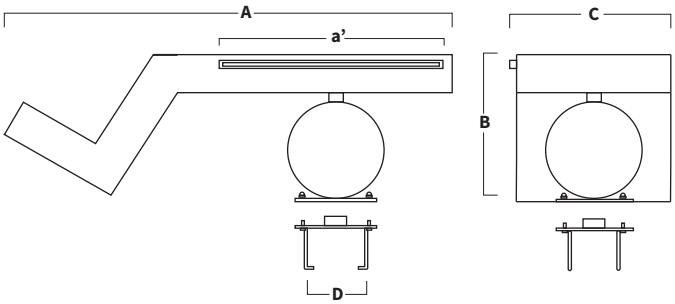

A	a'	B	C	D
1030	500	385	360	Ø180

Medidas en mm · *Measures in mm*

Opción: Lado izquierdo
Option: Left side

Tuercas
Nuts

Toma de tierra
Electrical grounding

Anclaje
Support

Toma de agua 1 1/2"
Water intake 1 1/2"

DATOS TÉCNICOS
TECHNICAL DATA

FANTASY

Cascada en acero inoxidable AISI 316L (calidad marina).
Waterfall in stainless steel AISI 316L (marine quality).

ACABADOS · *FINISHES*

Acabado pulido
Polished finish

Acabado satinado
Satin finish

ESPECIFICACIONES · *SPECIFICATIONS*

Tuercas
Nuts

Toma de agua 1 1/2”
Water intake 1 1/2”

Toma de tierra
Electrical grounding

Anclaje
Support

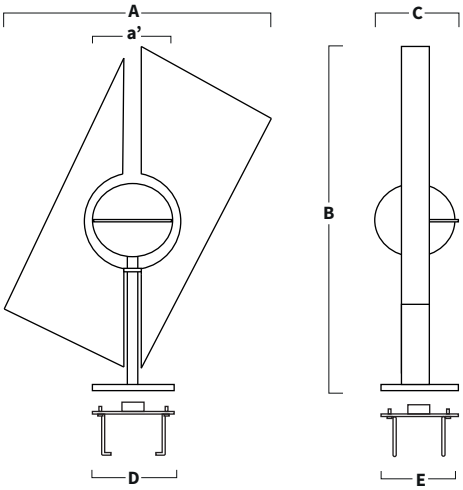

A	a’	B	C	D	E
850	260	1060	300	200	160

Medidas en mm · *Measures in mm*

DATOS TÉCNICOS
TECHNICAL DATA

Cascada en acero inoxidable AISI 316L (calidad marina) y estructura en fibra de vidrio.
Waterfall in stainless steel AISI 316L (marine quality) and fiberglass structure.

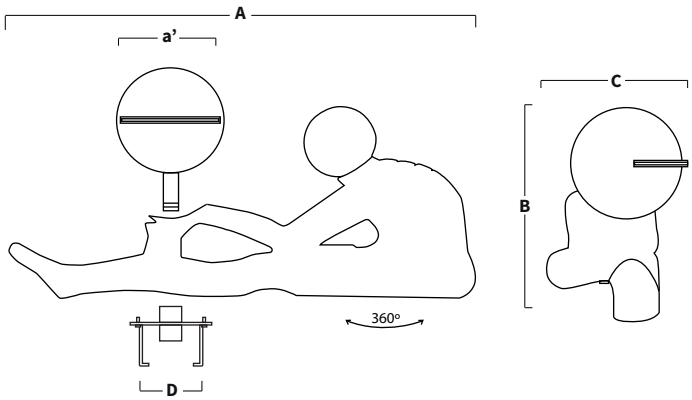

A	a'	B	C	D
1300	260	550	400	Ø110

Medidas en mm · *Measures in mm*

ACABADOS · *FINISHES*

Acabado satinado
Satin finish

COLORES · *COLOURS*

Colores disponibles
Available colours

ESPECIFICACIONES · *SPECIFICATIONS*

Anclaje
Support

Tornillería
Screws

Toma de agua 1 1/2"
Water intake 1 1/2"

Toma de tierra
Electrical grounding

DATOS TÉCNICOS
TECHNICAL DATA

Cascada en acero inoxidable AISI 316L (calidad marina) y estructura en fibra de vidrio.
Waterfall in stainless steel AISI 316L (marine quality) and fiberglass structure.

ACABADOS · *FINISHES*

Acabado pulido
Polished finish

COLORES · *COLOURS*

Colores disponibles
Available colours

ESPECIFICACIONES · *SPECIFICATIONS*

Tuercas
Nuts

Anclaje
Support

Toma de tierra
Electrical grounding

Toma de agua 1 1/2”
Water intake 1 1/2”

DATOS TÉCNICOS
TECHNICAL DATA

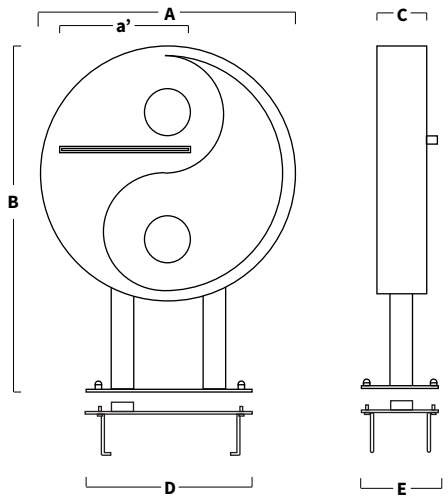

A	a’	B	C	D	E
1140	500	1320	210	500	150

Medidas en mm · *Measures in mm*

Cascada en acero inoxidable AISI 316L (calidad marina) y estructura en fibra de vidrio.
Waterfall in stainless steel AISI 316L (marine quality) and fiberglass structure.

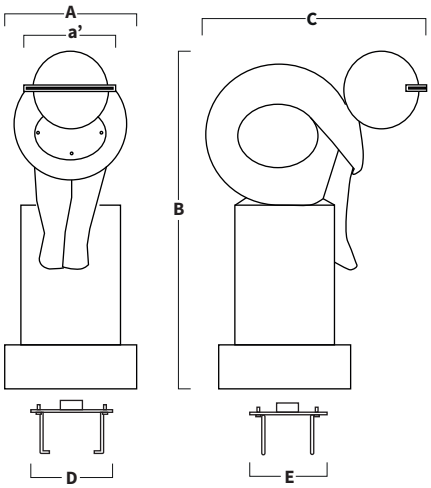

A	a'	B	C	D	E
360	240	960	600	310	230

Medidas en mm · *Measures in mm*

ACABADOS · *FINISHES*

Acabado satinado
Satin finish

COLORES · *COLOURS*

Colores disponibles
Available colours

ESPECIFICACIONES · *SPECIFICATIONS*

Anclaje
Support

Tuercas
Nuts

Toma de agua 1 1/2"
Water intake 1 1/2"

Toma de tierra
Electrical grounding

DATOS TÉCNICOS
TECHNICAL DATA

Cascada en acero inoxidable AISI 316L (calidad marina) y estructura en fibra de vidrio.
Waterfall in stainless steel AISI 316L (marine quality) and fiberglass structure.

ACABADOS · *FINISHES*

Acabado satinado
Satin finish

COLORES · *COLOURS*

Colores disponibles
Available colours

ESPECIFICACIONES · *SPECIFICATIONS*

Tuercas
Nuts

Anclaje
Support

Toma de tierra
Electrical grounding

Toma de agua 1 1/2”
Water intake 1 1/2”

DATOS TÉCNICOS
TECHNICAL DATA

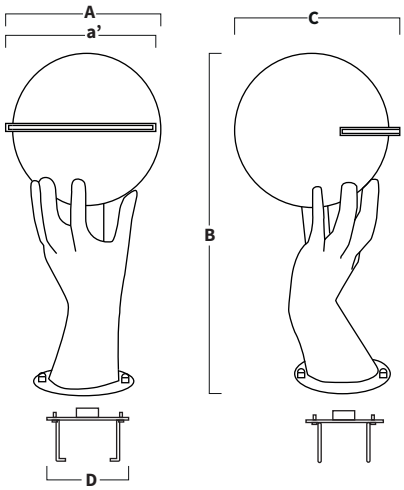

A	a’	B	C	D
300	260	700	300	Ø190

Medidas en mm · *Measures in mm*

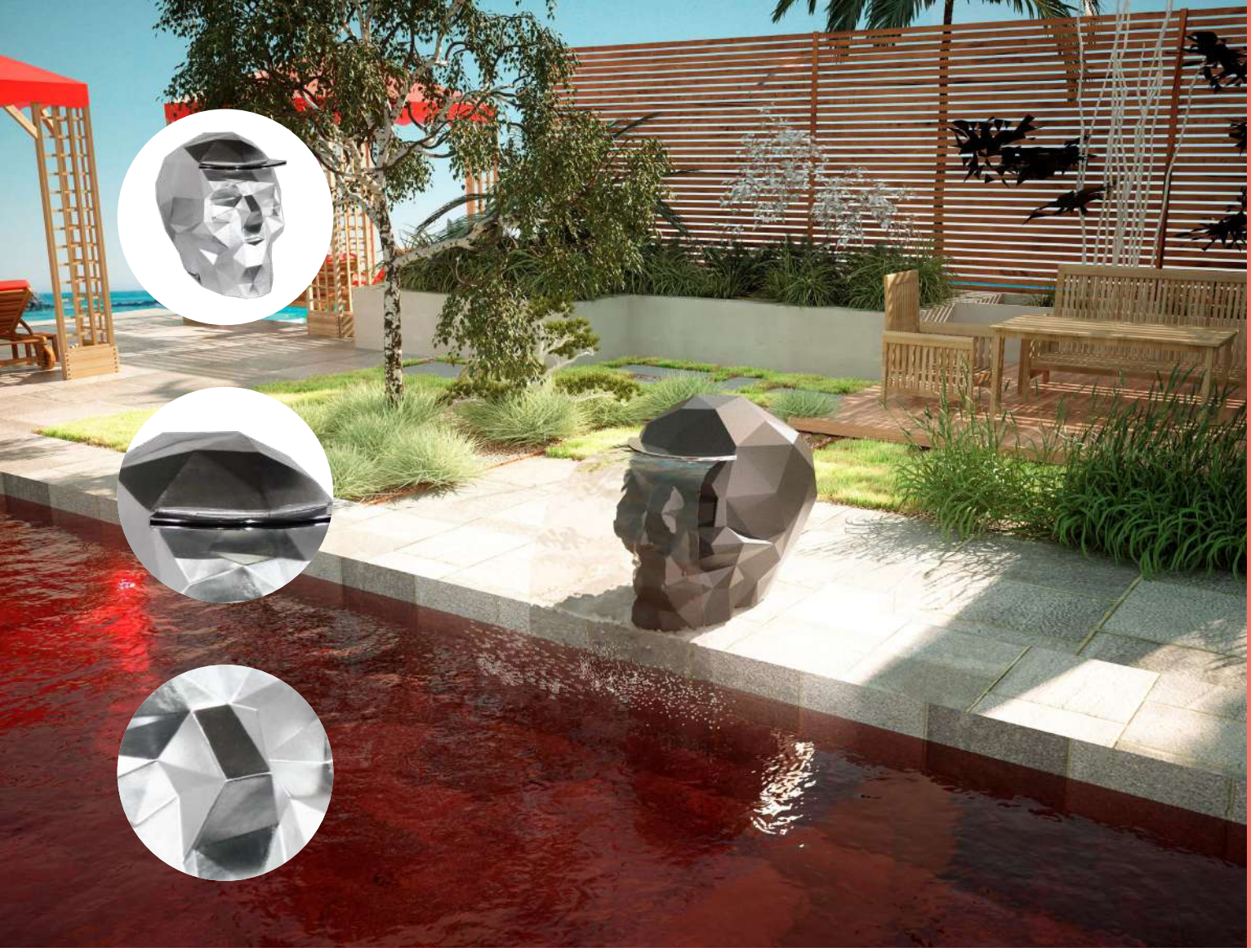

AF-17

FANTASY

Cascada en acero inoxidable AISI 316L (calidad marina) y estructura en fibra de vidrio.
Waterfall in stainless steel AISI 316L (marine quality) and fiberglass structure.

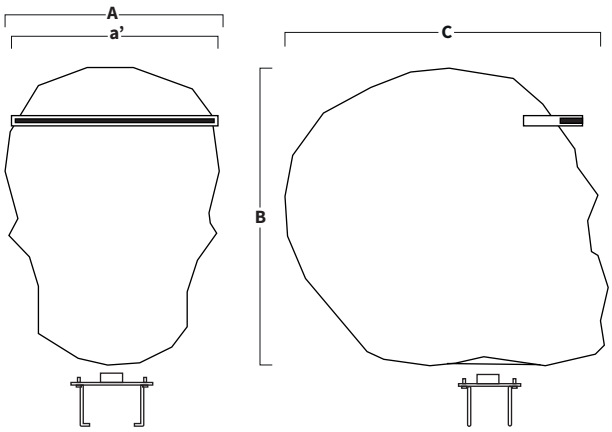

A	a'	B	C
400	330	500	580

Medidas en mm · *Measures in mm*

ACABADOS · *FINISHES*

Acabado pulido
Polished finish

COLORES · *COLOURS*

Colores disponibles
Available colours

ESPECIFICACIONES · *SPECIFICATIONS*

Anclaje
Support

Tornillería
Screws

Toma de agua 1 1/2"
Water intake 1 1/2"

Toma de tierra
Electrical grounding

DATOS TÉCNICOS
TECHNICAL DATA

**Uso exterior · Outdoor use*

Cascada agua & fuego en acero inoxidable AISI 316L (calidad marina).
Water & fire waterfall in stainless steel AISI 316L (marine quality).

ACABADOS · *FINISHES*

Acabado satinado
Satin finish

ESPECIFICACIONES · *SPECIFICATIONS*

Tuercas
Nuts

Toma de agua 1 1/2”
Water intake 1 1/2”

Toma de tierra
Electrical grounding

Anclaje
Support

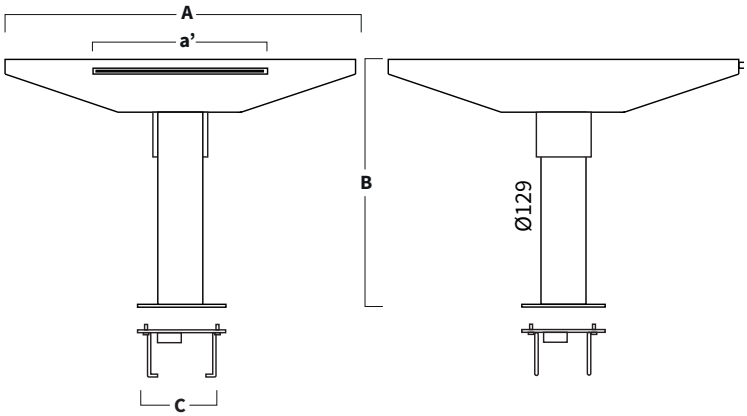

A	a’	B	C
900	500	900	Ø190
600	300	600	Ø190

Medidas en mm · *Measures in mm*

DATOS TÉCNICOS
TECHNICAL DATA

AF-21.1

FANTASY

Cascada en acero inoxidable AISI 316L (calidad marina) y estructura en fibra de vidrio.
Waterfall in stainless steel AISI 316L (marine quality) and fiberglass structure.

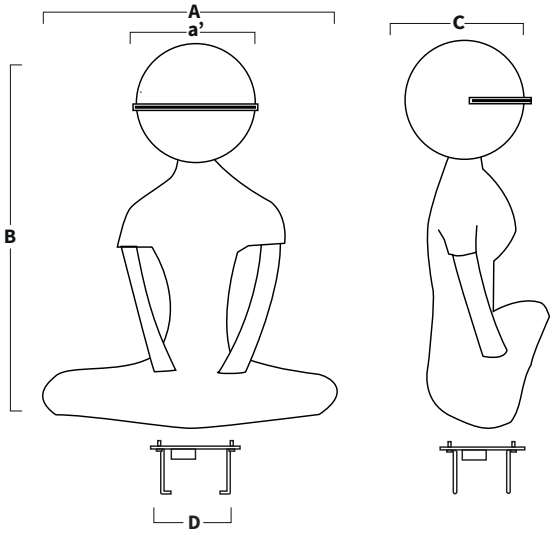

A	a'	B	C	D
650	260	930	300	Ø190

Medidas en mm · *Measures in mm*

ACABADOS · *FINISHES*

Acabado satinado
Satin finish

COLORES · *COLOURS*

Colores disponibles
Available colours

ESPECIFICACIONES · *SPECIFICATIONS*

Anclaje
Support

Tuercas
Nuts

Toma de agua 1 1/2"
Water intake 1 1/2"

Toma de tierra
Electrical grounding

DATOS TÉCNICOS
TECHNICAL DATA

Cascada en acero inoxidable AISI 316L (calidad marina) y estructura en fibra de vidrio.
Waterfall in stainless steel AISI 316L (marine quality) and fiberglass structure.

ACABADOS · *FINISHES*

Acabado pulido
Polished finish

COLORES · *COLOURS*

Colores disponibles
Available colours

ESPECIFICACIONES · *SPECIFICATIONS*

Tuercas
Nuts

Anclaje
Support

Toma de tierra
Electrical grounding

Toma de agua 1 1/2”
Water intake 1 1/2”

DATOS TÉCNICOS
TECHNICAL DATA

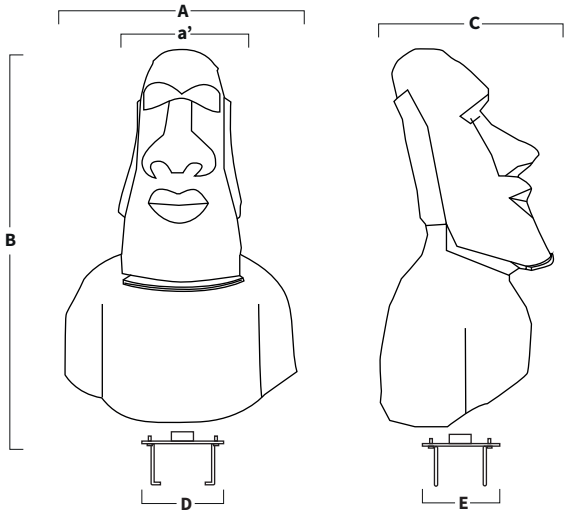

A	a’	B	C	D	E
1020	400	1400	700	230	310

Medidas en mm · *Measures in mm*

Ducha en acero inoxidable AISI 316L (calidad marina) y estructura en fibra de vidrio.
Shower in stainless steel AISI 316L (marine quality) and fiberglass structure.

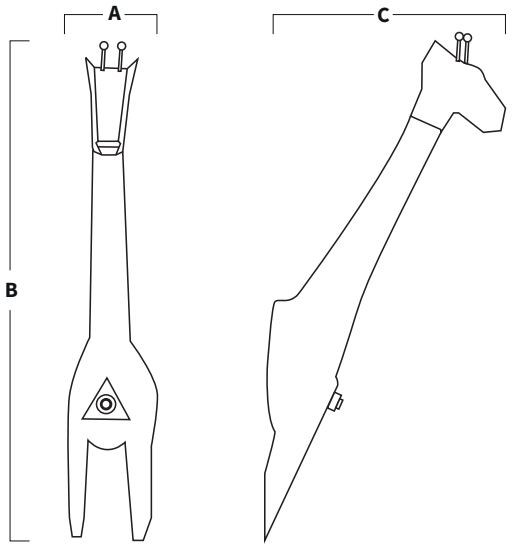

A	B	C
300	1160	680

Medidas en mm · *Measures in mm*

ACABADOS · *FINISHES*

Acabado pulido
Polished finish

GRIFERÍA · *TAP*

COLORES · *COLOURS*

Colores disponibles
Available colours

ESPECIFICACIONES · *SPECIFICATIONS*

Conexión agua 1/2”
Water connection 1/2”

Tornillería
Screws

Instalación pared
Wall installation

Toma de tierra
Electrical grounding

DATOS TÉCNICOS
TECHNICAL DATA

Hidromasaje · *Hydromassage*

Productos a medida bajo pedido · Custom-made products on request.

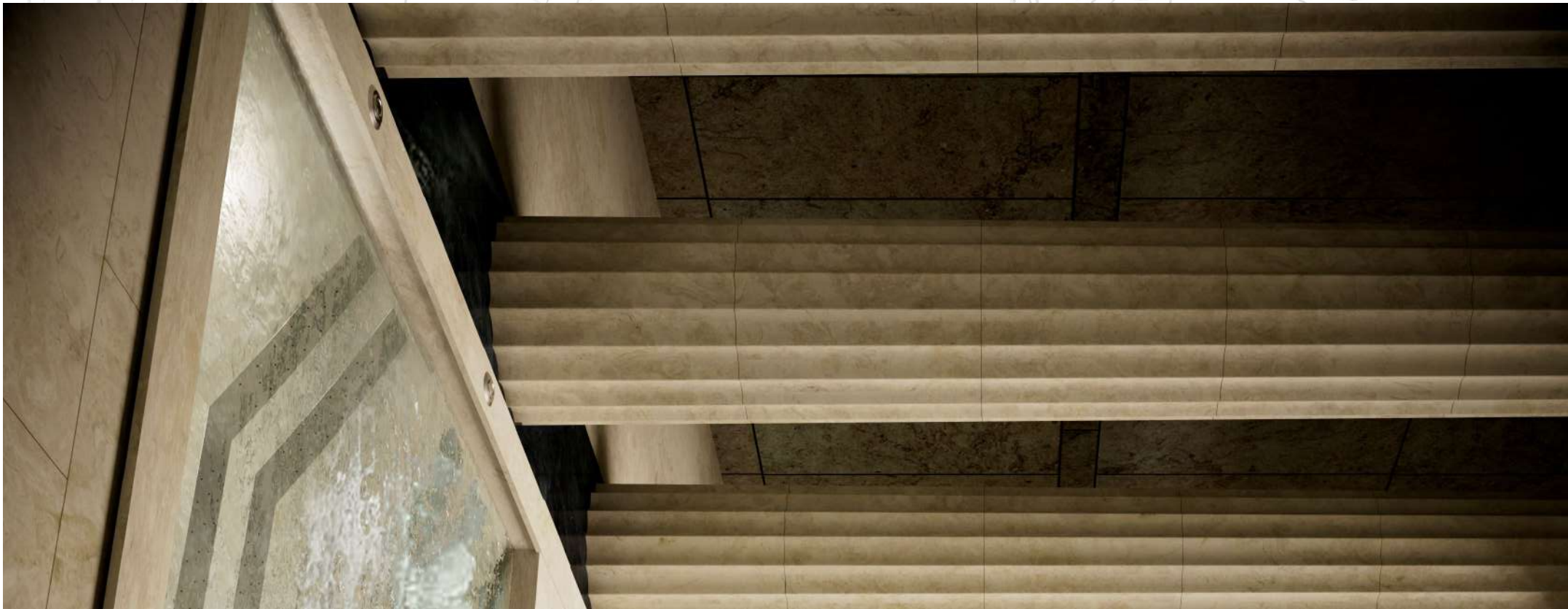

*Las imágenes de los productos pueden diferir del artículo real, incluyendo variaciones en color, textura y diseño.
*The images of the products may differ from the actual item, including variations in colour, texture, and design.

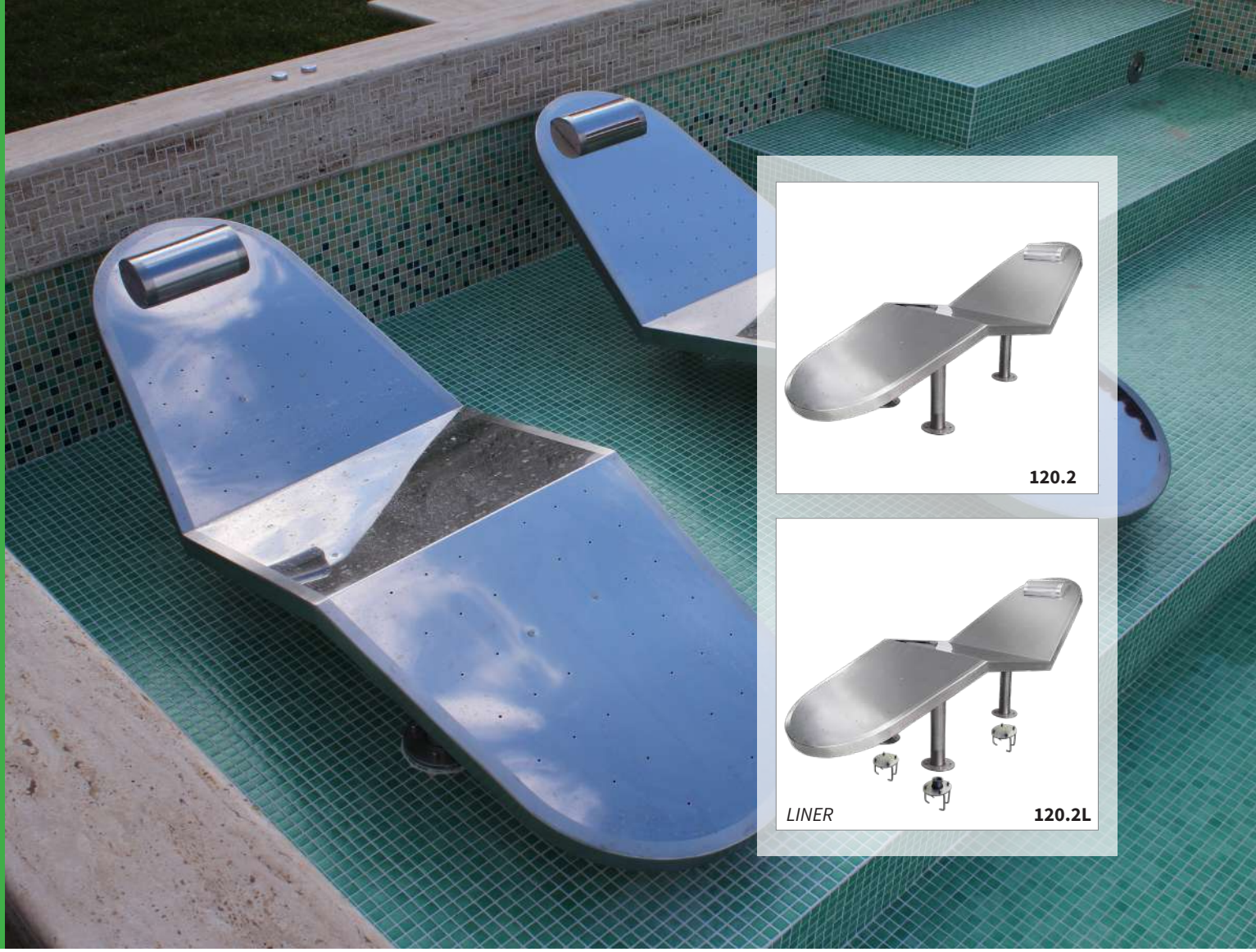

Cama hidromasaje en acero inoxidable AISI 316L (calidad marina).
Hydromassage lounger in stainless steel AISI 316L (marine quality).

ACABADOS · *FINISHES*

Acabado pulido
Polished finish

ESPECIFICACIONES · *SPECIFICATIONS*

Tuercas
Nuts

Anclaje
Support

Tornillería
Screws

Toma de aire 1 1/2”
Air intake 1 1/2”

Toma de tierra
Electrical grounding

Jet aire
Air jet

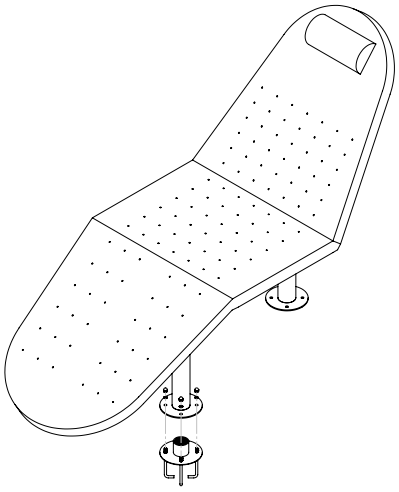

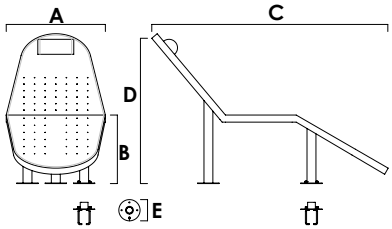

A	B	C	D	E
700	480	1850	800	Ø150

Medidas en mm · *Measures in mm*

DATOS TÉCNICOS
TECHNICAL DATA

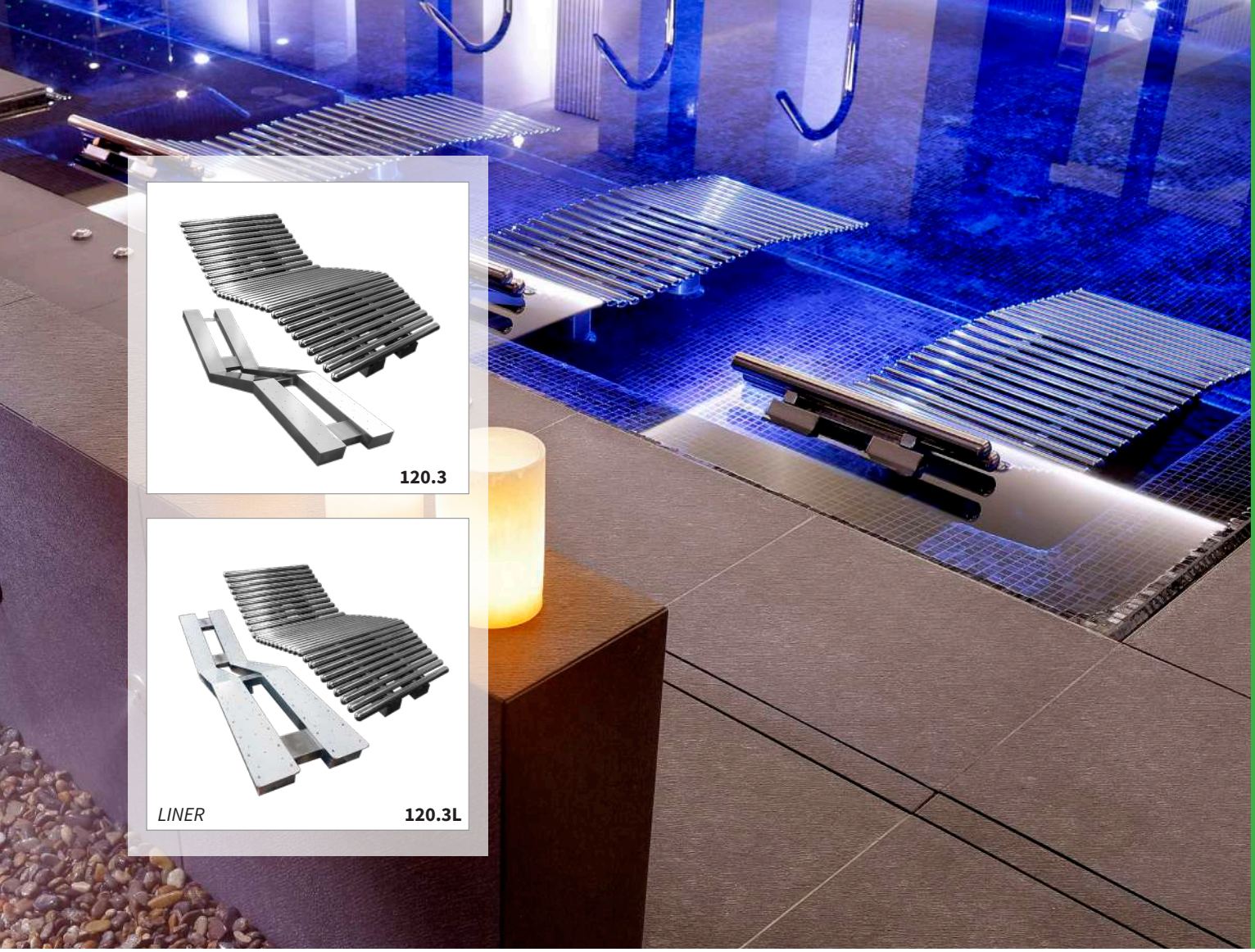

Cama tubular hidromasaje en acero inoxidable AISI 316L (calidad marina).
Tubular hydromassage lounger in stainless steel AISI 316L (marine quality).

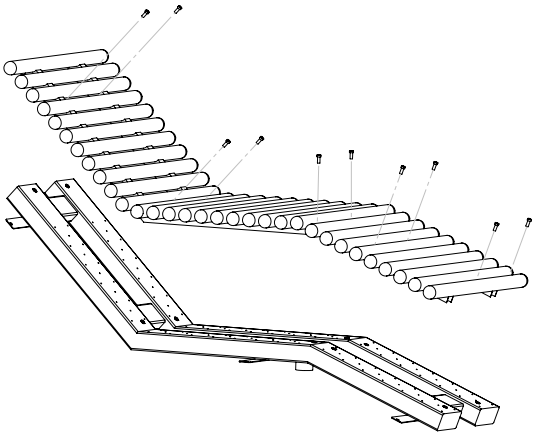

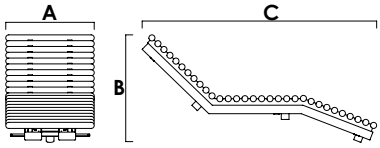

A	B	C
625	470	1685

Medidas en mm · *Measures in mm*

ACABADOS · *FINISHES*

Acabado pulido
Polished finish

ESPECIFICACIONES · *SPECIFICATIONS*

Jet aire
Air jet

Tornillería
Screws

Toma de tierra
Electrical grounding

Toma de aire 1 1/2" (x3)
Air intake 1 1/2" (x3)

DATOS TÉCNICOS
TECHNICAL DATA

Cama hidromasaje en acero inoxidable AISI 316L (calidad marina).
Hydromassage lounger in stainless steel AISI 316L (marine quality).

ACABADOS · *FINISHES*

Acabado satinado
Satin finish

ESPECIFICACIONES · *SPECIFICATIONS*

Toma de tierra
Electrical grounding

Toma de aire 1 1/2" (x3)
Air intake 1 1/2" (x3)

Jet aire
Air jet

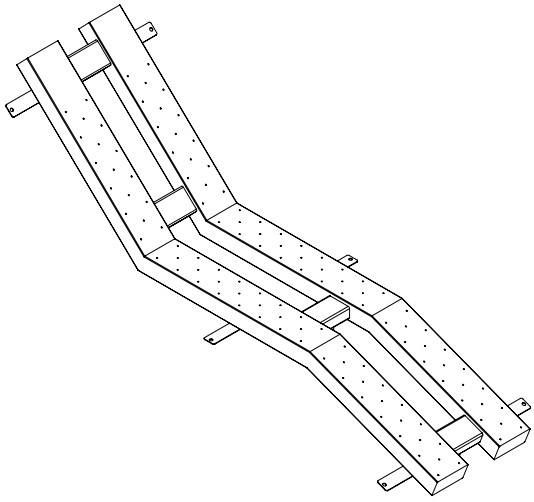

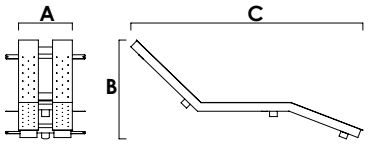

A	B	C
370	420	1685

Medidas en mm · *Measures in mm*

DATOS TÉCNICOS
TECHNICAL DATA

Cama hidromasaje en acero inoxidable AISI 316L (calidad marina).
Hydromassage lounger in stainless steel AISI 316L (marine quality).

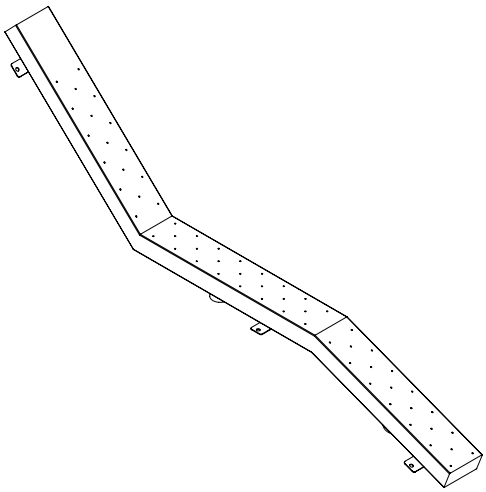

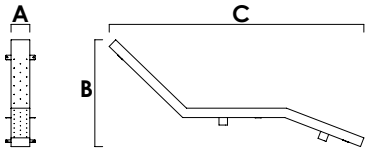

A	B	C
120	470	1685

Medidas en mm · *Measures in mm*

ACABADOS · *FINISHES*

Acabado satinado
Satin finish

ESPECIFICACIONES · *SPECIFICATIONS*

Toma de tierra
Electrical grounding

Toma de aire 1 1/2" (x2)
Air intake 1 1/2" (x2)

Jet aire
Air jet

DATOS TÉCNICOS
TECHNICAL DATA

Banco hidromasaje en acero inoxidable AISI 316L (calidad marina).
Hydromassage bench in stainless steel AISI 316L (marine quality).

ACABADOS · *FINISHES*

Acabado pulido
Polished finish

ESPECIFICACIONES · *SPECIFICATIONS*

Tornillería NO incluida
Screws NOT included

Jet aire
Air jet

Toma de tierra
Electrical *grounding*

Toma de aire 1 1/2”
Air intake 1 1/2”

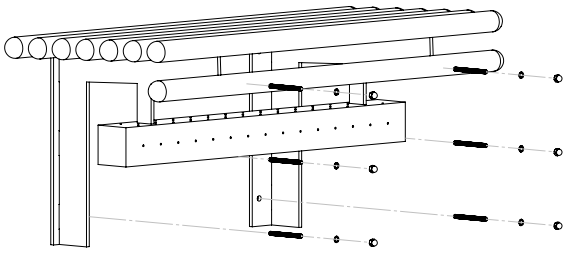

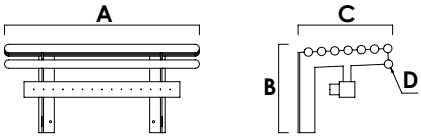

A	B	C	D
1000	450	480	Ø43

Medidas en mm · *Measures in mm*

DATOS TÉCNICOS
TECHNICAL DATA

Cañón cervical hidromasaje en acero inoxidable AISI 316L (calidad marina).
Hydromassage cervical cannon in stainless steel AISI 316L (marine quality).

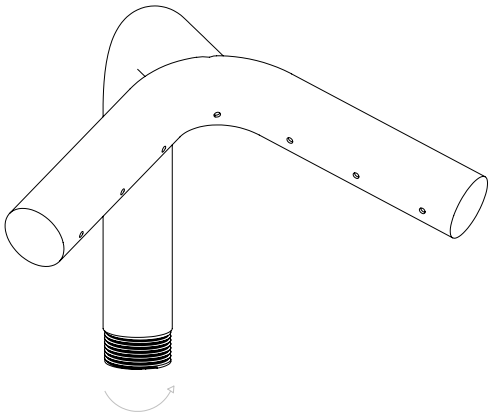

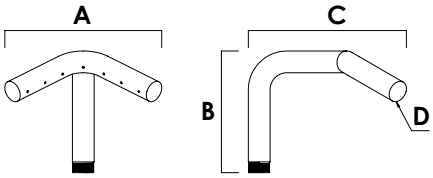

A	B	C	D
365	260	370	Ø50

Medidas en mm · *Measures in mm*

ACABADOS · *FINISHES*

Acabado pulido
Polished finish

ESPECIFICACIONES · *SPECIFICATIONS*

Toma de tierra
Electrical grounding

Toma de agua 1 1/2”
Water intake 1 1/2”

DATOS TÉCNICOS
TECHNICAL DATA

Reja de hidromasaje en acero inoxidable AISI 316L (calidad marina).
Hydromassage grid in stainless steel AISI 316L (marine quality).

ACABADOS · *FINISHES*

Acabado Satinado
Satin finish

ESPECIFICACIONES · *SPECIFICATIONS*

Toma de tierra
Electrical *grounding*

Toma de aire 1 1/2”
Air intake 1 1/2”

Jet aire
Air jet

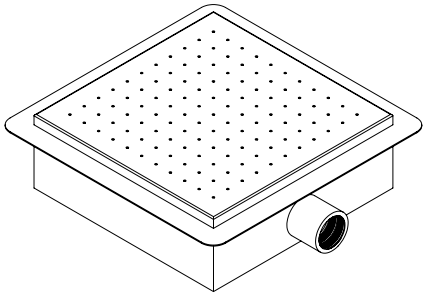

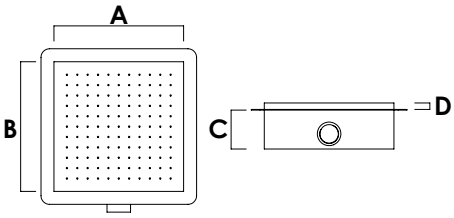

A	B	C	D
300	300	90	15
500	500	90	15
600	200	90	15
Ø300	-	90	15
Ø500	-	90	15

Medidas en mm · *Measures in mm*

DATOS TÉCNICOS
TECHNICAL DATA

Ducha circular hidromasaje en acero inoxidable AISI 316L (calidad marina).
Circular hydromassage shower in stainless steel AISI 316L (marine quality).

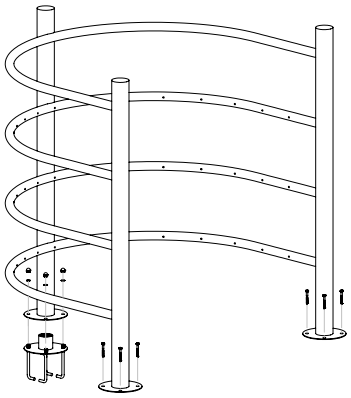

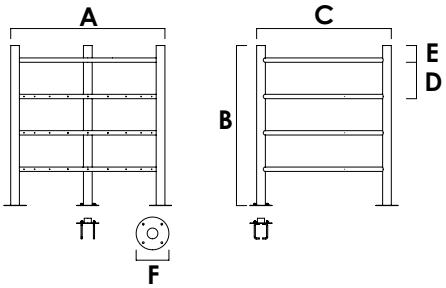

A	B	C	D	E	F
1000	1100	800	250	100	Ø150

Medidas en mm · *Measures in mm*

ACABADOS · *FINISHES*

Acabado pulido
Polished finish

ESPECIFICACIONES · *SPECIFICATIONS*

Anclaje
Support

Tuercas
Nuts

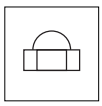

Toma de aire 1 1/2”
Air intake 1 1/2”

Tornillería
Screws

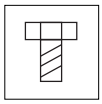

Toma de tierra
Electrical grounding

DATOS TÉCNICOS
TECHNICAL DATA

Jet agua/aire en acero inoxidable AISI 316L (calidad marina).
Water/air jet in stainless steel AISI 316L (marine quality).

ACABADOS · *FINISHES*

Acabado pulido
Polished finish

ESPECIFICACIONES · *SPECIFICATIONS*

Tornillería
Screws

Toma de aire 1/4”
Air intake 1/4”

Toma de tierra
Electrical grounding

Jet agua/aire
Water/air jet

Toma de agua 1 1/4”
Water intake 1 1/4”

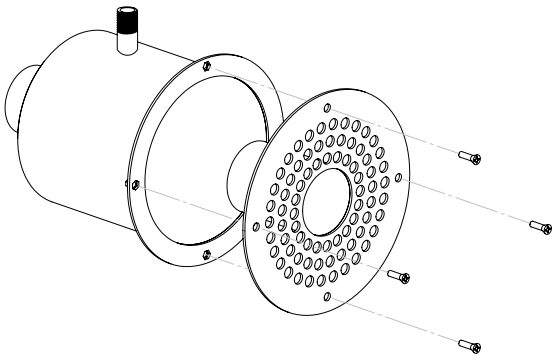

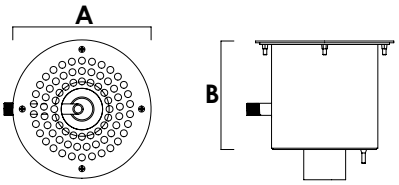

A	B
Ø160	168

Medidas en mm · *Measures in mm*

DATOS TÉCNICOS
TECHNICAL DATA

LINER **AQA-MJETL**

Mini jet agua/aire en acero inoxidable AISI 316L (calidad marina).
Mini water/air jet in stainless steel AISI 316L (marine quality).

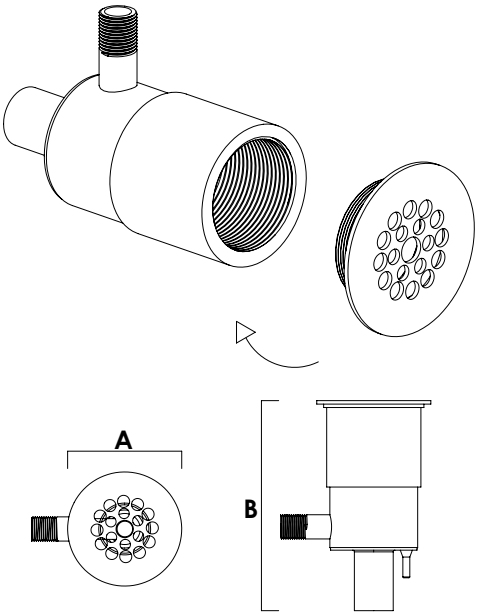

A	B
Ø66	110

Medidas en mm · *Measures in mm*

ACABADOS · *FINISHES*

Acabado Pulido
Polished finish

ESPECIFICACIONES · *SPECIFICATIONS*

Jet agua/aire
Water/air jet

Toma de tierra
Electrical grounding

Toma de agua 1/2”
Water intake 1/2”

Toma de aire 1/4”
Air intake 1/4”

DATOS TÉCNICOS
TECHNICAL DATA

Rótula · Kneecap **AQA-MJET50+R**

Mini jet agua o aire en acero inoxidable AISI 316L (calidad marina).
Mini water or air jet in stainless steel AISI 316L (marine quality).

ACABADOS · *FINISHES*

Acabado pulido
Polished finish

ESPECIFICACIONES · *SPECIFICATIONS*

Toma de tierra
Electrical grounding

Toma de agua o aire 1/2”
Water or air intake 1/2”

Jet agua o aire
Water o air jet

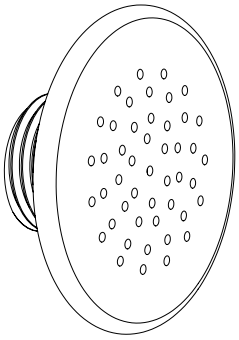

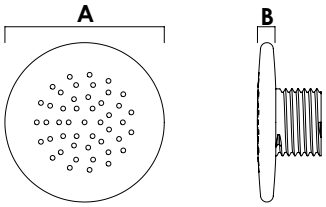

A	B
Ø50	5

Medidas en mm · *Measures in mm*

DATOS TÉCNICOS
TECHNICAL DATA

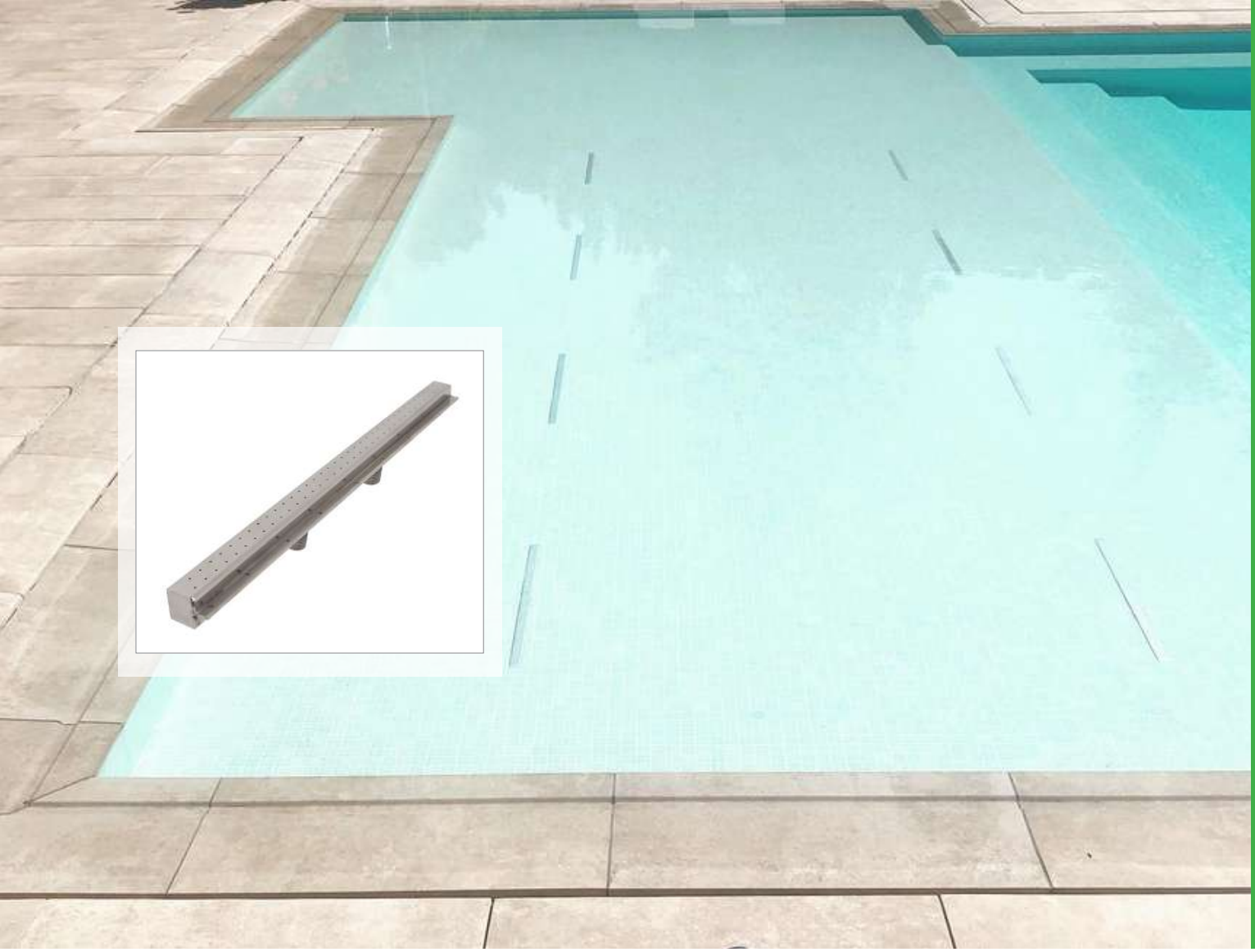

Placa aire perforada en acero inoxidable AISI 316L (calidad marina).
Perforated air plate in stainless steel AISI 316L (marine quality).

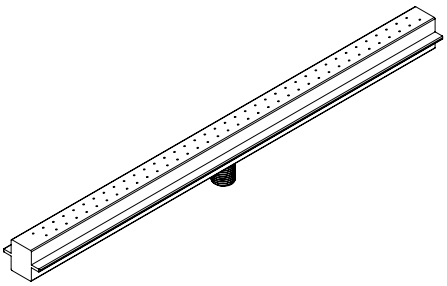

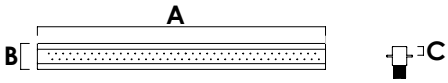

A	B	C
500	25	15
1000	25	15

Medidas en mm · *Measures in mm*

ACABADOS · *FINISHES*

Acabado pulido
Polished finish

ESPECIFICACIONES · *SPECIFICATIONS*

Jet aire
Air jet

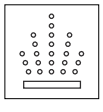

Toma de tierra
Electrical grounding

500: 1 toma de aire 1/2”
500: 1 air intake 1/2”

1000: 2 tomas de aire 1/2”
1000: 2 air intake 1/2”

DATOS TÉCNICOS
TECHNICAL DATA

Duchas · *Showers*

Productos a medida bajo pedido · Custom-made products on request.

*Las imágenes de los productos pueden diferir del artículo real, incluyendo variaciones en color, textura y diseño.
*The images of the products may differ from the actual item, including variations in colour, texture, and design.

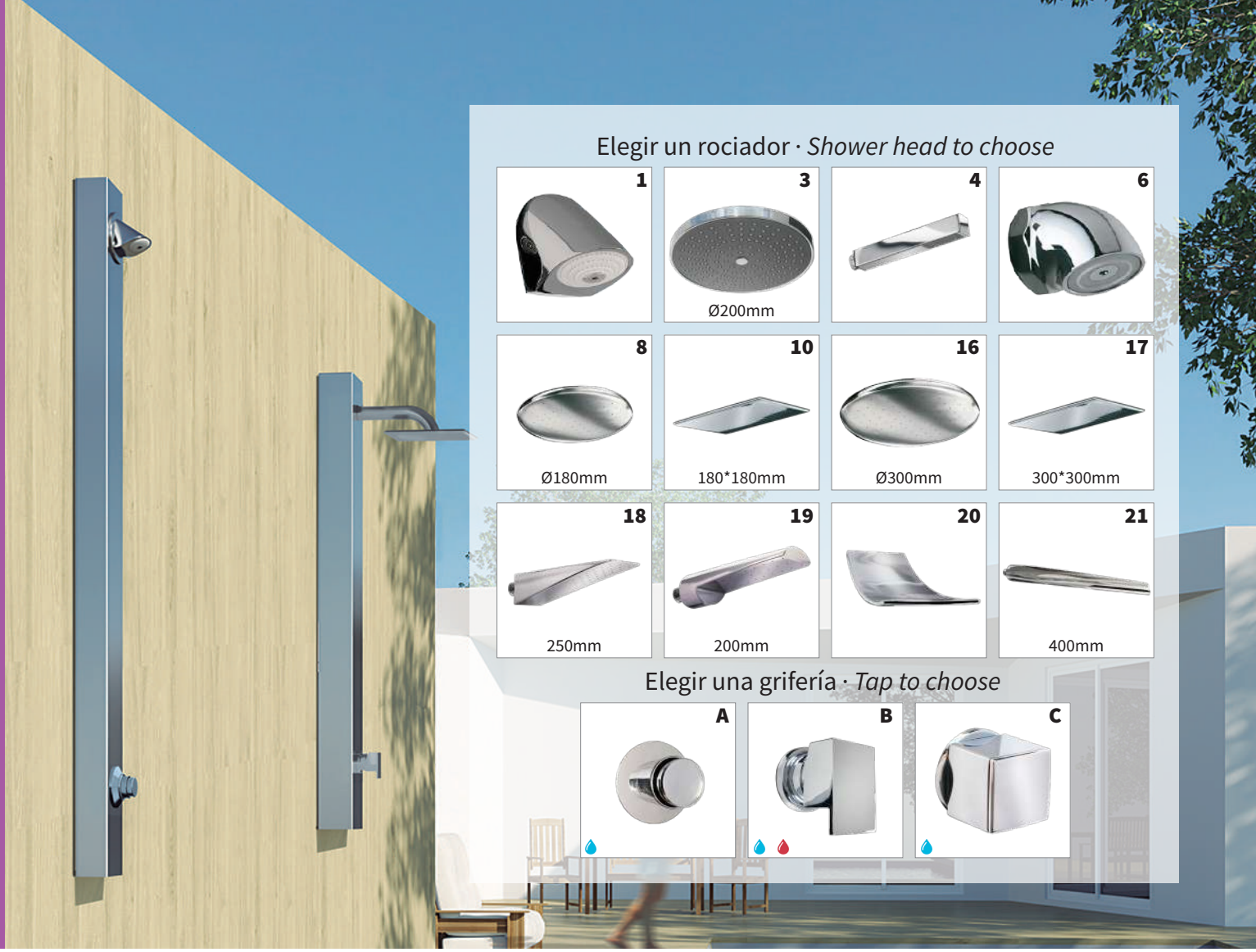

Ducha pared en acero inoxidable AISI 316L (calidad marina).
Wall shower in stainless steel AISI 316L (marine quality).

ACABADOS · *FINISHES*

Acabado satinado
Satin finish

ESPECIFICACIONES · *SPECIFICATIONS*

Tornillería
Screws

Instalación pared
Wall instalation

Toma de tierra
Electrical grounding

12 l/min
3bar

Conexión agua 1/2”
Water connection 1/2”

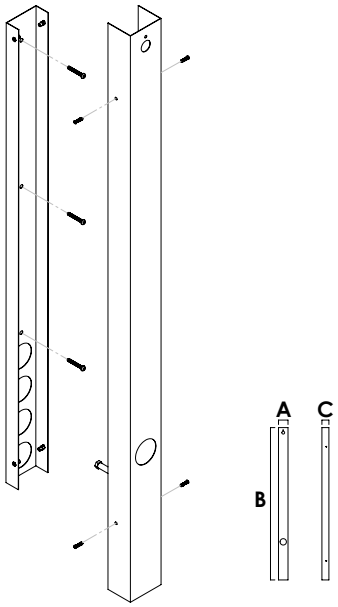

A	B	C
75	1200	55

Medidas en mm · *Measures in mm*

DATOS TÉCNICOS
TECHNICAL DATA

Elegir un rociador · *Shower head to choose*

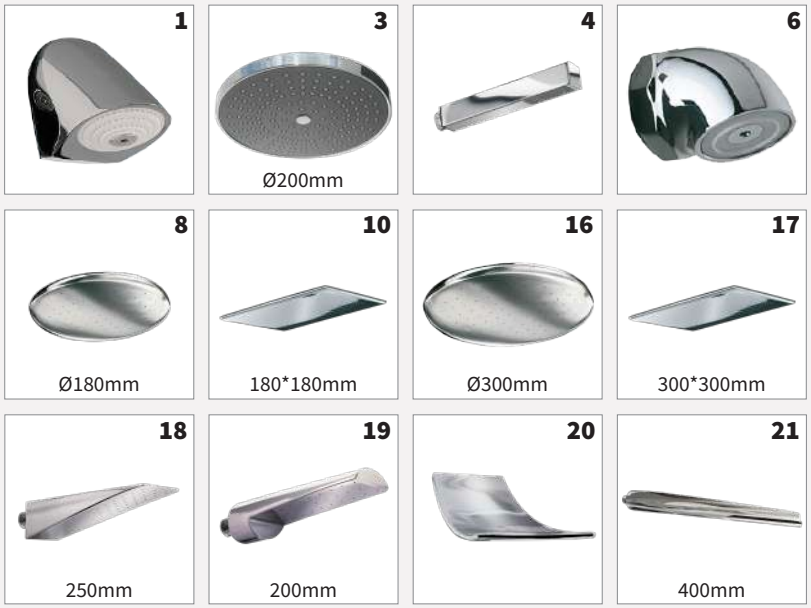

Elegir una grifería · *Tap to choose*

Ducha color pared en acero inoxidable AISI 316L (calidad marina).
Wall colour shower in stainless steel AISI 316L (marine quality).

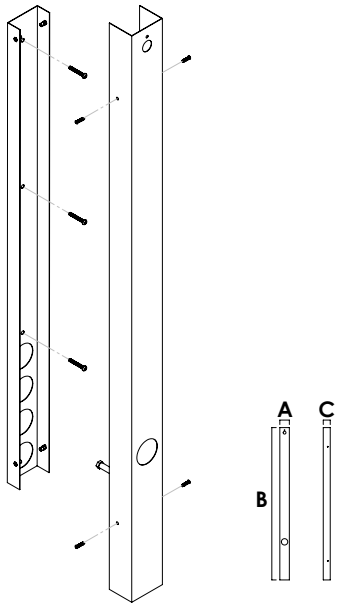

A	B	C
75	1200	55

Medidas en mm · *Measures in mm*

COLORES · *COLOURS*

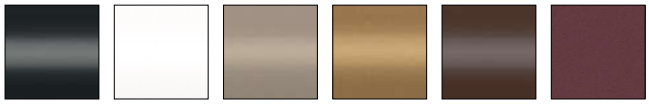

ESPECIFICACIONES · *SPECIFICATIONS*

Instalación pared
Wall instalation

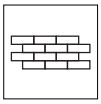

Tornillería
Screws

12 l/min
3bar

Toma de tierra
Electrical grounding

Conexión agua 1/2”
Water connection 1/2”

Colores disponibles
Available colours

DATOS TÉCNICOS
TECHNICAL DATA

Ducha pared en acero inoxidable AISI 316L (calidad marina).
Wall shower in stainless steel AISI 316L (marine quality).

ACABADOS · *FINISHES*

Acabado satinado
Satin finish

ESPECIFICACIONES · *SPECIFICATIONS*

Tornillería
Screws

Instalación pared
Wall instalation

Toma de tierra
Electrical grounding

12 l/min
3bar

Conexión agua 1/2”
Water connection 1/2”

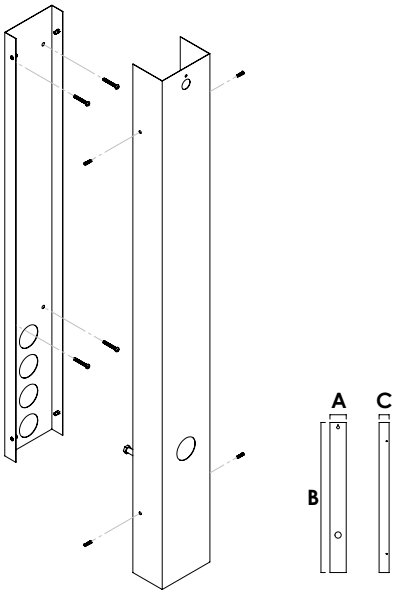

A	B	C
130	1200	80

Medidas en mm · *Measures in mm*

DATOS TÉCNICOS
TECHNICAL DATA

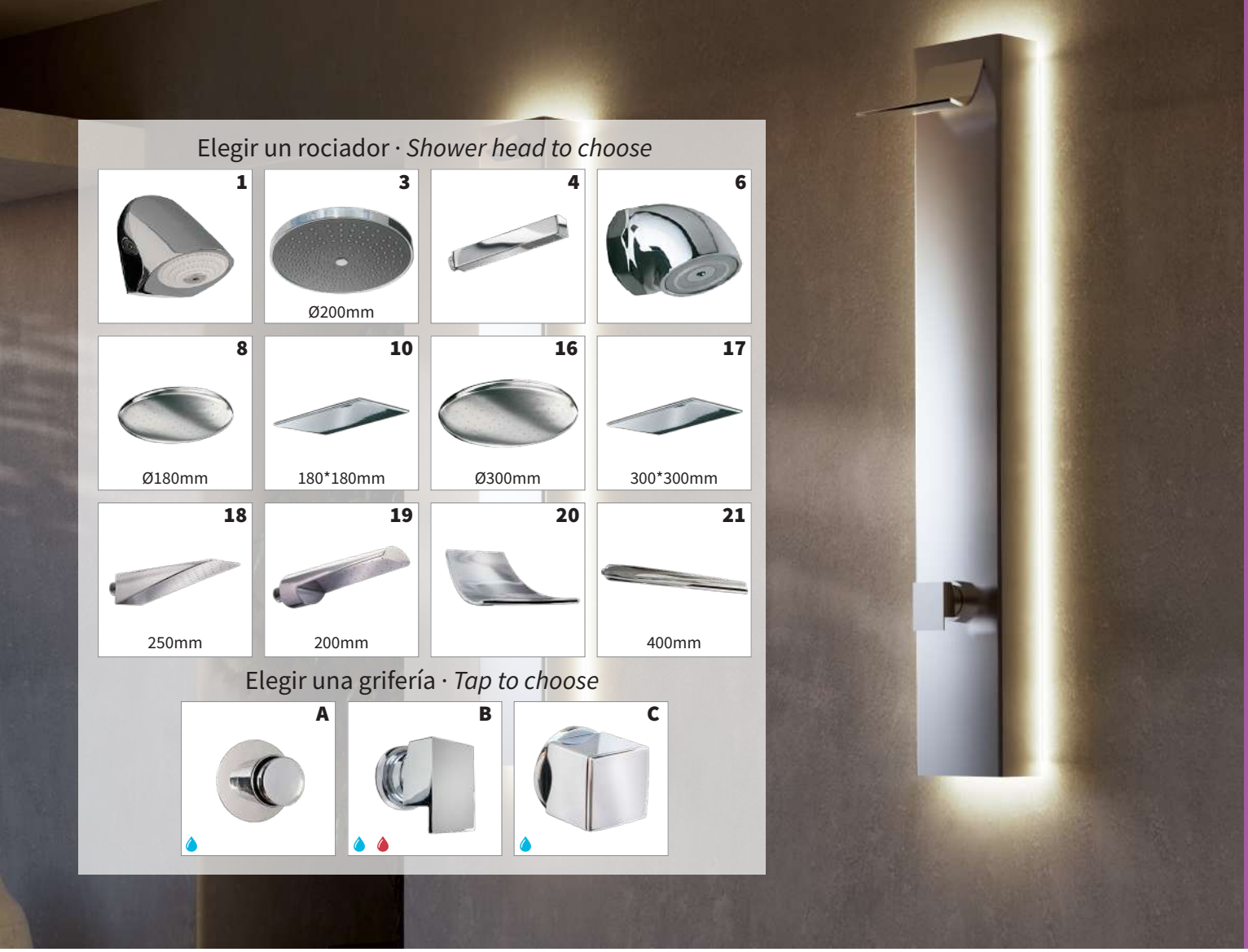

Ducha LED pared en acero inoxidable AISI 316L (calidad marina).
Wall LED shower in stainless steel AISI 316L (marine quality).

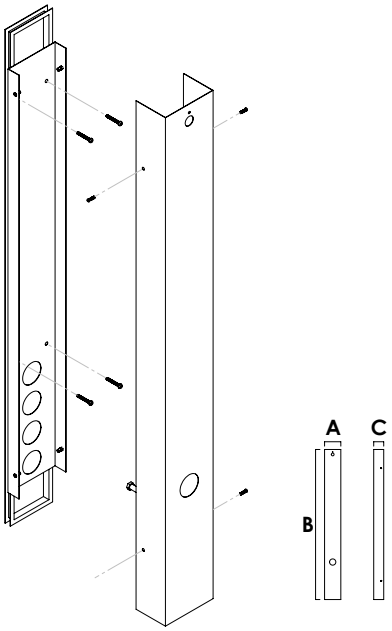

A	B	C
130	1200	95

Medidas en mm · *Measures in mm*

ACABADOS · *FINISHES*

Acabado satinado
Satin finish

ESPECIFICACIONES · *SPECIFICATIONS*

Instalación pared
Wall instalation

Tornillería
Screws

12 l/min
3bar

Toma de tierra
Electrical grounding

Conexión agua 1/2”
Water connection 1/2”

DATOS TÉCNICOS
TECHNICAL DATA

Ducha curvada en acero inoxidable AISI 316L (calidad marina).
Curved shower in stainless steel AISI 316L (marine quality).

ACABADOS · *FINISHES*

Acabado pulido
Polished finish

ESPECIFICACIONES · *SPECIFICATIONS*

Tuercas
Nuts

Anclaje
Support

Toma de tierra
Electrical grounding

12 l/min
3bar

Conexión agua 1/2”
Water connection 1/2”

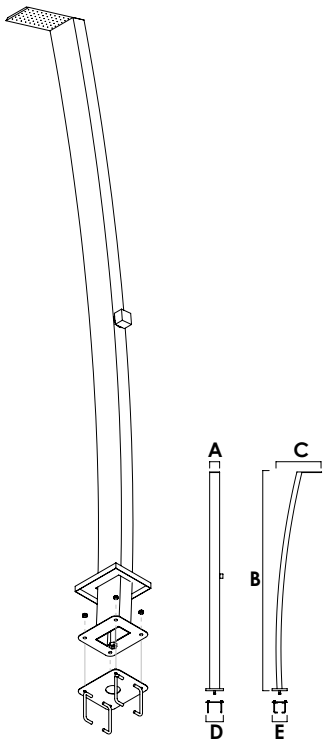

A	B	C	D	E
100	2200	430	175	150

Medidas en mm · *Measures in mm*

DATOS TÉCNICOS
TECHNICAL DATA

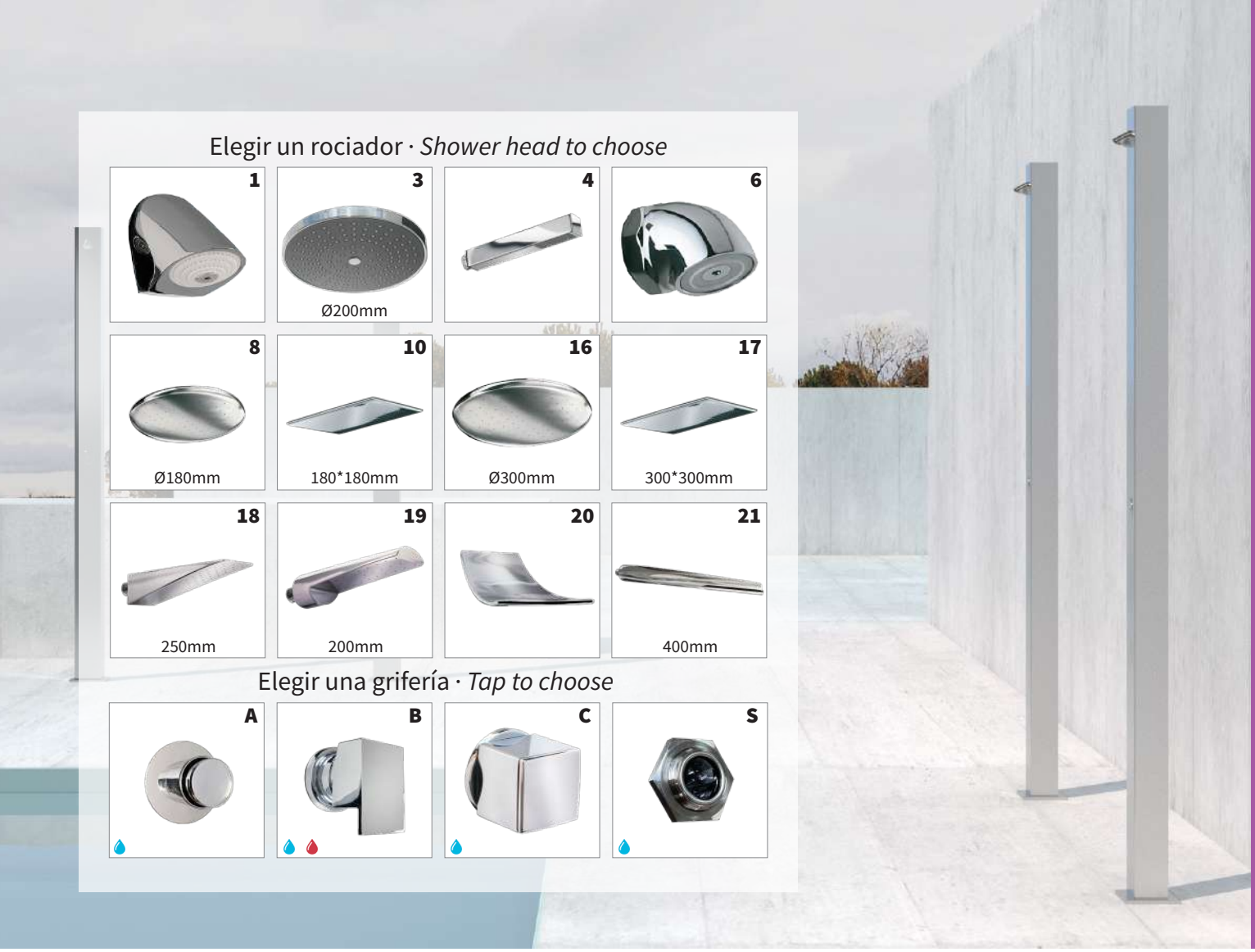

Elegir un rociador · *Shower head to choose*

1	3 Ø200mm	4	6
8 Ø180mm	10 180*180mm	16 Ø300mm	17 300*300mm
18 250mm	19 200mm	20	21 400mm

Elegir una grifería · *Tap to choose*

A	B	C	S

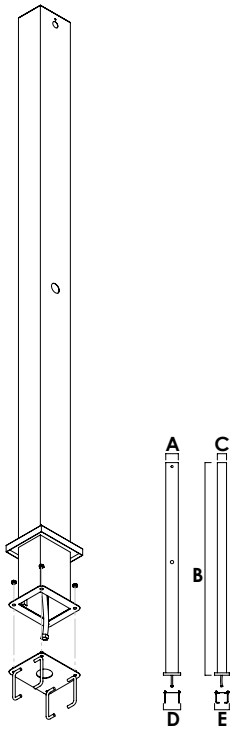

A	B	C	D	E
130	2200	95	175	150

Medidas en mm · *Measures in mm*

Ducha en acero inoxidable AISI 316L (calidad marina).
Shower in stainless steel AISI 316L (marine quality).

ACABADOS · *FINISHES*

Acabado satinado
Satin finish

ESPECIFICACIONES · *SPECIFICATIONS*

Anclaje
Support

Tuercas
Nuts

12 l/min
3bar

Toma de tierra
Electrical grounding

Conexión agua 1/2”
Water connection 1/2”

DATOS TÉCNICOS
TECHNICAL DATA

Ducha con lavapiés en acero inoxidable AISI 316L (calidad marina).
Shower with footcleaner in stainless steel AISI 316L (marine quality).

ACABADOS · *FINISHES*

Acabado satinado
Satin finish

ESPECIFICACIONES · *SPECIFICATIONS*

Tuercas
Nuts

Anclaje
Support

Toma de tierra
Electrical grounding

12 l/min
3bar

Conexión agua 1/2”
Water connection 1/2”

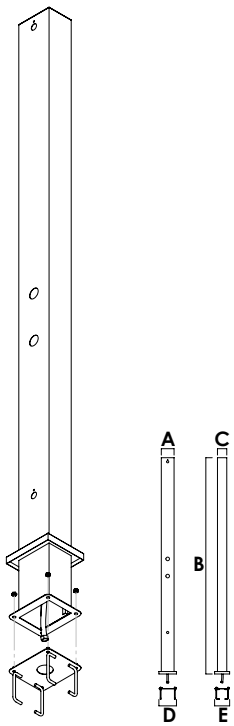

A	B	C	D	E
130	2200	95	175	150

Medidas en mm · *Measures in mm*

DATOS TÉCNICOS
TECHNICAL DATA

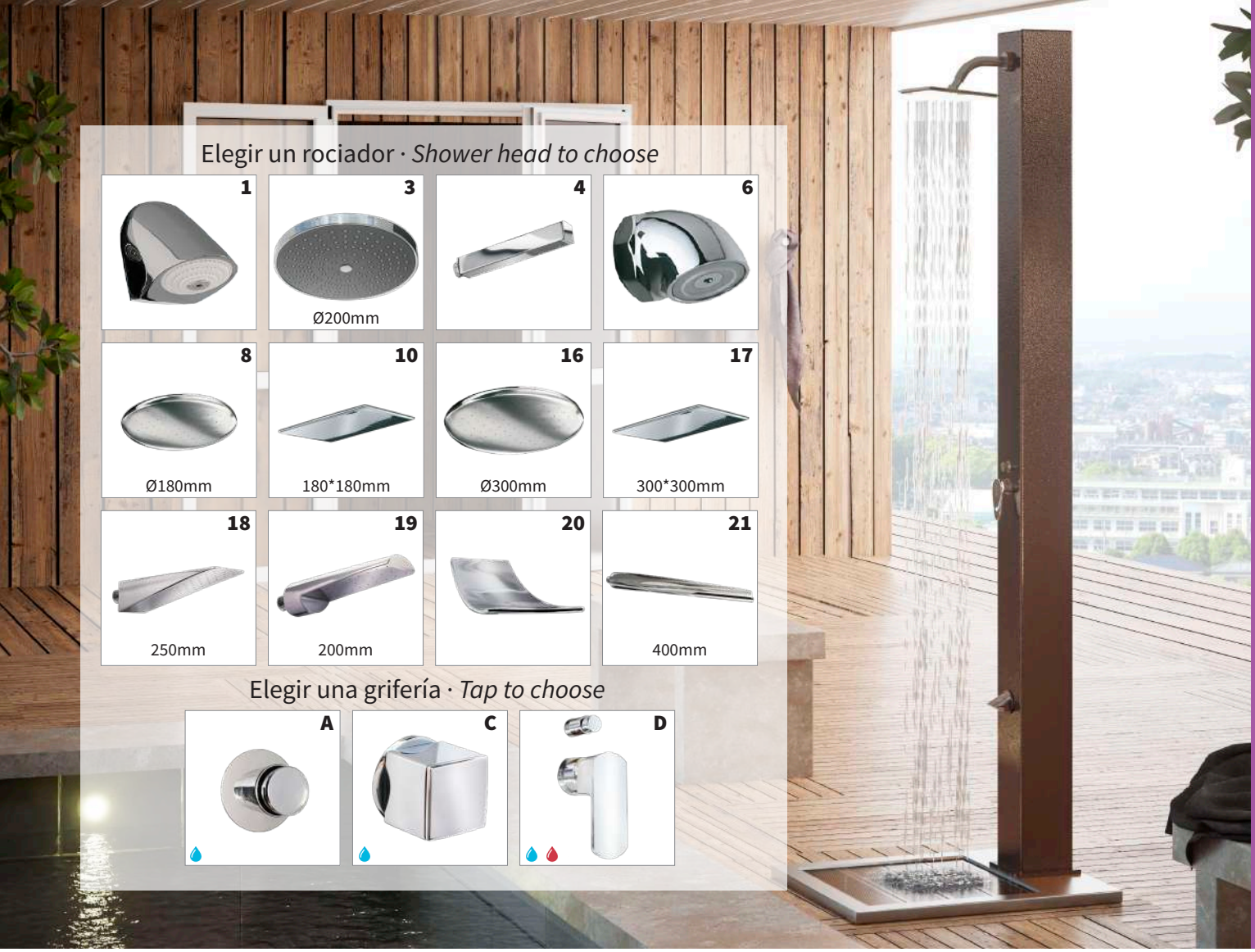

Ducha color con lavapiés en acero inoxidable AISI 316L (calidad marina).
Colour shower with footcleaner in stainless steel AISI 316L (marine quality).

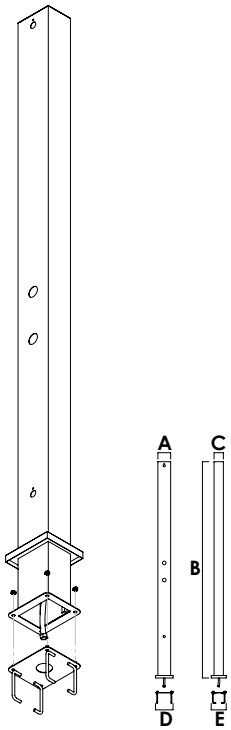

A	B	C	D	E
130	2200	95	175	150

Medidas en mm · *Measures in mm*

COLORES · *COLOURS*

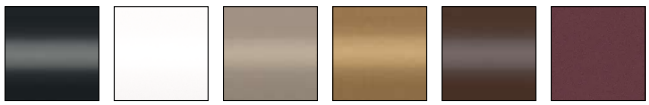

ESPECIFICACIONES · *SPECIFICATIONS*

Anclaje
Support

Tuercas
Nuts

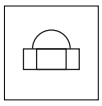

12 l/min
3bar

Toma de tierra
Electrical grounding

Conexión agua 1/2”
Water connection 1/2”

Colores disponibles
Available colours

DATOS TÉCNICOS
TECHNICAL DATA

Elegir un rociador · *Shower head to choose*

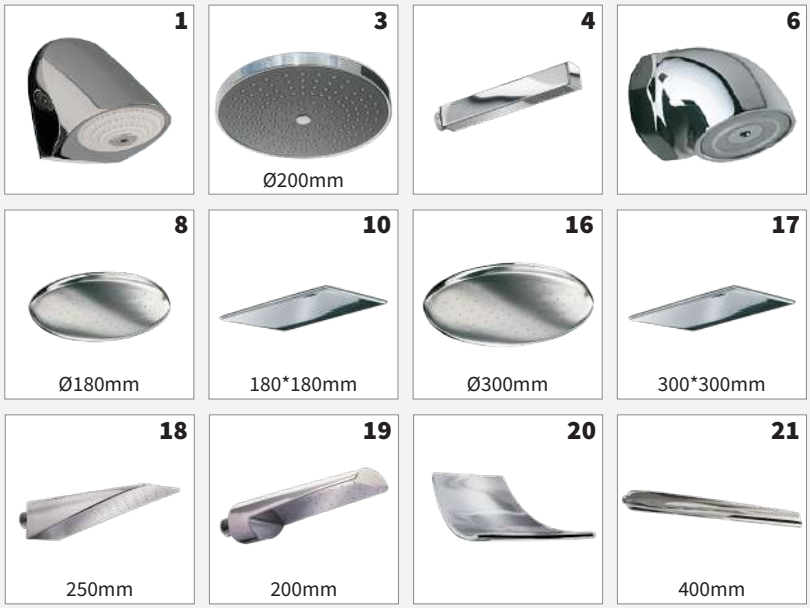

Elegir una grifería · *Tap to choose*

Ducha con flexo en acero inoxidable AISI 316L (calidad marina).
Shower with flexo in stainless steel AISI 316L (marine quality).

ACABADOS · *FINISHES*

Acabado satinado
Satin finish

ESPECIFICACIONES · *SPECIFICATIONS*

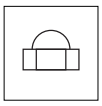

Tuercas
Nuts

Anclaje
Support

Toma de tierra
Electrical grounding

12 l/min
3bar

Conexión agua 1/2”
Water connection 1/2”

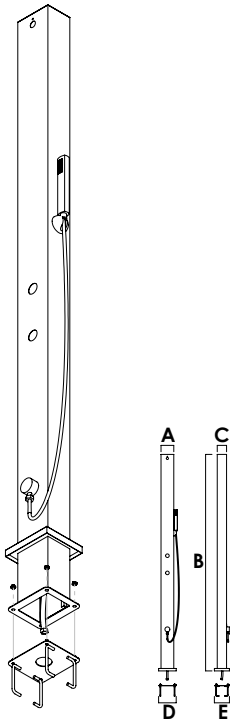

A	B	C	D	E
130	2200	95	175	150

Medidas en mm · *Measures in mm*

DATOS TÉCNICOS
TECHNICAL DATA

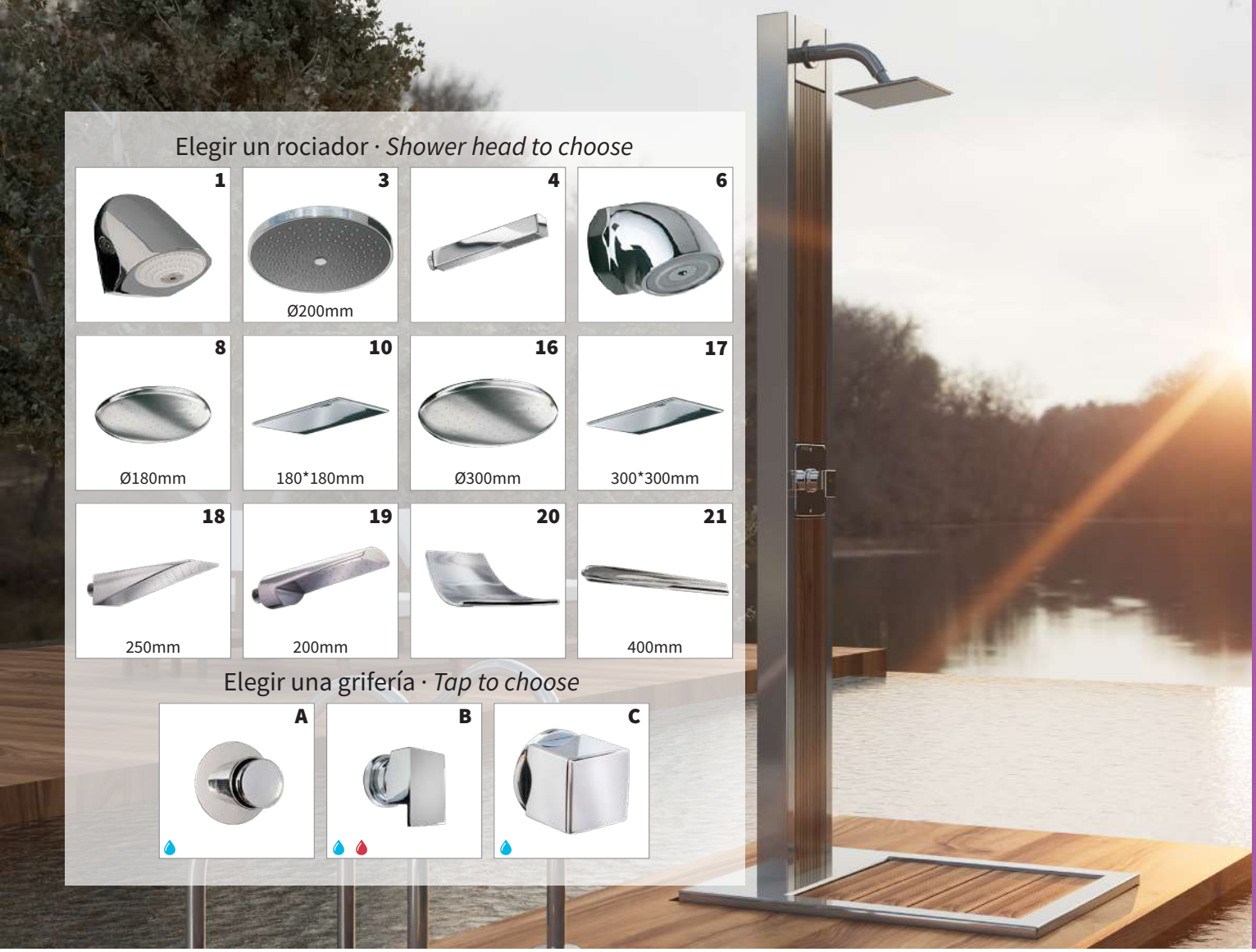

Ducha en acero inoxidable AISI 316L (calidad marina).
Shower in stainless steel AISI 316L (marine quality).

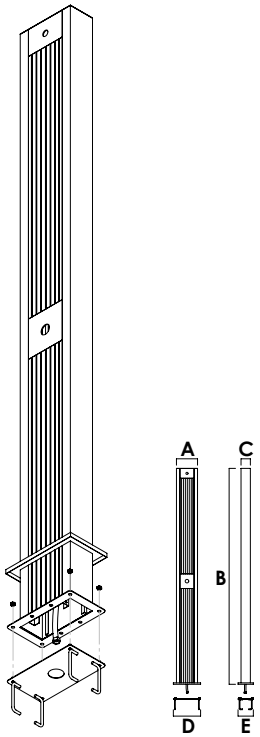

A	B	C	D	E
215	2200	95	275	155

Medidas en mm · *Measures in mm*

ACABADOS · *FINISHES*

Madera composite
Wood composite

Acabado satinado
Satin finish

ESPECIFICACIONES · *SPECIFICATIONS*

Anclaje
Support

Tuercas
Nuts

12 l/min
3bar

Toma de tierra
Electrical grounding

Conexión agua 1/2”
Water connection 1/2”

DATOS TÉCNICOS
TECHNICAL DATA

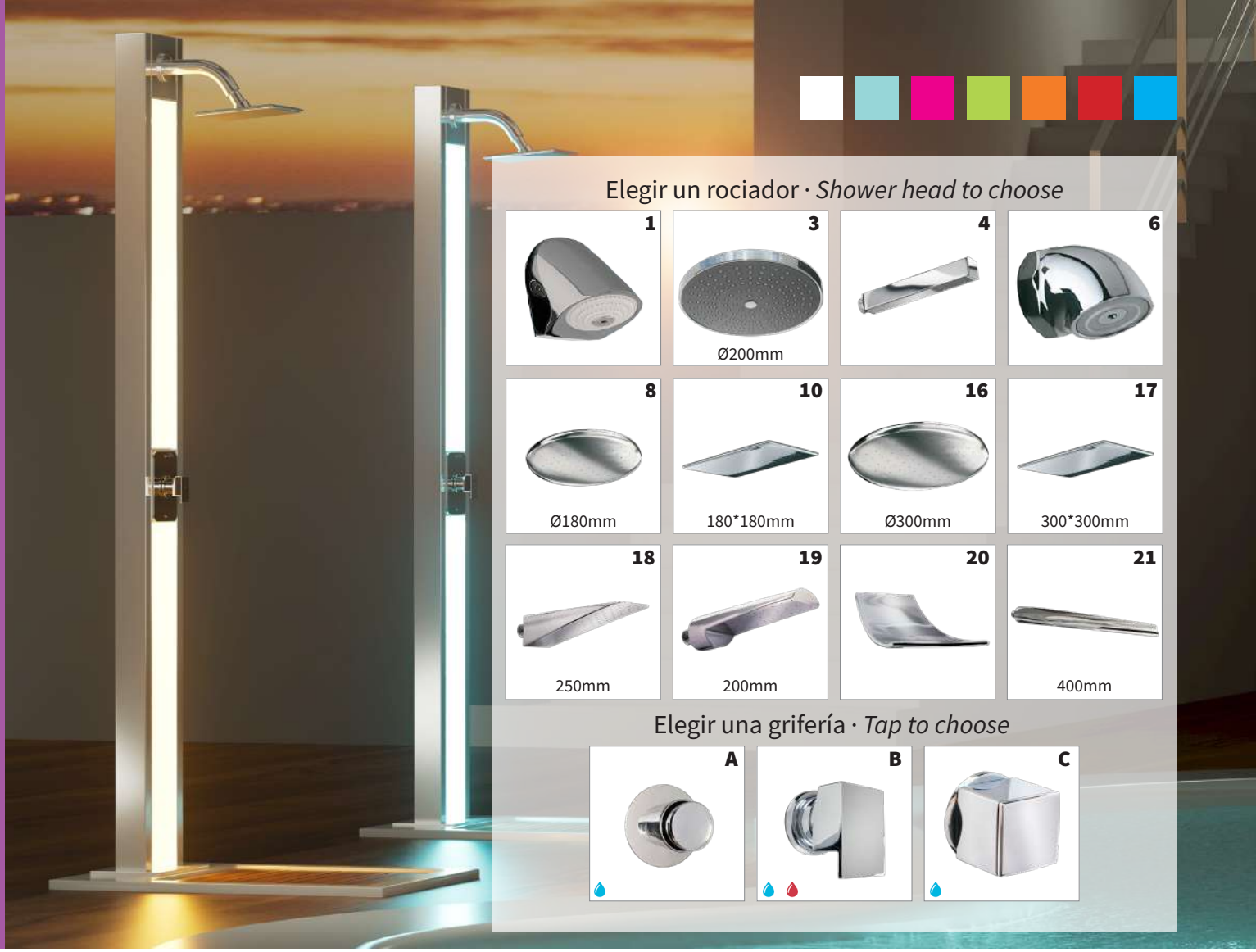

Ducha en acero inoxidable AISI 316L (calidad marina).
Shower in stainless steel AISI 316L (marine quality).

ACABADOS · *FINISHES*

Acabado satinado
Satin finish

Vidrio laminado
Laminated glass

ESPECIFICACIONES · *SPECIFICATIONS*

Tuercas
Nuts

Anclaje
Support

Control remoto
Remote control

Toma de tierra
Electrical grounding

12 l/min
3bar

DIMMER
Regulador de intensidad
Intensity regulator

Conexión agua 1/2”
Water connection 1/2”

Cromoterapia RGB
RGB Chromotherapy

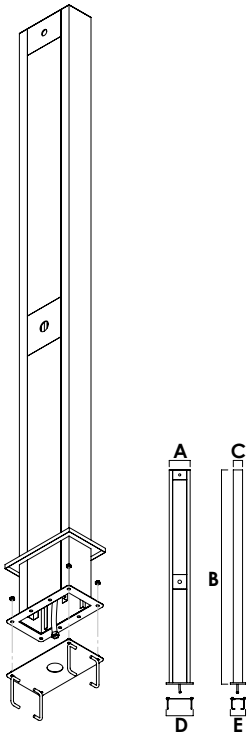

A	B	C	D	E
215	2200	95	275	155

Medidas en mm · *Measures in mm*

DATOS TÉCNICOS
TECHNICAL DATA

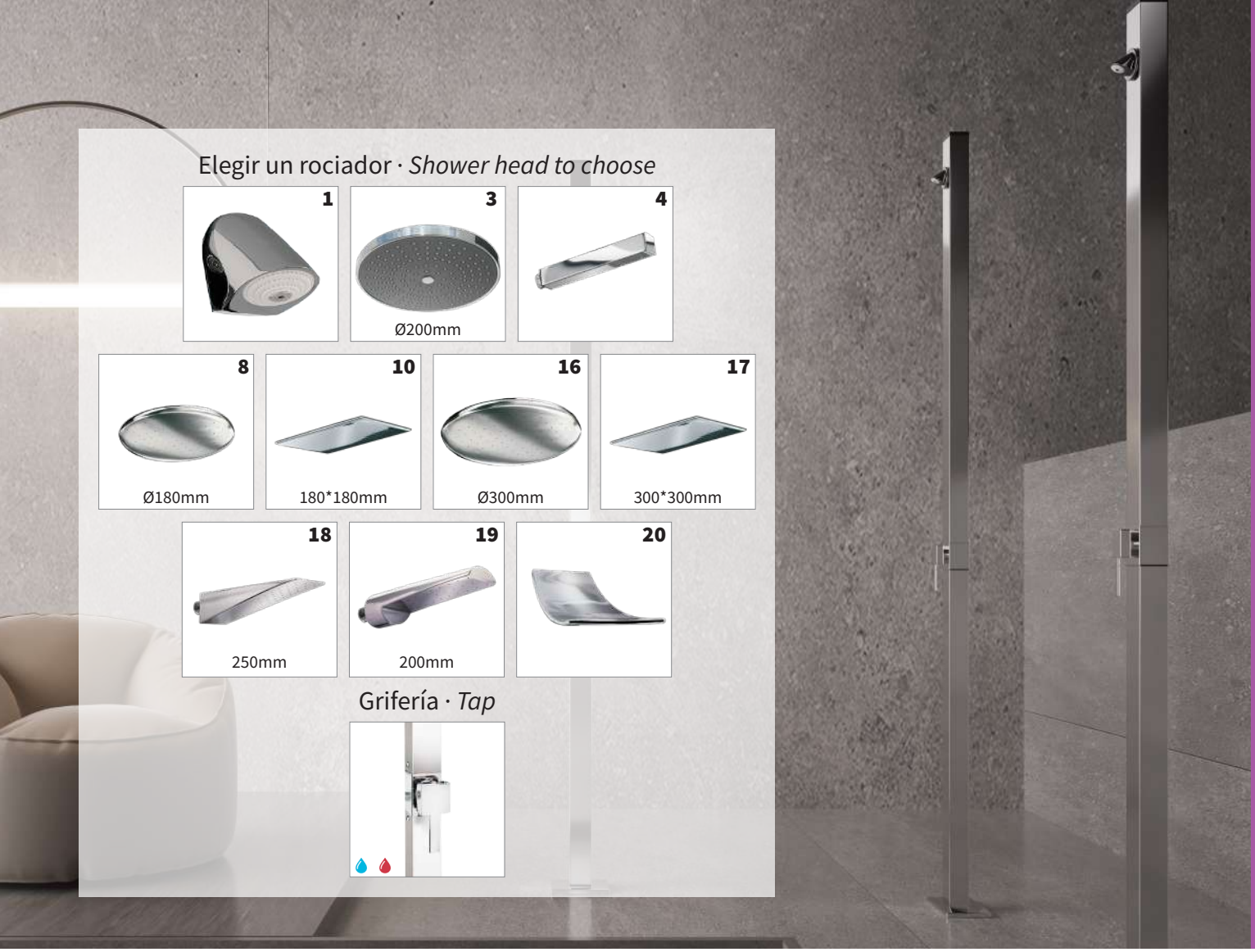

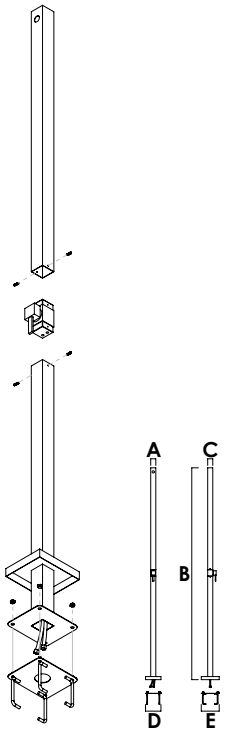

A	B	C	D	E
50	2060	50	175	150

Medidas en mm · *Measures in mm*

Ducha en acero inoxidable AISI 316L (calidad marina).
Shower in stainless steel AISI 316L (marine quality).

ACABADOS · *FINISHES*

Acabado satinado
Satin finish

ESPECIFICACIONES · *SPECIFICATIONS*

Anclaje
Support

Tuercas
Nuts

12 l/min
3bar

Toma de tierra
Electrical grounding

Conexión agua 1/2”
Water connection 1/2”

DATOS TÉCNICOS
TECHNICAL DATA

Ducha en acero inoxidable AISI 316L (calidad marina).
Shower in stainless steel AISI 316L (marine quality).

ACABADOS · *FINISHES*

Acabado satinado
Satin finish

ESPECIFICACIONES · *SPECIFICATIONS*

Tuercas
Nuts

Anclaje
Support

Toma de tierra
Electrical grounding

12 l/min
3bar

Conexión agua 1/2”
Water connection 1/2”

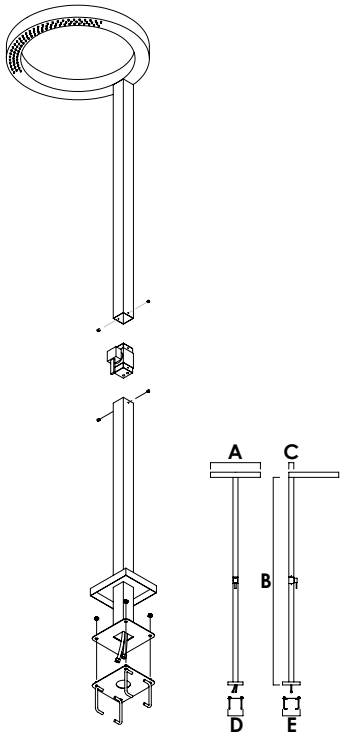

A	B	C	D	E
Ø500	2110	50	175	150

Medidas en mm · *Measures in mm*

DATOS TÉCNICOS
TECHNICAL DATA

Elegir un rociador · *Shower head to choose*

3 Ø200mm

8 Ø180mm

10 180*180mm

16 Ø300mm

17 300*300mm

Grifería · *Tap*

Ducha en acero inoxidable AISI 316L (calidad marina).
Shower in stainless steel AISI 316L (marine quality).

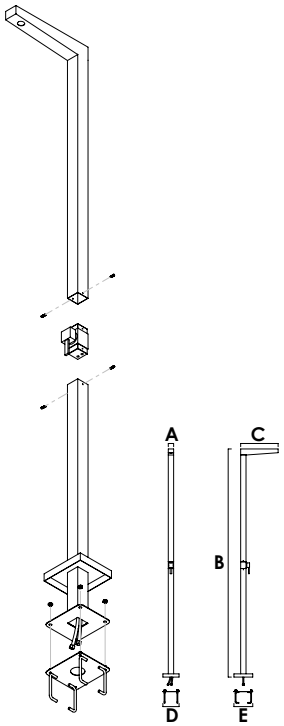

A	B	C	D	E
50	2120	350	175	150

Medidas en mm · *Measures in mm*

ACABADOS · *FINISHES*

Acabado satinado
Satin finish

ESPECIFICACIONES · *SPECIFICATIONS*

Anclaje
Support

Tuercas
Nuts

12 l/min
3bar

Toma de tierra
Electrical grounding

Conexión agua 1/2”
Water connection 1/2”

DATOS TÉCNICOS
TECHNICAL DATA

Ducha en acero inoxidable AISI 316L (calidad marina).
Shower in stainless steel AISI 316L (marine quality).

ACABADOS · *FINISHES*

Acabado satinado
Satin finish

ESPECIFICACIONES · *SPECIFICATIONS*

Tuercas
Nuts

Anclaje
Support

Toma de tierra
Electrical grounding

12 l/min
3bar

Conexión agua 1/2”
Water connection 1/2”

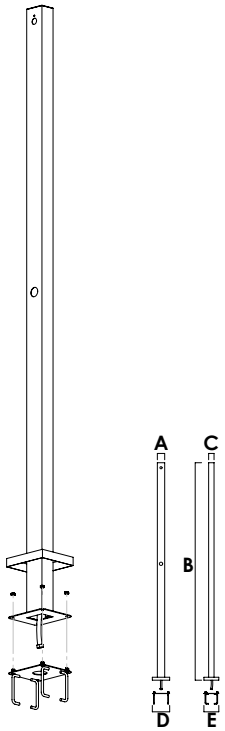

A	B	C	D	E
75	2200	55	175	150

Medidas en mm · *Measures in mm*

DATOS TÉCNICOS
TECHNICAL DATA

Elegir un rociador · *Shower head to choose*

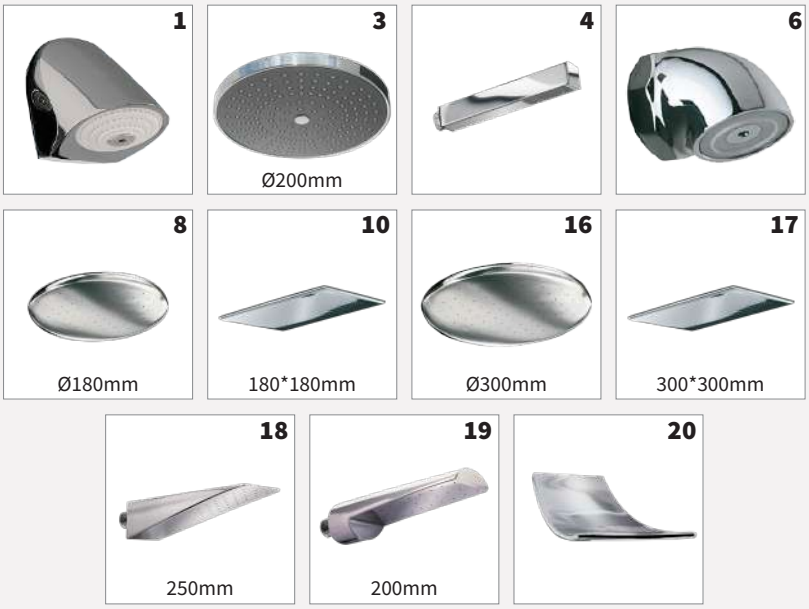

Elegir una grifería · *Tap to choose*

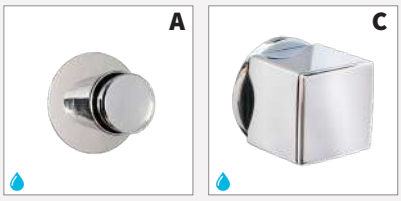

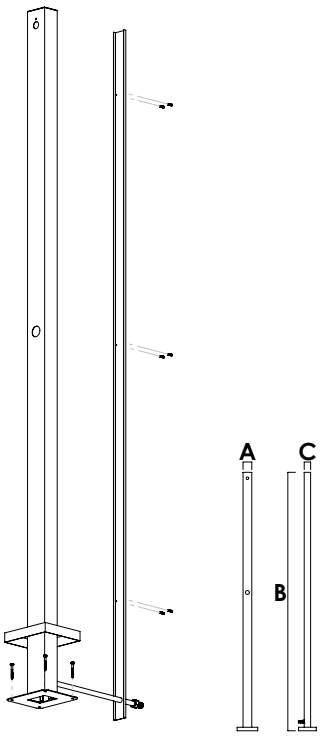

A	B	C
75	2200	55

Medidas en mm · *Measures in mm*

Ducha en acero inoxidable AISI 316L (calidad marina).
Shower in stainless steel AISI 316L (marine quality).

ACABADOS · *FINISHES*

Acabado satinado
Satin finish

ESPECIFICACIONES · *SPECIFICATIONS*

12 l/min
3bar

Tornillería
Screws

Conexión manguera
Hose connection

Toma de tierra
Electrical grounding

DATOS TÉCNICOS
TECHNICAL DATA

Elegir un rociador · *Shower head to choose*

Elegir una grifería · *Tap to choose*

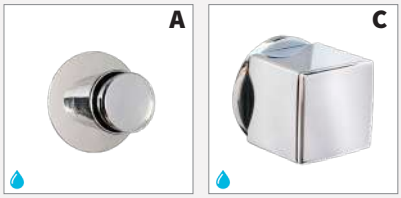

Ducha en acero inoxidable AISI 316L (calidad marina).
Shower in stainless steel AISI 316L (marine quality).

ACABADOS · *FINISHES*

Acabado satinado
Satin finish

ESPECIFICACIONES · *SPECIFICATIONS*

Tornillería
Screws

12 l/min
3bar

Toma de tierra
Electrical grounding

Conexión agua 1/2”
Water connection 1/2”

DATOS TÉCNICOS
TECHNICAL DATA

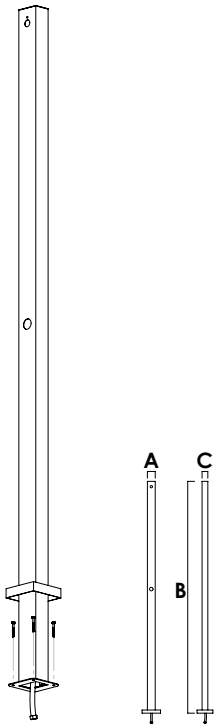

A	B	C
75	2200	55

Medidas en mm · *Measures in mm*

Elegir un rociador · *Shower head to choose*

3 Ø200mm

8 Ø180mm

10 180*180mm

16 Ø300mm

17 300*300mm

Elegir una grifería · *Tap to choose*

A

B

C

Ducha pared en acero inoxidable AISI 316L (calidad marina).
Wall shower in stainless steel AISI 316L (marine quality).

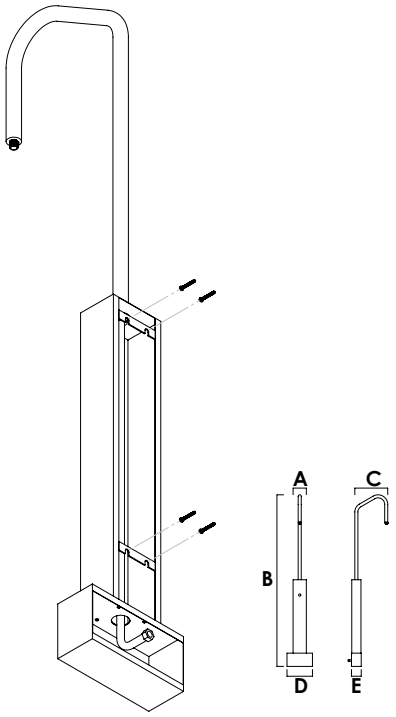

A	B	C	D	E
130	1650	310	250	95

Medidas en mm · *Measures in mm*

ACABADOS · *FINISHES*

Acabado pulido
Polished finish

Acabado satinado
Satin finish

ESPECIFICACIONES · *SPECIFICATIONS*

Instalación pared
Wall instalation

Tornillería
Screws

12 l/min
3bar

Toma de tierra
Electrical grounding

Conexión agua 1/2”
Water connection 1/2”

DATOS TÉCNICOS
TECHNICAL DATA

Ducha en acero inoxidable AISI 316L (calidad marina).
Shower in stainless steel AISI 316L (marine quality).

ACABADOS · *FINISHES*

Acabado satinado
Satin finish

ESPECIFICACIONES · *SPECIFICATIONS*

Tuercas
Nuts

Anclaje
Support

Toma de tierra
Electrical grounding

12 l/min
3bar

Conexión agua 1/2”
Water connection 1/2”

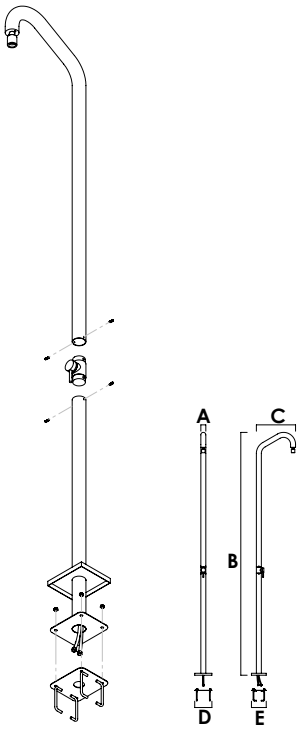

A	B	C	D	E
Ø50	2250	350	175	150

Medidas en mm · *Measures in mm*

DATOS TÉCNICOS
TECHNICAL DATA

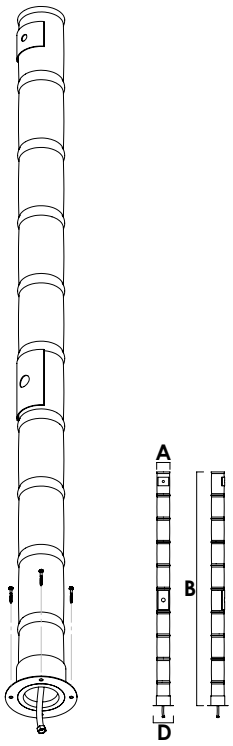

A	B	D
Ø90-125	2200	Ø190

Medidas en mm · *Measures in mm*

Ducha bambú natural y acero inoxidable AISI 316L (calidad marina).
Shower in natural bamboo and stainless steel AISI 316L (marine quality).

ACABADOS · *FINISHES*

Acabado pulido
Polished finish

Bambú natural
Natural bamboo

ESPECIFICACIONES · *SPECIFICATIONS*

12 l/min
3bar

Tornillería NO incluida
Screws NOT included

Toma de tierra
Electrical grounding

Conexión agua 1/2”
Water connection 1/2”

DATOS TÉCNICOS
TECHNICAL DATA

Elegir un rociador · *Shower head to choose*

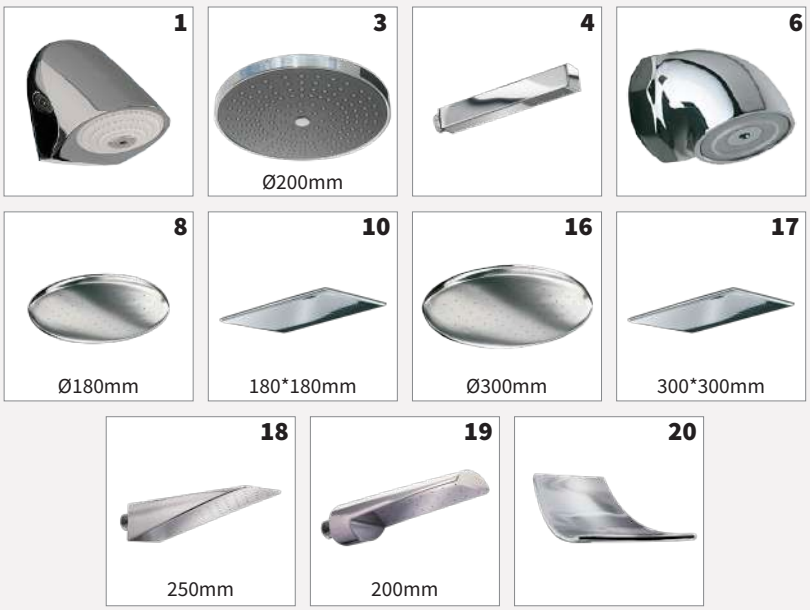

Elegir una grifería · *Tap to choose*

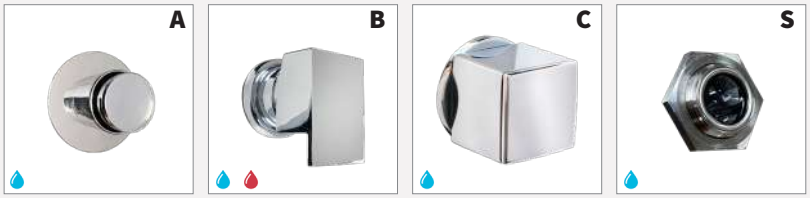

**Sólo 2 pos. · Only 2 pos.*

Ducha en acero inoxidable AISI 316L (calidad marina).
Shower in stainless steel AISI 316L (marine quality).

ACABADOS · *FINISHES*

Acabado satinado
Satin finish

ESPECIFICACIONES · *SPECIFICATIONS*

Tuercas
Nuts

Anclaje
Support

Toma de tierra
Electrical grounding

12 l/min
3bar

Conexión agua 1/2”
Water connection 1/2”

- 2 Posiciones · *Positions*
- 3 Posiciones · *Positions*
- 4 Posiciones · *Positions*

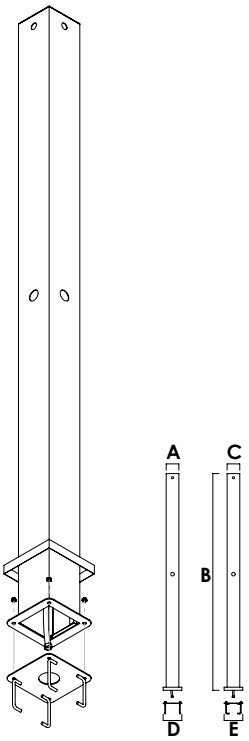

A	B	C	D	E
130	2200	130	190	190

Medidas en mm · *Measures in mm*

DATOS TÉCNICOS
TECHNICAL DATA

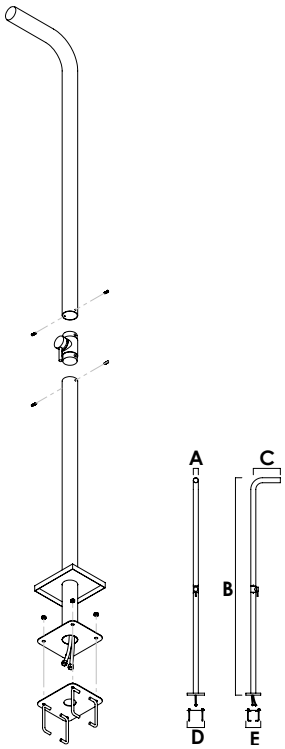

A	B	C	D	E
Ø50	2200	350	175	150

Medidas en mm · *Measures in mm*

Ducha en acero inoxidable AISI 316L (calidad marina).
Shower in stainless steel AISI 316L (marine quality).

ACABADOS · *FINISHES*

Acabado satinado
Satin finish

ESPECIFICACIONES · *SPECIFICATIONS*

Anclaje
Support

Tuercas
Nuts

12 l/min
3bar

Toma de tierra
Electrical grounding

Conexión agua 1/2”
Water connection 1/2”

DATOS TÉCNICOS
TECHNICAL DATA

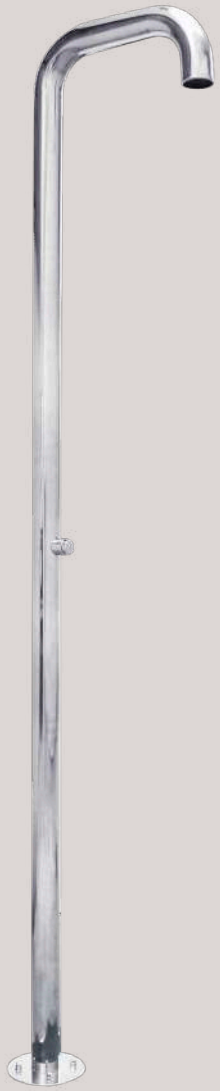

Rociador · *Shower head*

Grifería · *Tap*

Ducha en acero inoxidable AISI 316L (calidad marina).
Shower in stainless steel AISI 316L (marine quality).

ACABADOS · *FINISHES*

Acabado pulido
Polished finish

ESPECIFICACIONES · *SPECIFICATIONS*

Tuercas
Nuts

Anclaje
Support

Toma de tierra
Electrical grounding

12 l/min
3bar

Conexión agua 1/2”
Water connection 1/2”

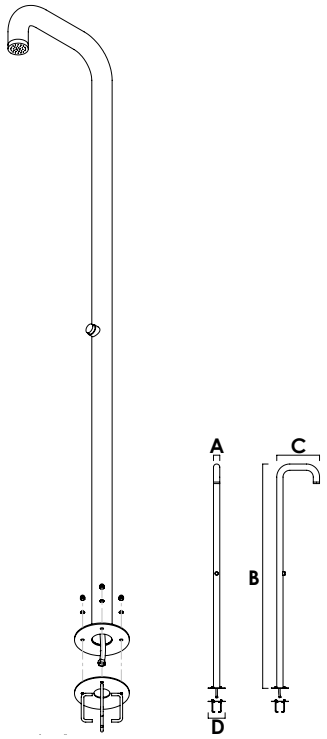

A	B	C	D
Ø63	2200	430	Ø165

Medidas en mm · *Measures in mm*

DATOS TÉCNICOS
TECHNICAL DATA

Rociador · *Shower head*

Grifería · *Tap*

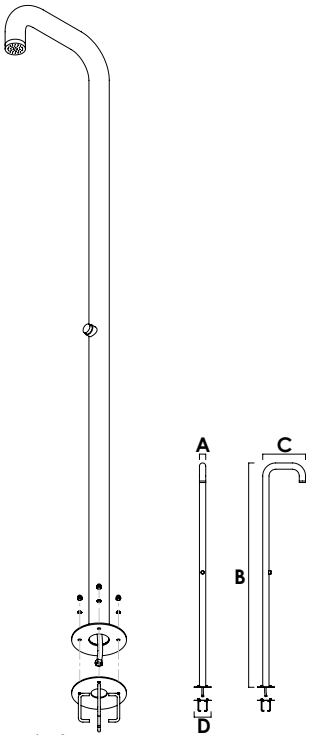

A	B	C	D
Ø63	2200	430	Ø165

Medidas en mm · *Measures in mm*

Ducha color en acero inoxidable AISI 316L (calidad marina).
Colour shower in stainless steel AISI 316L (marine quality).

COLORES · *COLOURS*

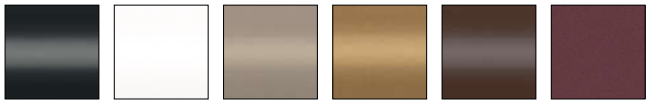

ESPECIFICACIONES · *SPECIFICATIONS*

Anclaje
Support

Tuercas
Nuts

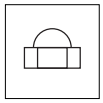

12 l/min
3bar

Toma de tierra
Electrical grounding

Conexión agua 1/2”
Water connection 1/2”

Colores disponibles
Available colours

DATOS TÉCNICOS
TECHNICAL DATA

Ducha solar en acero inoxidable AISI 316L (calidad marina).
Solar shower in stainless steel AISI 316L (marine quality).

ACABADOS · *FINISHES*

Acabado pulido
Polished finish

Acabado satinado
Satin finish

ESPECIFICACIONES · *SPECIFICATIONS*

Tuercas
Nuts

Anclaje
Support

Toma de tierra
Electrical grounding

12 l/min
3bar

Conexión agua 1/2”
Water connection 1/2”

30L

Depósito
Tank

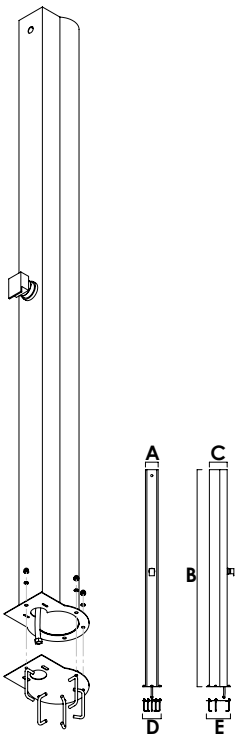

A	B	C	D	E
100	2200	175	160	225

Medidas en mm · *Measures in mm*

DATOS TÉCNICOS
TECHNICAL DATA

Elegir un rociador · *Shower head to choose*

8N Ø180mm

10N 180*180mm

16N Ø300mm

17N 300*300mm

18N 250mm

19N 200mm

21N 400mm

Grifería · *Tap*

BN

Ducha solar en acero inoxidable AISI 316L (calidad marina).
Solar shower in stainless steel AISI 316L (marine quality).

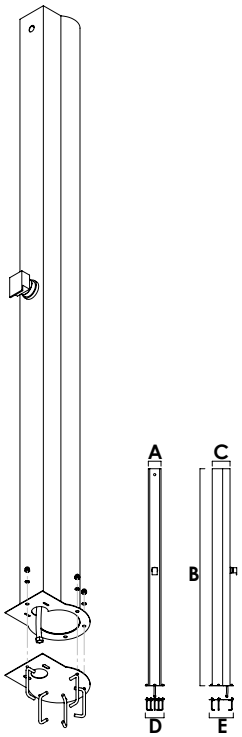

A	B	C	D	E
100	2200	175	160	225

Medidas en mm · *Measures in mm*

ACABADOS · *FINISHES*

Grifería negra
Black tap

Acabado satinado
Satin finish

Acabado pulido
Polished finish

ESPECIFICACIONES · *SPECIFICATIONS*

Anclaje
Support

Tuercas
Nuts

12 l/min
3bar

Toma de tierra
Electrical grounding

Depósito
Tank
30L

Conexión agua 1/2”
Water connection 1/2”

DATOS TÉCNICOS
TECHNICAL DATA

Ducha en acero inoxidable AISI 316L (calidad marina).
Shower in stainless steel AISI 316L (marine quality).

ACABADOS · *FINISHES*

Acabado pulido
Polished finish

ESPECIFICACIONES · *SPECIFICATIONS*

Tuercas
Nuts

Anclaje
Support

Toma de tierra
Electrical grounding

12 l/min
3bar

Conexión agua 1/2”
Water connection 1/2”

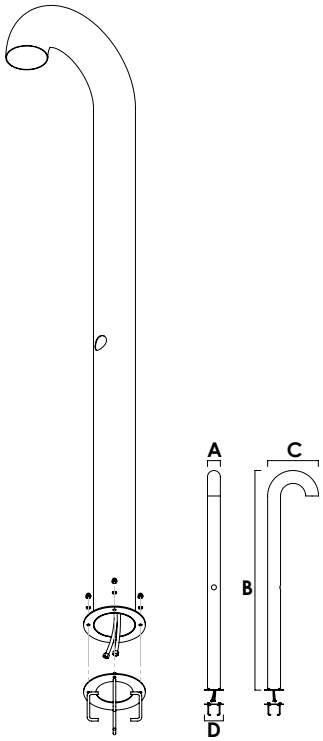

A	B	C	D
Ø129	2200	510	Ø190

Medidas en mm · *Measures in mm*

DATOS TÉCNICOS
TECHNICAL DATA

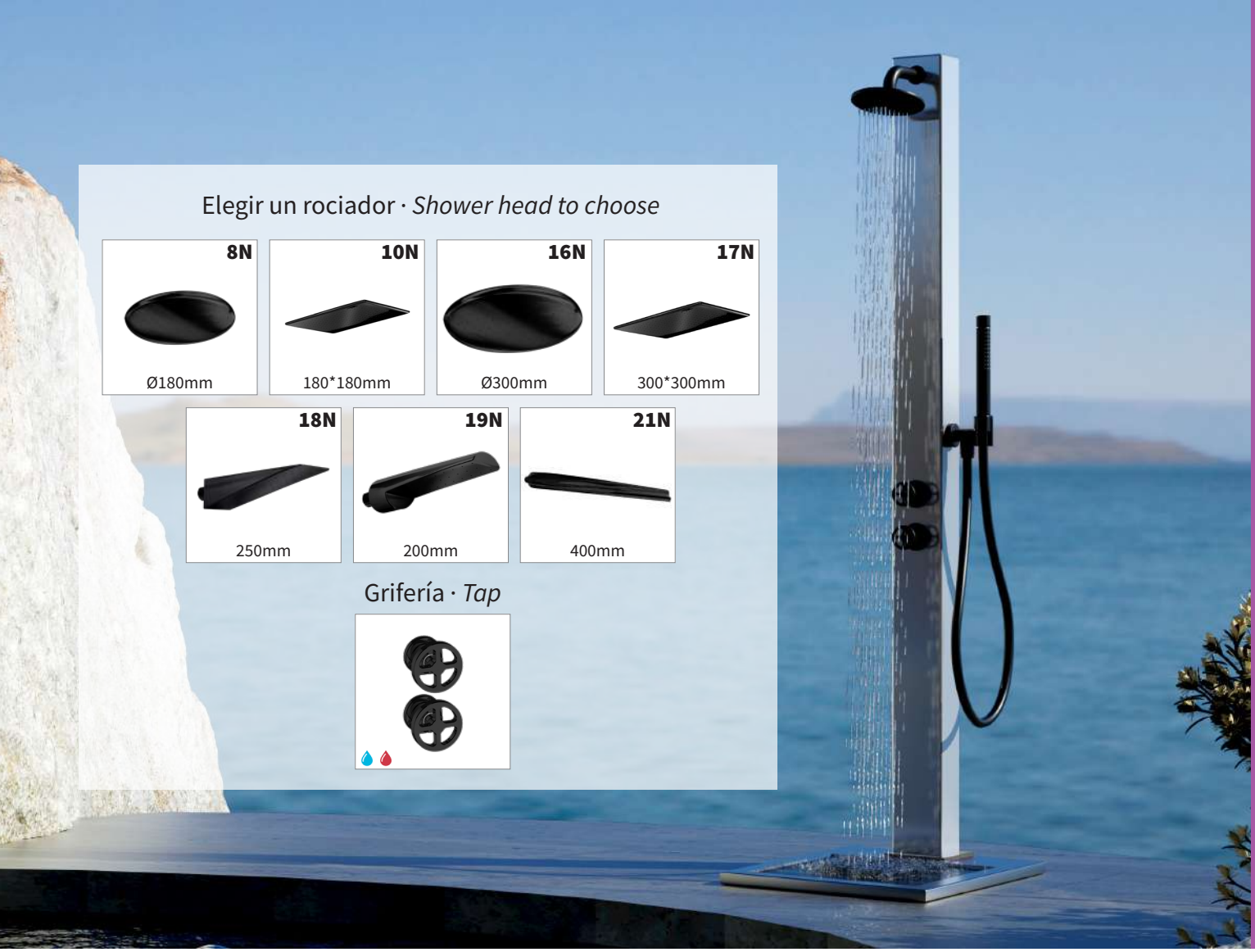

Elegir un rociador · *Shower head to choose*

8N	10N	16N	17N
Ø180mm	180*180mm	Ø300mm	300*300mm

18N	19N	21N
250mm	200mm	400mm

Grifería · *Tap*

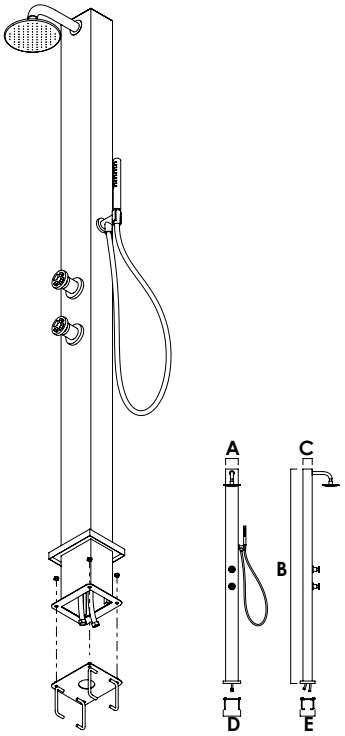

A	B	C	D	E
130	2200	95	175	150

Medidas en mm · *Measures in mm*

Ducha con flexo en acero inoxidable AISI 316L (calidad marina).
Shower with flexo in stainless steel AISI 316L (marine quality).

ACABADOS · *FINISHES*

Grifería negra
Black tap

Acabado satinado
Satin finish

ESPECIFICACIONES · *SPECIFICATIONS*

Anclaje
Support

Tuercas
Nuts

12 l/min
3bar

Toma de tierra
Electrical grounding

Termostático
Thermostatic

Conexión agua 1/2”
Water connection 1/2”

DATOS TÉCNICOS
TECHNICAL DATA

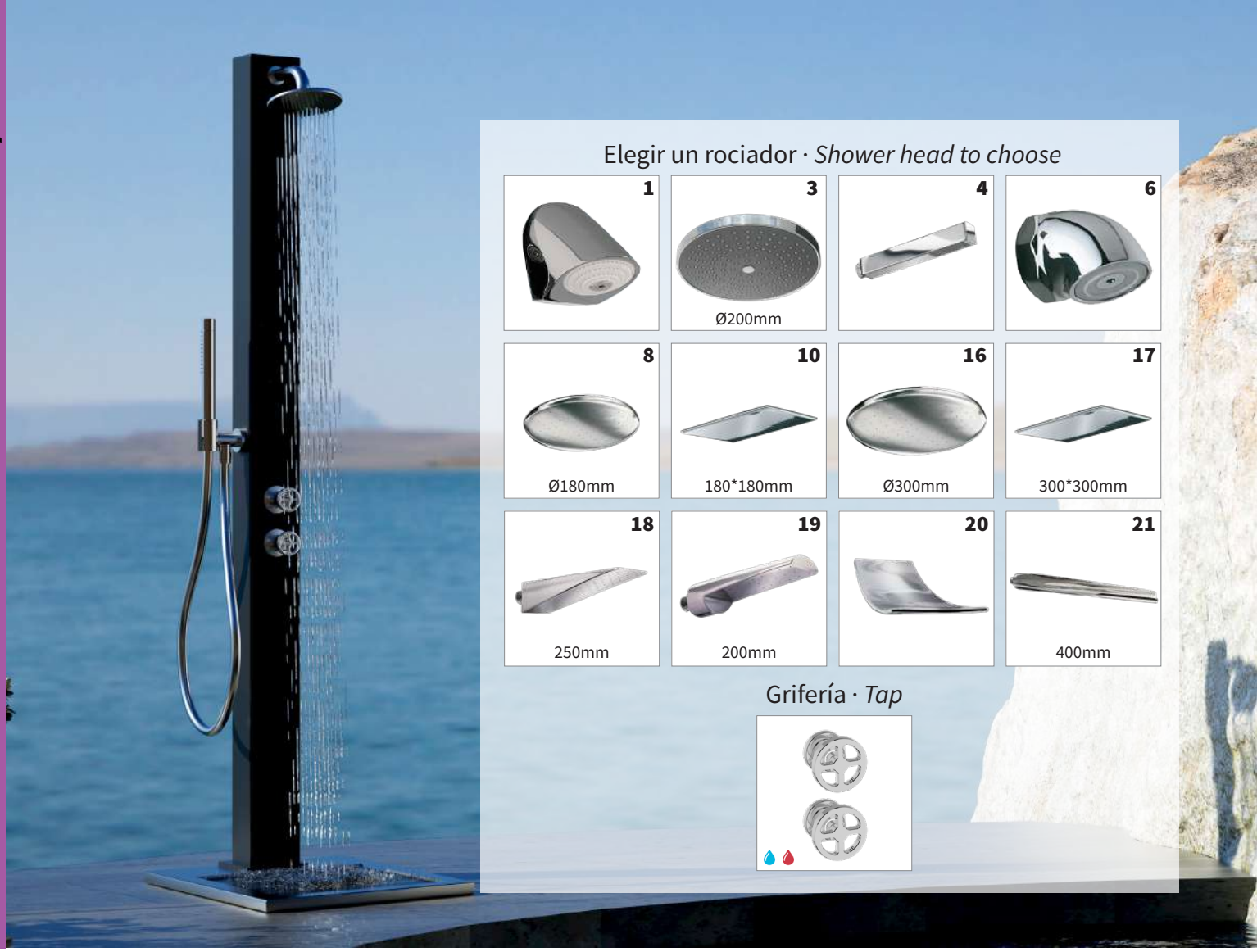

Ducha con flexo en acero inoxidable AISI 316L (calidad marina).
Shower with flexo in stainless steel AISI 316L (marine quality).

ACABADOS · *FINISHES*

Negro
Black

Grifería cromada
Chrome tap

ESPECIFICACIONES · *SPECIFICATIONS*

Tuercas
Nuts

Anclaje
Support

Toma de tierra
Electrical grounding

12 l/min
3bar

Conexión agua 1/2”
Water connection 1/2”

Termostático
Thermostatic

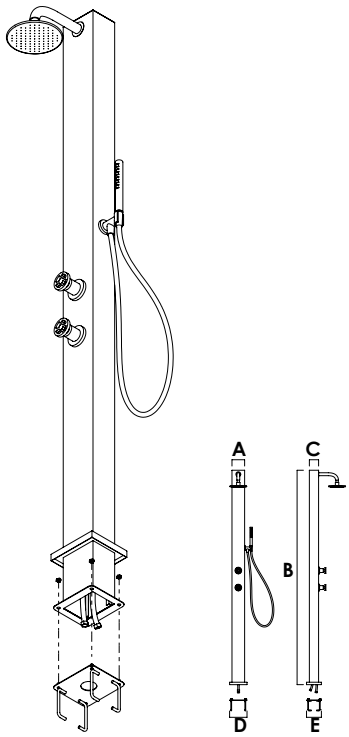

A	B	C	D	E
130	2200	95	175	150

Medidas en mm · *Measures in mm*

DATOS TÉCNICOS
TECHNICAL DATA

Ducha arco en acero inoxidable AISI 316L (calidad marina).
Arch shower in stainless steel AISI 316L (marine quality).

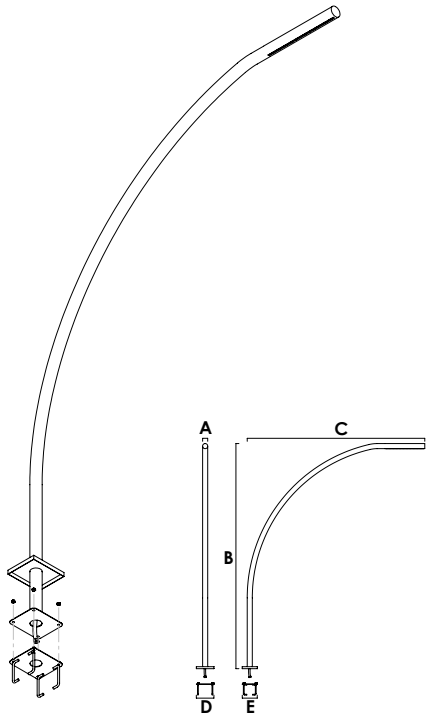

A	B	C	D	E
Ø50	2250	1780	175	150

Medidas en mm · *Measures in mm*

ACABADOS · *FINISHES*

Acabado pulido
Polished finish

ESPECIFICACIONES · *SPECIFICATIONS*

Anclaje
Support

Tuercas
Nuts

12 l/min
3bar

Toma de tierra
Electrical grounding

Grifería NO incluida
Tap NOT included

Conexión agua 1/2”
Water connection 1/2”

DATOS TÉCNICOS
TECHNICAL DATA

Ducha umbrella en acero inoxidable AISI 316L (calidad marina).
Umbrella shower in stainless steel AISI 316L (marine quality).

ACABADOS · *FINISHES*

Acabado pulido
Polished finish

ESPECIFICACIONES · *SPECIFICATIONS*

Tuercas
Nuts

Anclaje
Support

Toma de tierra
Electrical grounding

12 l/min
3bar

Conexión agua 1/2”
Water connection 1/2”

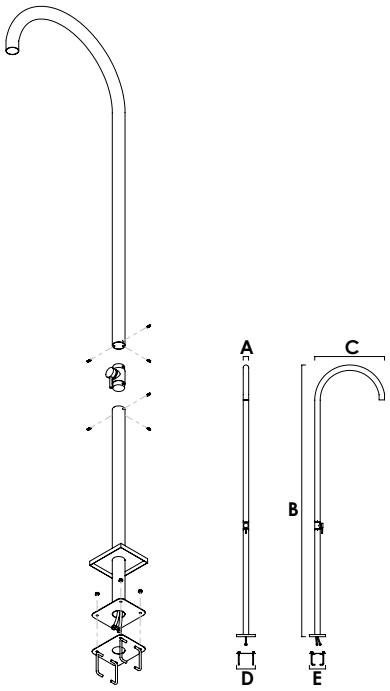

A	B	C	D	E
Ø50	2500	600	175	150

Medidas en mm · *Measures in mm*

DATOS TÉCNICOS
TECHNICAL DATA

Elegir un rociador · *Shower head to choose*

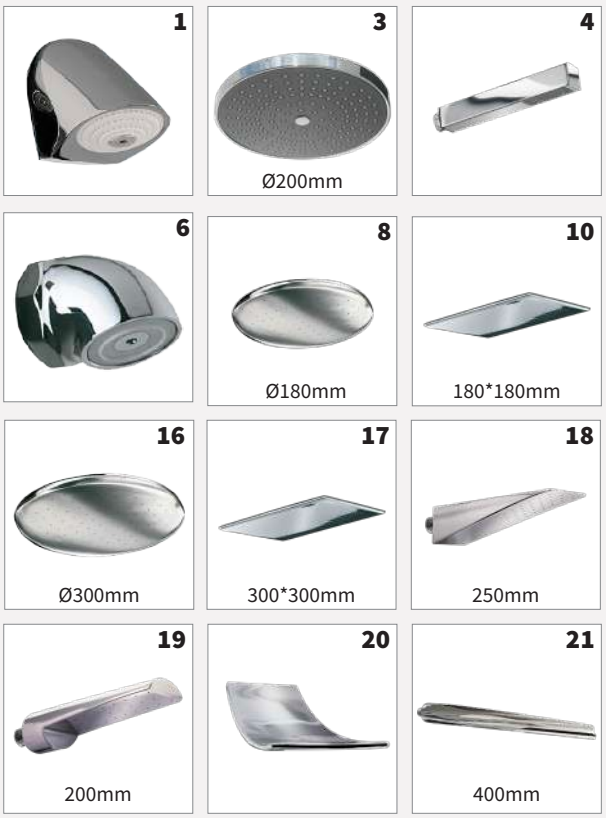

Elegir una grifería · *Tap to choose*

Conjunto ducha.
Shower set.

INSTALACIÓN · *INSTALLATION*

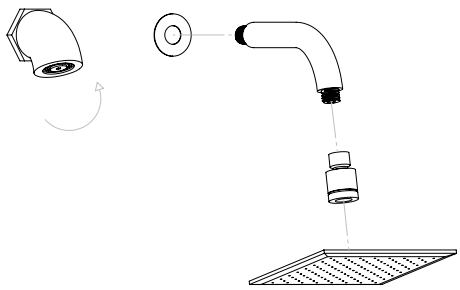

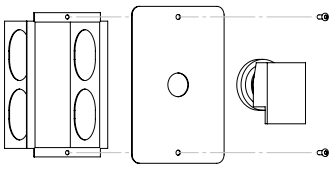

ACABADOS · *FINISHES*

Acabado pulido
Polished finish

ESPECIFICACIONES · *SPECIFICATIONS*

Tornillería
Screws

Instalación pared
Wall installation

DATOS TÉCNICOS
TECHNICAL DATA

Elegir un rociador · *Shower head to choose*

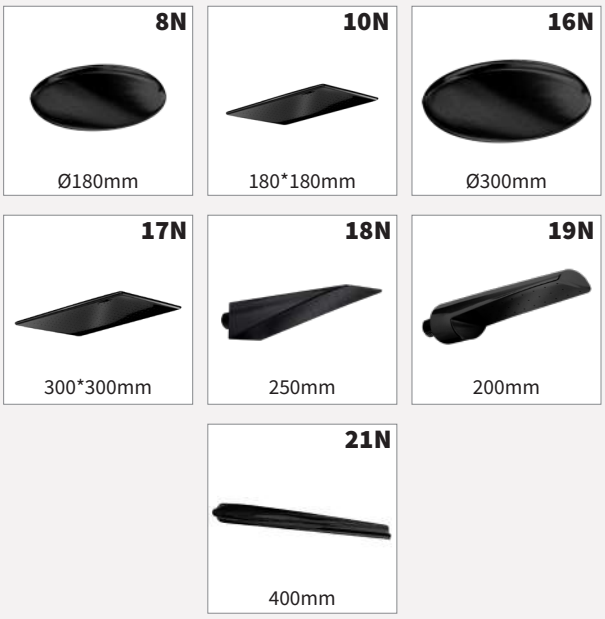

Grifería · *Tap*

Conjunto ducha.
Shower set.

ACABADOS · *FINISHES*

Negro
Black

ESPECIFICACIONES · *SPECIFICATIONS*

Tornillería
Screws

Instalación pared
Wall installation

INSTALACIÓN · *INSTALLATION*

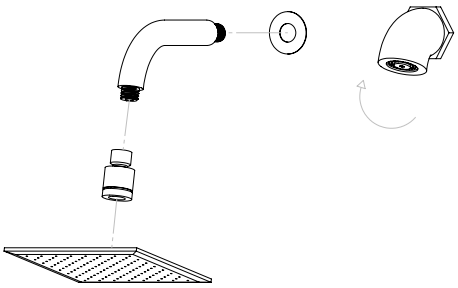

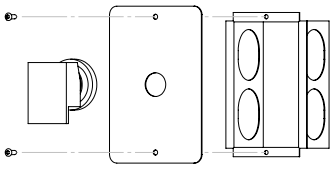

DATOS TÉCNICOS
TECHNICAL DATA

Plato de ducha para empotrar en acero inoxidable AISI 316L (calidad marina).
Shower base to embed in stainless steel AISI 316L (marine quality).

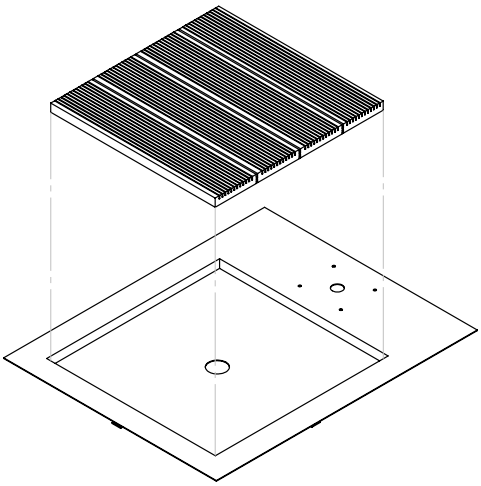

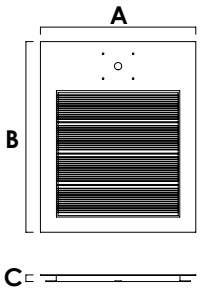

A	B	C
750	920	34

Medidas en mm · *Measures in mm*

ACABADOS · *FINISHES*

Madera composite
Wood composite

Acabado satinado
Satin finish

ESPECIFICACIONES · *SPECIFICATIONS*

Desagüe incluido
Drain included

DATOS TÉCNICOS
TECHNICAL DATA

**Especificar modelo de ducha · Specify shower model*

Plato de ducha en acero inoxidable AISI 316L (calidad marina). Patas regulables.
Shower base in stainless steel AISI 316L (marine quality). Regulable legs.

ACABADOS · *FINISHES*

Acabado satinado
Satin finish

Madera composite
Wood composite

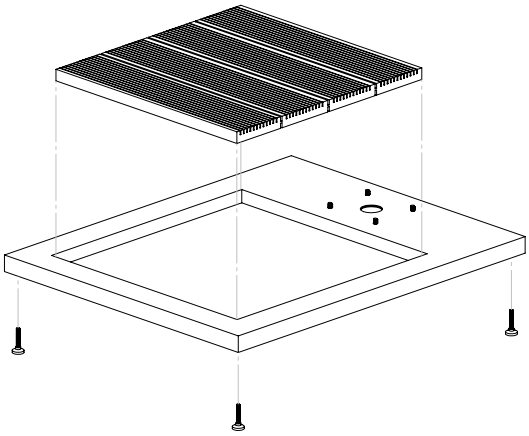

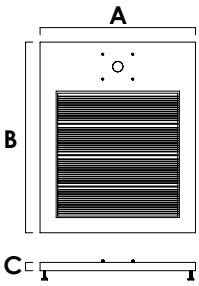

A	B	C
750	920	40

Medidas en mm · *Measures in mm*

DATOS TÉCNICOS
TECHNICAL DATA

**Especificar modelo de ducha · Specify shower model*

Lavapiés en acero inoxidable AISI 316L (calidad marina).
Footcleaner in stainless steel AISI 316L (marine quality).

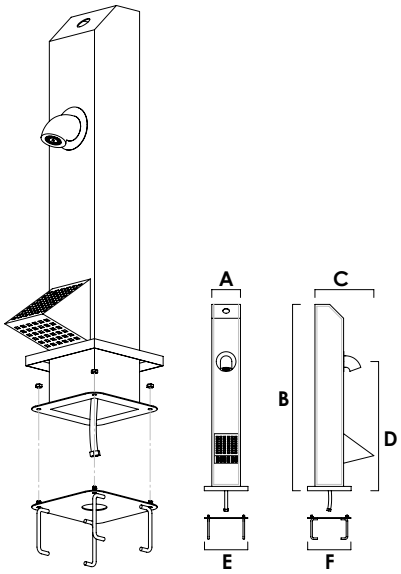

A	B	C	D	E	F
150	940	310	650	220	220

Medidas en mm · *Measures in mm*

ACABADOS · *FINISHES*

Acabado satinado
Satin finish

ESPECIFICACIONES · *SPECIFICATIONS*

Anclaje
Support

Tuercas
Nuts

Toma de tierra
Electrical grounding

Conexión agua 1/2”
Water connection 1/2”

DATOS TÉCNICOS
TECHNICAL DATA

Rociador · *Shower head*

Grifería · *Tap*

Lavapiés doble en acero inoxidable AISI 316L (calidad marina).
Double footcleaner in stainless steel AISI 316L (marine quality).

ACABADOS · *FINISHES*

Acabado satinado
Satin finish

ESPECIFICACIONES · *SPECIFICATIONS*

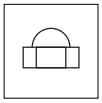

Tuercas
Nuts

Anclaje
Support

Toma de tierra
Electrical grounding

Conexión agua 1/2”
Water connection 1/2”

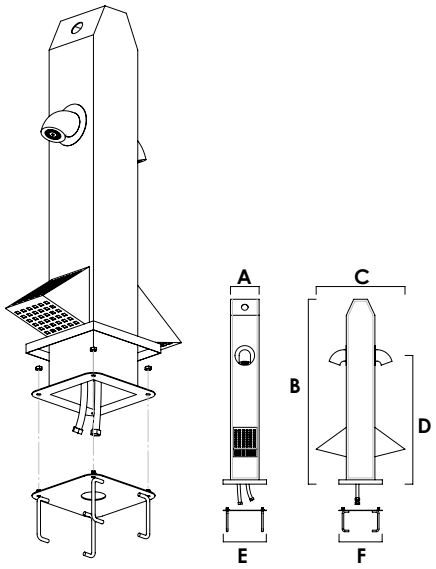

A	B	C	D	E	F
150	940	470	650	220	220

Medidas en mm · *Measures in mm*

DATOS TÉCNICOS
TECHNICAL DATA

Grifería · *Tap*

Lavapiés con flexo en acero inoxidable AISI 316L (calidad marina).
Footcleaner with flexo in stainless steel AISI 316L (marine quality).

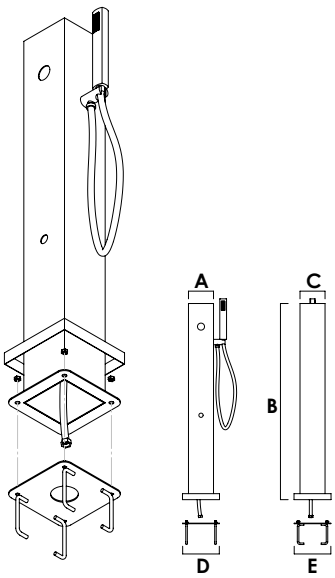

A	B	C	D	E
130	1000	130	190	190

Medidas en mm · *Measures in mm*

ACABADOS · *FINISHES*

Acabado satinado
Satin finish

ESPECIFICACIONES · *SPECIFICATIONS*

Anclaje
Support

Tuercas
Nuts

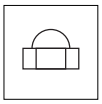

Toma de tierra
Electrical grounding

Conexión agua 1/2”
Water connection 1/2”

DATOS TÉCNICOS
TECHNICAL DATA

Lavapiés en acero inoxidable AISI 316L (calidad marina).
Footcleaner in stainless steel AISI 316L (marine quality).

ACABADOS · *FINISHES*

Acabado pulido
Polished finish

ESPECIFICACIONES · *SPECIFICATIONS*

Tuercas
Nuts

Anclaje
Support

Toma de tierra
Electrical grounding

Conexión agua 1/2”
Water connection 1/2”

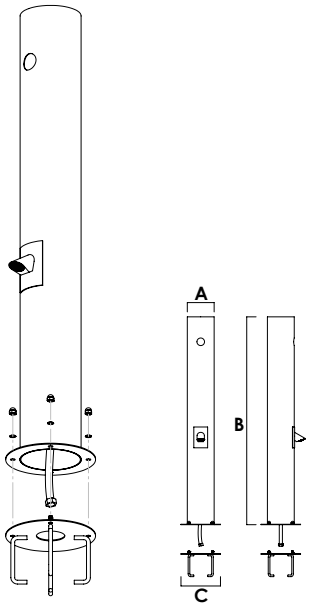

A	B	C
Ø129	1000	Ø190

Medidas en mm · *Measures in mm*

DATOS TÉCNICOS
TECHNICAL DATA

Rociador · *Shower head*

Grifería · *Tap*

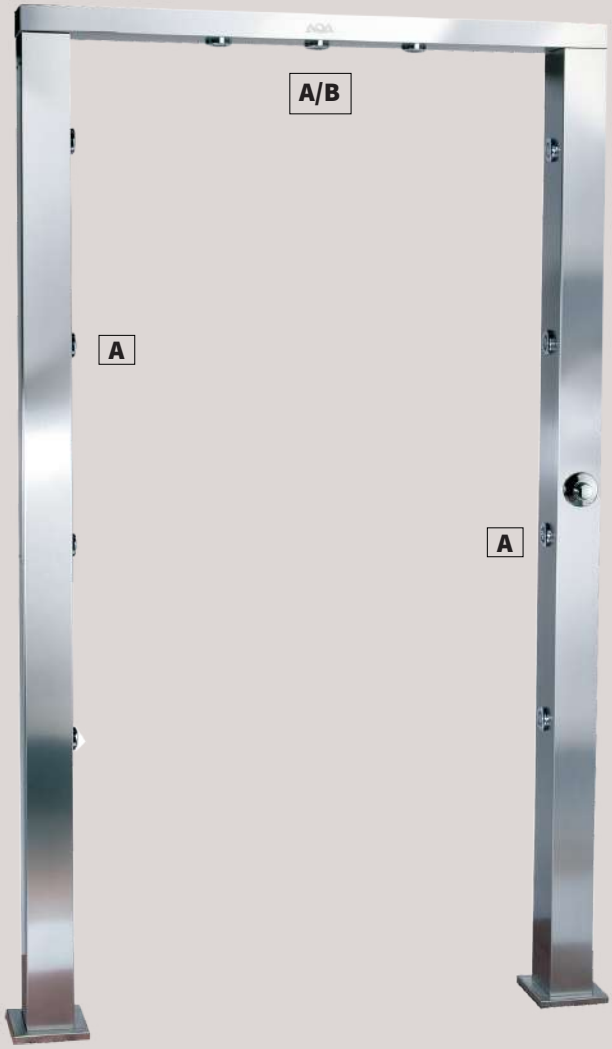

Puente ducha en acero inoxidable AISI 316L (calidad marina).
Shower bridge in stainless steel AISI 316L (marine quality).

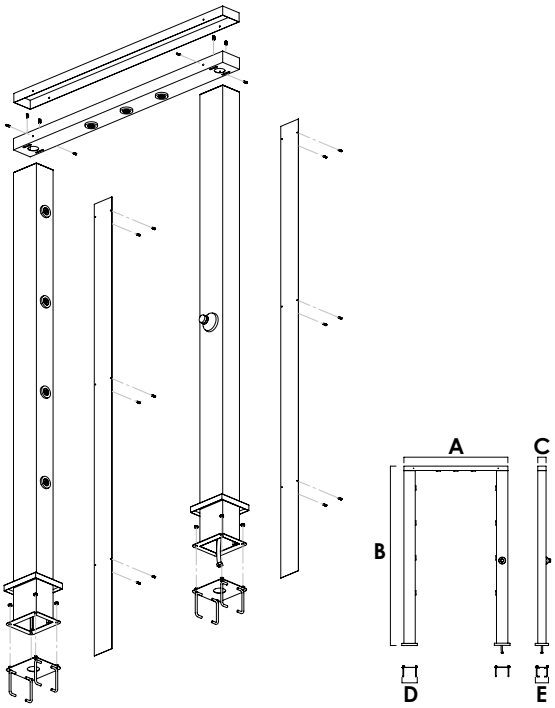

A	B	C	D	E
1190	2050	130	150	175

Medidas en mm · *Measures in mm*

ACABADOS · *FINISHES*

Acabado satinado
Satin finish

ESPECIFICACIONES · *SPECIFICATIONS*

Anclaje (x2)
Support (x2)

Tuercas
Nuts

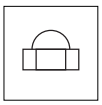

12 l/min
3bar

Toma de tierra
Electrical grounding

Conexión agua 1/2”
Water connection 1/2”

DATOS TÉCNICOS
TECHNICAL DATA

Rociadores & Accesorios
Shower heads & Accessories

Productos a medida bajo pedido · Custom-made products on request.

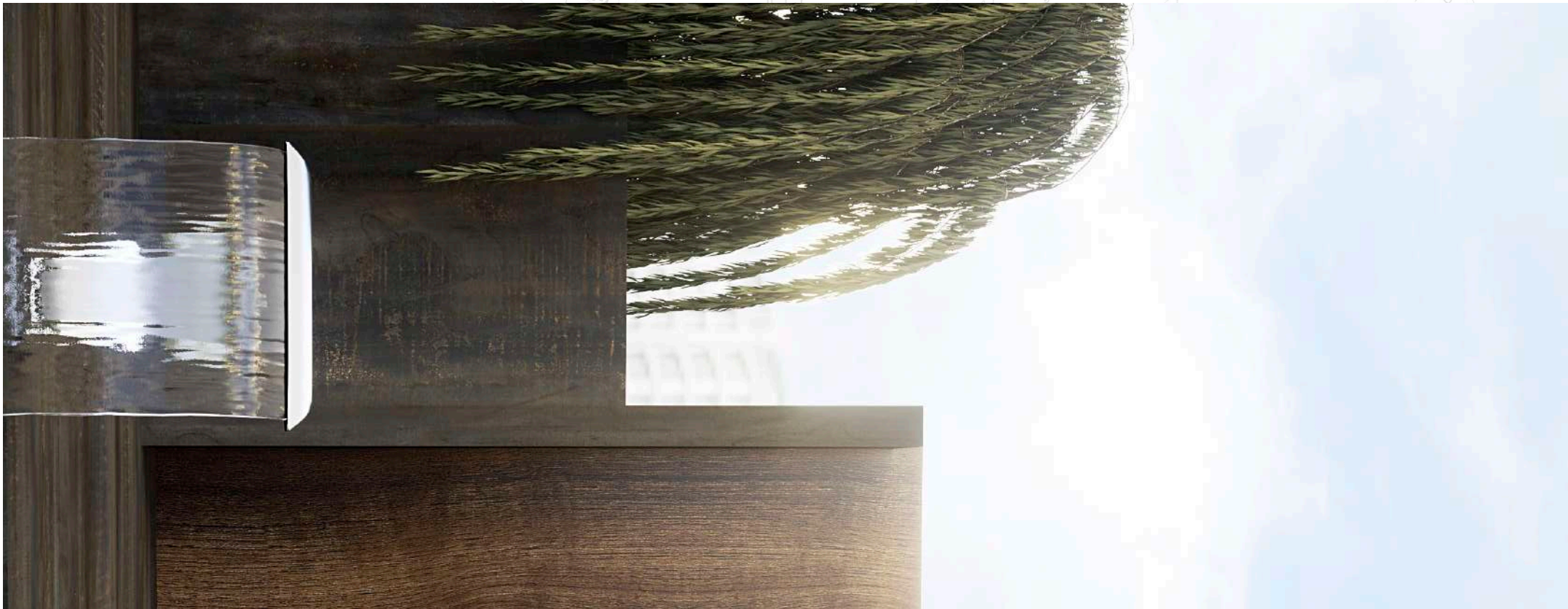

*Las imágenes de los productos pueden diferir del artículo real, incluyendo variaciones en color, textura y diseño.
*The images of the products may difer from the actual item, including variations in colour, texture, and design.

Rociador cuadrado antical en acero inoxidable AISI 316L (calidad marina).
Square anti-calcaire shower head in stainless steel AISI 316L (marine quality).

ACABADOS · *FINISHES*

Acabado pulido
Polished finish

Acabado satinado
Satin finish

ESPECIFICACIONES · *SPECIFICATIONS*

Toma de agua 1/2”
Water intake 1/2”

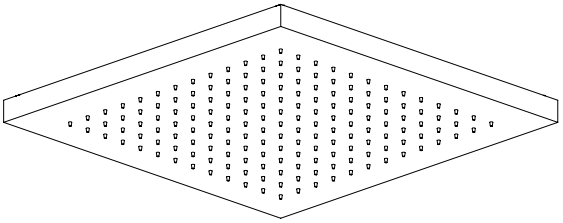

A	B	C
300	300	30
500	500	30
800	800	30

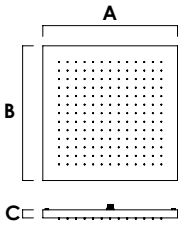

Medidas en mm · *Measures in mm*

DATOS TÉCNICOS
TECHNICAL DATA

Rociador pared antical con cascada en acero inoxidable AISI 316L (calidad marina).
Anti-calcaire wall shower head with waterfall in stainless steel AISI 316L (marine quality).

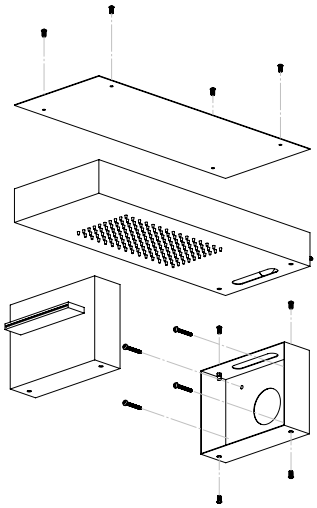

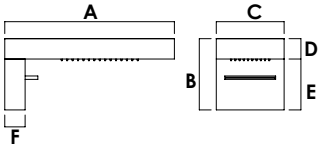

A	B	C	D	E	F
500	210	200	60	150	60

Medidas en mm · *Measures in mm*

ACABADOS · *FINISHES*

Acabado satinado
Satin finish

Acabado pulido
Polished finish

ESPECIFICACIONES · *SPECIFICATIONS*

Tornillería incluida
Screws included

Toma de agua 1/2”
Water intake 1/2”

Instalación pared
Wall installation

DATOS TÉCNICOS
TECHNICAL DATA

Rociador extraplano cuadrado antical en acero inoxidable AISI 316L (calidad marina).
Extra-flat square anti-calcaire shower head in stainless steel AISI 316L (marine quality).

ACABADOS · *FINISHES*

Acabado pulido
Polished finish

Acabado satinado
Satin finish

ESPECIFICACIONES · *SPECIFICATIONS*

Toma de agua 1/2”
Water intake 1/2”

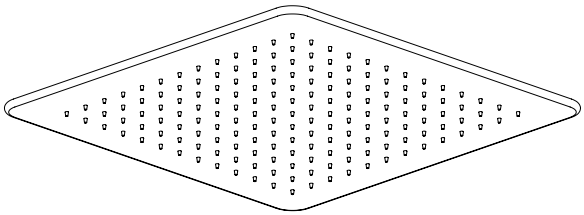

A	B	C
180	180	10
300	300	10
500	500	10

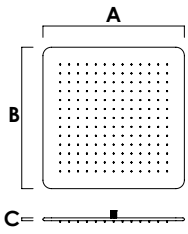

Medidas en mm · *Measures in mm*

DATOS TÉCNICOS
TECHNICAL DATA

Rociador extraplano redondo antical en acero inoxidable AISI 316L (calidad marina).
Extra-flat round anti-calcaire shower head in stainless steel AISI 316L (marine quality).

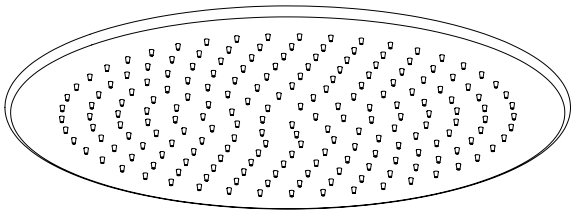

A	B
Ø180	10
Ø300	10
Ø500	10
Ø700	10

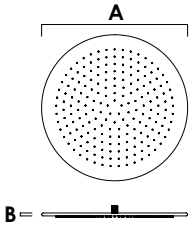

Medidas en mm · *Measures in mm*

ACABADOS · *FINISHES*

Acabado satinado
Satin finish

Acabado pulido
Polished finish

ESPECIFICACIONES · *SPECIFICATIONS*

Toma de agua 1/2”
Water intake 1/2”

DATOS TÉCNICOS
TECHNICAL DATA

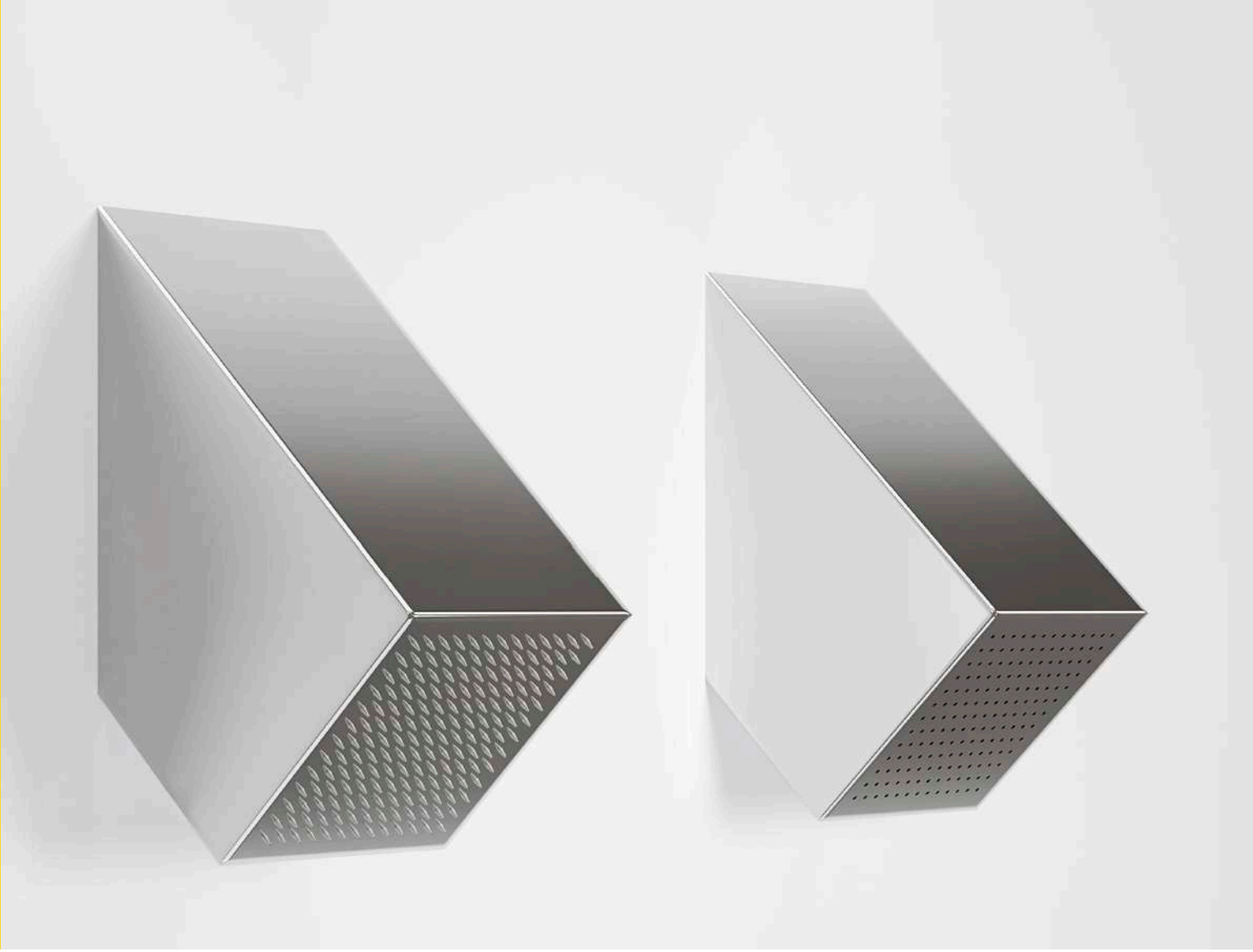

Rociador pared cuardado con o sin antical en acero inoxidable AISI 316L (calidad marina).
Square wall shower head with or without anti-calcaire in stainless steel AISI 316L (marine quality).

ACABADOS · *FINISHES*

Acabado pulido
Polished finish

Acabado satinado
Satin finish

ESPECIFICACIONES · *SPECIFICATIONS*

Tornillería
Screws

Instalación pared
Wall installation

Toma de agua 1/2”
Water intake 1/2”

Reductor presión/caudal
Flowrate/pressure reductor

DATOS TÉCNICOS
TECHNICAL DATA

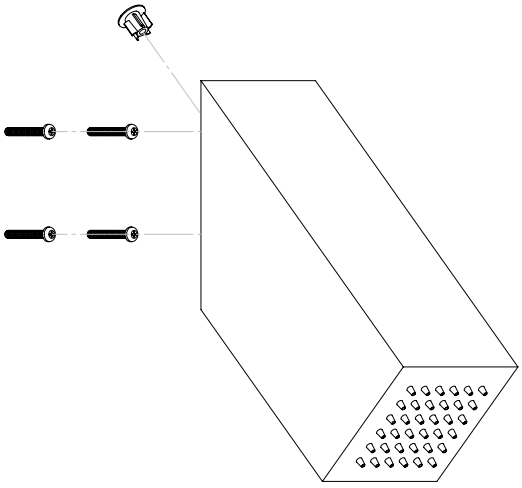

A	B
250	100
250	130

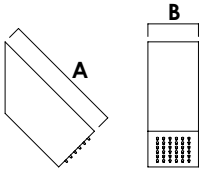

Medidas en mm · *Measures in mm*

Rociador pared redondo con o sin antical en acero inoxidable AISI 316L (calidad marina).
Round wall shower head with or without anti-calcaire in stainless steel AISI 316L (marine quality).

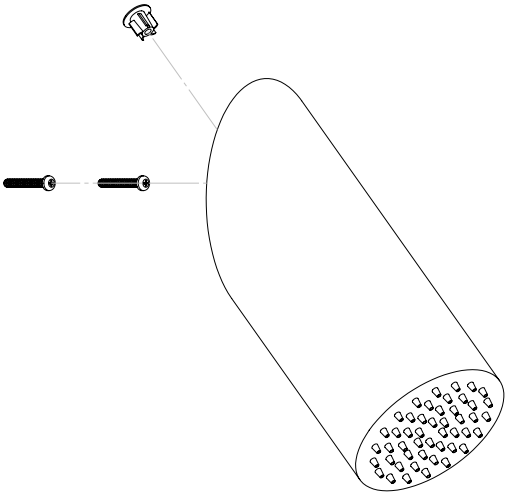

A	B
250	Ø104
250	Ø129

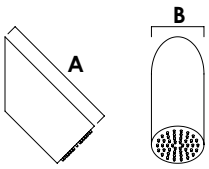

Medidas en mm · *Measures in mm*

ACABADOS · *FINISHES*

Acabado satinado
Satin finish

Acabado pulido
Polished finish

ESPECIFICACIONES · *SPECIFICATIONS*

Instalación pared
Wall installation

Tornillería
Screws

Toma de agua 1/2”
Water intake 1/2”

Reductor presión/caudal
Flowrate/pressure reductor

DATOS TÉCNICOS
TECHNICAL DATA

Rociador techo redondo con o sin antical en acero inoxidable AISI 316L (calidad marina).
Round ceiling shower head with or without anti-calcaire in stainless steel AISI 316L (marine quality).

ACABADOS · *FINISHES*

Acabado pulido
Polished finish

Acabado satinado
Satin finish

ESPECIFICACIONES · *SPECIFICATIONS*

Tornillería incluida
Screws *included*

Toma de agua 1/2”
Water intake 1/2”

Reductor presión/caudal
Flowrate/pressure reductor

DATOS TÉCNICOS
TECHNICAL DATA

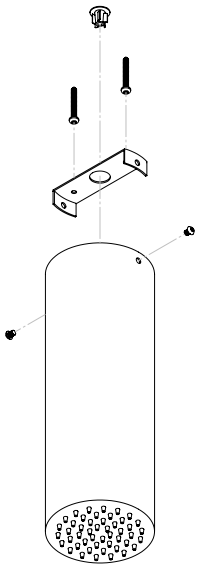

A	B
300	Ø104
300	Ø129

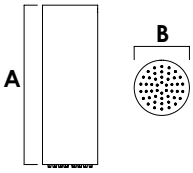

Medidas en mm · *Measures in mm*

Rociador pared en acero inoxidable AISI 316L (calidad marina).
Wall shower head in stainless steel AISI 316L (marine quality).

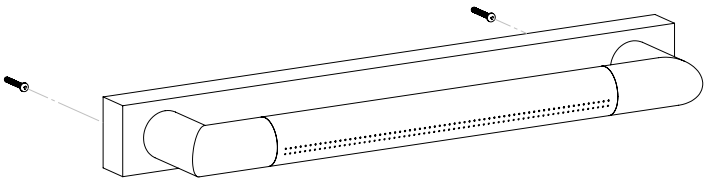

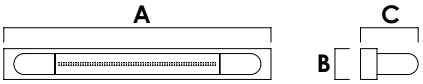

A	B	C
655	80	140

Medidas en mm · *Measures in mm*

ACABADOS · *FINISHES*

Acabado pulido
Polished finish

ESPECIFICACIONES · *SPECIFICATIONS*

Tornillería
Screws

Conexión agua 1/2”
Water connection 1/2”

Instalación pared
Wall installation

DATOS TÉCNICOS
TECHNICAL DATA

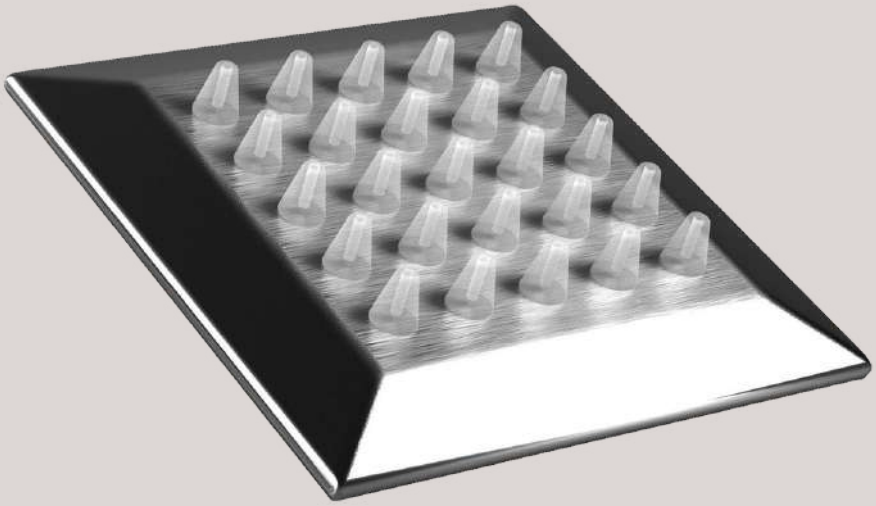

Jet cuadrado antical en acero inoxidable AISI 316L (calidad marina).
Square anti-calcaire jet in stainless steel AISI 316L (marine quality).

ACABADOS · *FINISHES*

Acabado pulido
Polished finish

Acabado satinado
Satin finish

ESPECIFICACIONES · *SPECIFICATIONS*

Toma de agua 1/2”
Water intake 1/2”

Instalación pared
Wall installation

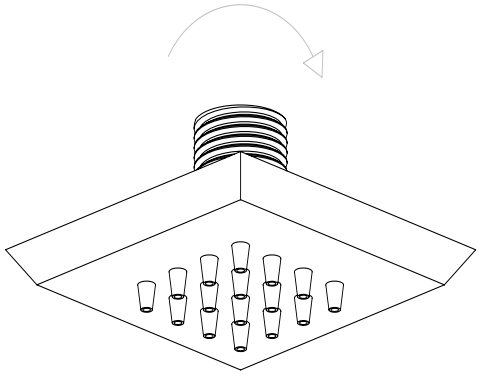

A	B	C
75	75	7

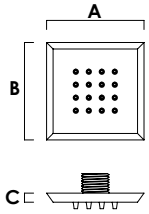

Medidas en mm · *Measures in mm*

DATOS TÉCNICOS
TECHNICAL DATA

Jet rectangular antical en acero inoxidable AISI 316L (calidad marina).
Rectangular anti-calcaire jet in stainless steel AISI 316L (marine quality).

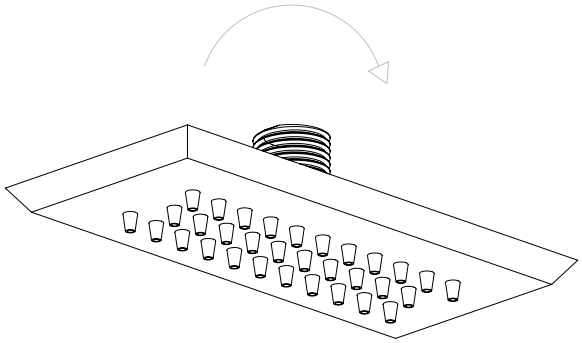

A	B	C
150	70	7

Medidas en mm · *Measures in mm*

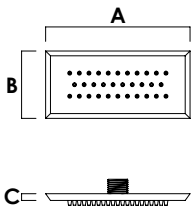

ACABADOS · *FINISHES*

Acabado satinado
Satin finish

Acabado pulido
Polished finish

ESPECIFICACIONES · *SPECIFICATIONS*

Toma de agua 1/2”
Water intake 1/2”

Instalación pared
Wall installation

DATOS TÉCNICOS
TECHNICAL DATA

Embellecedor + cajetín empotrable en acero inoxidable AISI 316L (calidad marina).
Trim + recessed box in stainless steel AISI 316L (marine quality).

ACABADOS · *FINISHES*

Acabado pulido
Polished finish

ESPECIFICACIONES · *SPECIFICATIONS*

Tornillería
Screws

Grifería NO incluida
Tap NOT included

Instalación pared
Wall installation

COMPATIBLE · *COMPATIBLE*

Pulsador (Ref. A)
Pusher (Ref. A)

Grifo *(Ref. C)*
Tap (Ref. C)

Monomando (Ref. B)
Mixer (Ref. B)

Sensor *(Ref. S).*
Sensor (Ref. S).

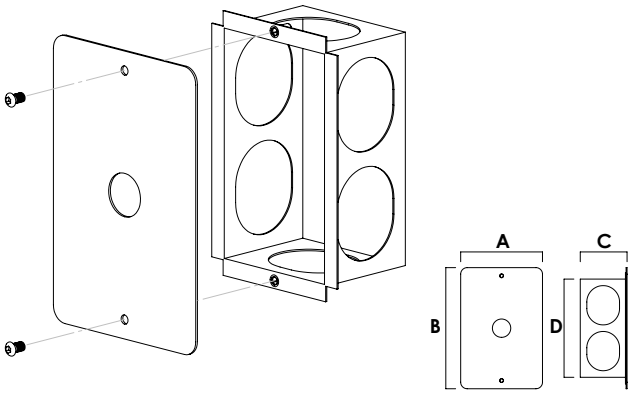

REF.	A	B	C	D
A/B/C	125	185	70	150
S	125	185	72	150

Medidas en mm · *Measures in mm*

DATOS TÉCNICOS
TECHNICAL DATA

Embellecedor + cajetín empotrable en acero inoxidable AISI 316L (calidad marina).
Trim + recessed box in stainless steel AISI 316L (marine quality).

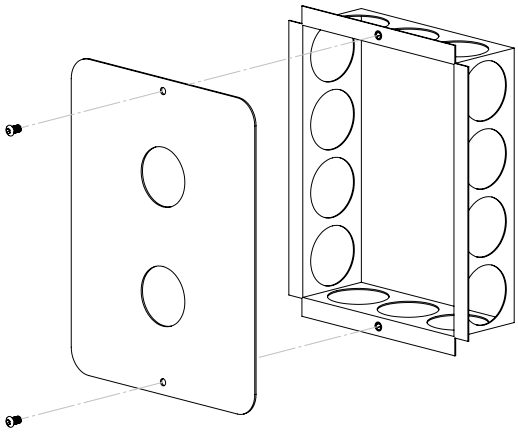

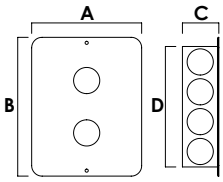

A	B	C	D
210	265	70	230

Medidas en mm · *Measures in mm*

ACABADOS · *FINISHES*

Acabado pulido
Polished finish

ESPECIFICACIONES · *SPECIFICATIONS*

Grifería NO incluida
Tap NOT included

Tornillería
Screws

Instalación pared
Wall installation

COMPATIBLE · *COMPATIBLE*

Grifo - Ref. C *(x2)*
Tap - Ref. C (x2)

Pulsador temporizado - Ref. A (x2)
Timer pusher - Ref. A (x2)

Monomando con desviador - Ref. *D*
Mixer with diverter - Ref. D

Kit flexo - Ref. KF
Kit flexo - Ref. KF

DATOS TÉCNICOS
TECHNICAL DATA

Soporte pared cuadrado en acero inoxidable AISI 316L (calidad marina).
Square wall support in stainless steel AISI 316L (marine quality).

ACABADOS · *FINISHES*

Acabado pulido
Polished finish

Acabado satinado
Satin finish

ESPECIFICACIONES · *SPECIFICATIONS*

Tornillería
Screws

Toma de agua 1/2”
Water intake 1/2”

Instalación pared
Wall installation

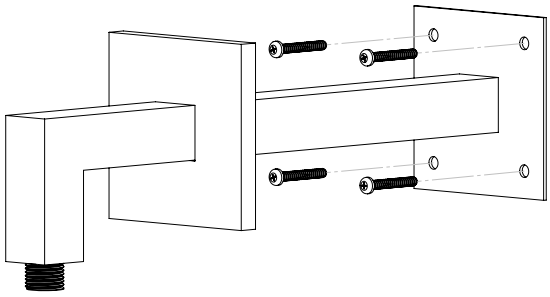

A	B	C	D
350	80	100	30
350	80	100	50

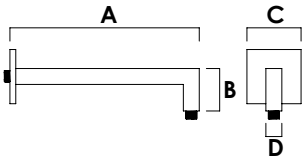

Medidas en mm · *Measures in mm*

DATOS TÉCNICOS
TECHNICAL DATA

Soporte pared redondo en acero inoxidable AISI 316L (calidad marina).
Round wall support in stainless steel AISI 316L (marine quality).

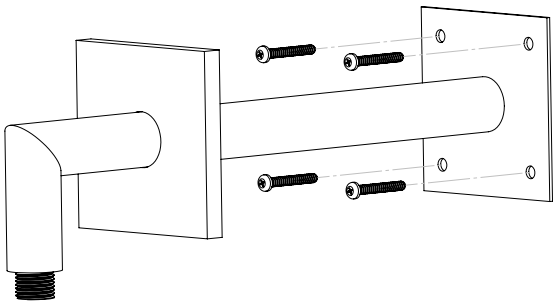

A	B	C	D
350	80	100	Ø30
350	80	100	Ø40
350	80	100	Ø50

Medidas en mm · *Measures in mm*

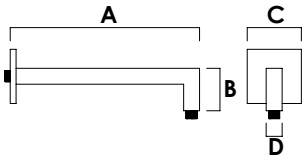

ACABADOS · *FINISHES*

Acabado satinado
Satin finish

Acabado pulido
Polished finish

ESPECIFICACIONES · *SPECIFICATIONS*

Tornillería
Screws

Toma de agua 1/2”
Water intake 1/2”

Instalación pared
Wall installation

DATOS TÉCNICOS
TECHNICAL DATA

Soporte techo cuadrado en acero inoxidable AISI 316L (calidad marina).
Square ceiling support in stainless steel AISI 316L (marine quality).

ACABADOS · *FINISHES*

Acabado pulido
Polished finish

Acabado satinado
Satin finish

ESPECIFICACIONES · *SPECIFICATIONS*

Tornillería
Screws

Toma de agua 1/2”
Water intake 1/2”

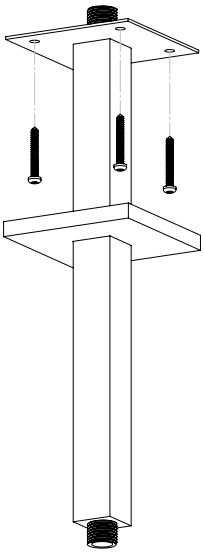

A	B	C
100	350	30
100		50
100	500	30
100		50

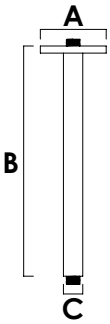

Medidas en mm · *Measures in mm*

DATOS TÉCNICOS
TECHNICAL DATA

Soporte techo redondo en acero inoxidable AISI 316L (calidad marina).
Round ceiling support in stainless steel AISI 316L (marine quality).

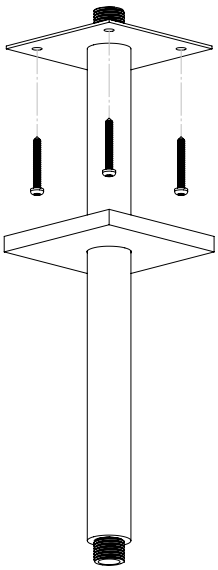

A	B	C
100		Ø30
100	350	Ø40
100		Ø50
100		Ø30
100	500	Ø40
100		Ø50

Medidas en mm · *Measures in mm*

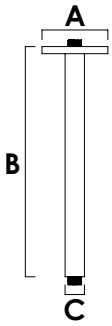

ACABADOS · *FINISHES*

Acabado satinado
Satin finish

Acabado pulido
Polished finish

ESPECIFICACIONES · *SPECIFICATIONS*

Tornillería
Screws

Toma de agua 1/2”
Water intake 1/2”

DATOS TÉCNICOS
TECHNICAL DATA

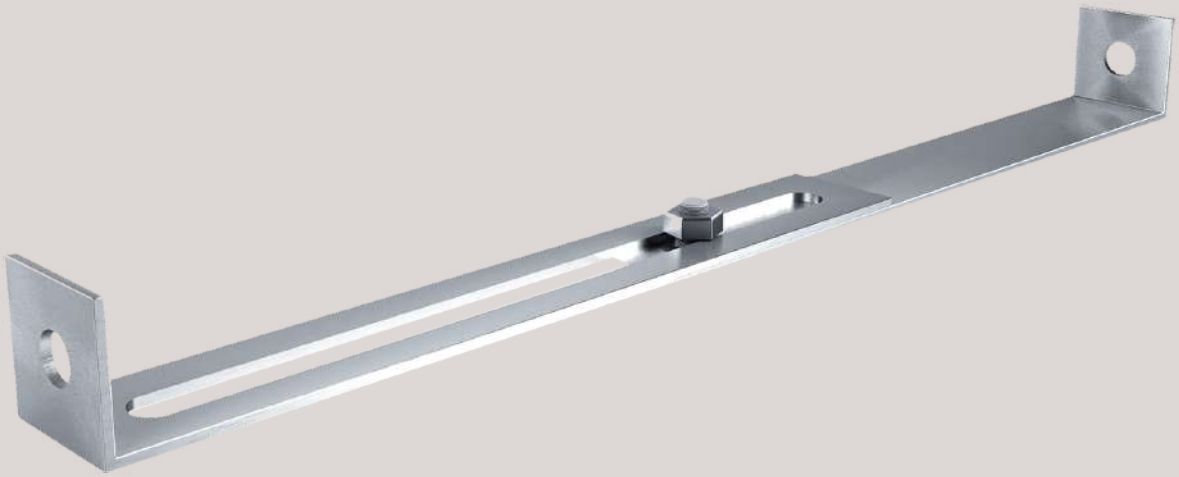

Soporte extensible seguridad en acero inoxidable AISI 316L (calidad marina). Conjunto de 4 unidades.
Security extensible support in stainless steel AISI 316L (marine quality). Set of 4 units.

ACABADOS · *FINISHES*

Acabado satinado
Satin finish

ESPECIFICACIONES · *SPECIFICATIONS*

Tornillería
Screws

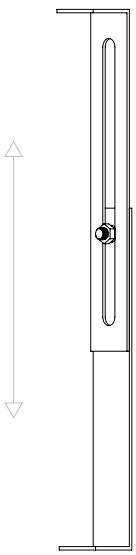

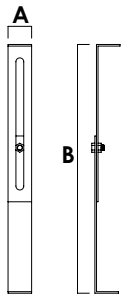

A	B
30	200-360
30	350-650

Medidas en mm · *Measures in mm*

DATOS TÉCNICOS
TECHNICAL DATA

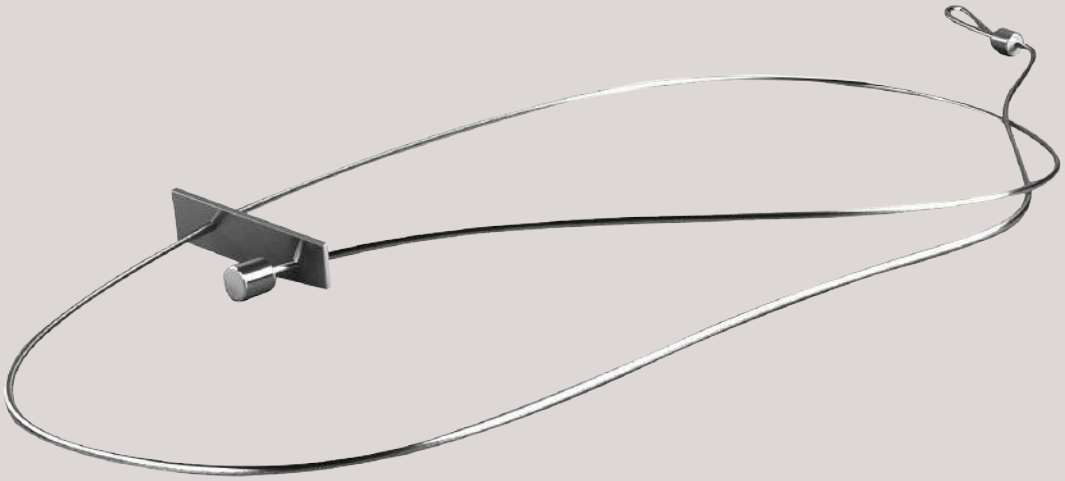

Cable seguridad en acero inoxidable AISI 316L (calidad marina). Conjunto de 4 unidades.
Securitiy cable in stainless steel AISI 316L (marine quality). Set of 4 units.

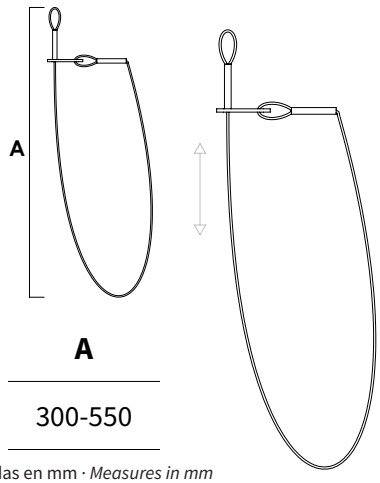

A
300-550

Medidas en mm · *Measures in mm*

ACABADOS · *FINISHES*

Acabado satinado
Satin finish

ESPECIFICACIONES · *SPECIFICATIONS*

Tornillería NO incluida
Screws NOT included

DATOS TÉCNICOS
TECHNICAL DATA

Cascada pared en acero inoxidable AISI 316L (calidad marina) para empotrar en obra.
Wall waterfall in stainless steel AISI 316L(marine quality) to embed at work.

ACABADOS · *FINISHES*

Acabado pulido
Polished finish

Acabado satinado
Satin finish

ESPECIFICACIONES · *SPECIFICATIONS*

Toma de agua 1/2”
Water intake 1/2”

Instalación pared
Wall installation

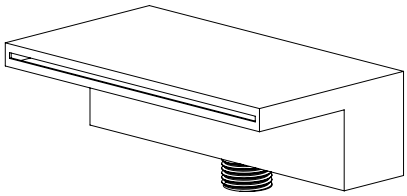

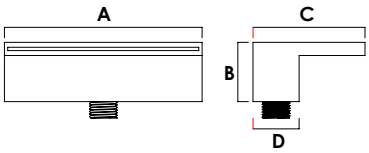

A	B	C	D
150	45	85	35

Medidas en mm · *Measures in mm*

DATOS TÉCNICOS
TECHNICAL DATA

Cascada sobre bañera en acero inoxidable AISI 316L (calidad marina).
Waterfall over bathtub in stainless steel AISI 316L (marine quality).

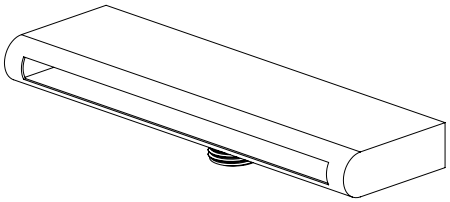

A	B	C
200	20	60

Medidas en mm · *Measures in mm*

ACABADOS · *FINISHES*

Acabado satinado
Satin finish

Acabado pulido
Polished finish

ESPECIFICACIONES · *SPECIFICATIONS*

Toma de agua 1/2”
Water intake 1/2”

DATOS TÉCNICOS
TECHNICAL DATA

Lavabo en acero inoxidable AISI 316L (calidad marina).
Sink in stainless steel AISI 316L(marine quality).

ACABADOS · *FINISHES*

Acabado satinado
Satin finish

ESPECIFICACIONES · *SPECIFICATIONS*

Tornillería incluida
Screws included

Grifería NO incluida
Tap NOT included

Desagüe NO incluido
Drain NOT included

DATOS TÉCNICOS
TECHNICAL DATA

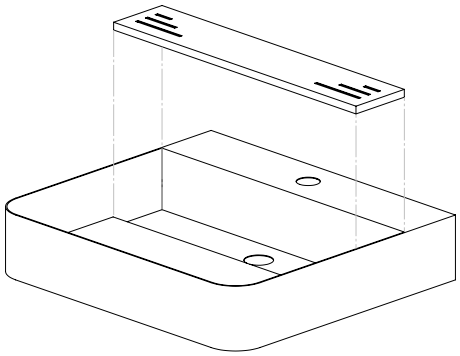

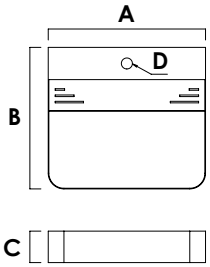

A	B	C	D
500	450	100	Ø30

Medidas en mm · *Measures in mm*

Lavabo en acero inoxidable AISI 316L (calidad marina).
Sink in stainless steel AISI 316L (marine quality).

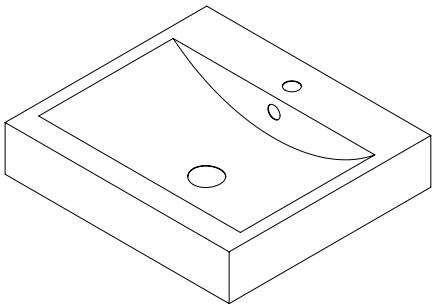

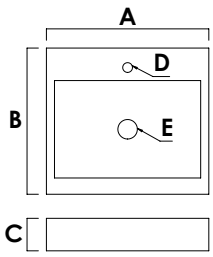

A	B	C	D	E
500	450	100	Ø30	Ø43

Medidas en mm · *Measures in mm*

ACABADOS · *FINISHES*

Acabado satinado
Satin finish

ESPECIFICACIONES · *SPECIFICATIONS*

Tornillería incluida
Screws included

Grifería NO incluida
Tap NOT included

Desagüe NO incluido
Drain NOT included

DATOS TÉCNICOS
TECHNICAL DATA

Desagüe lineal en acero inoxidable AISI 316L (calidad marina).
Linear drain in stainless steel AISI 316L (marine quality).

OPCIONES · *OPTIONS*

ACABADOS · *FINISHES*

Acabado satinado
Satin finish

ESPECIFICACIONES · *SPECIFICATIONS*

Desagüe incluido
Drain included

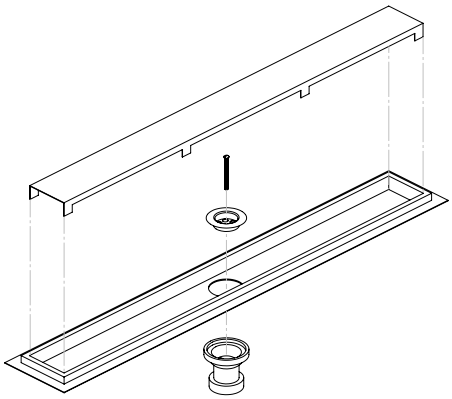

A	B	C	D
940	145	30	Ø60

Medidas en mm · *Measures in mm*

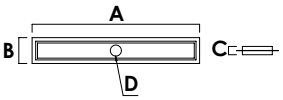

DATOS TÉCNICOS
TECHNICAL DATA

Desagüe rectangular en acero inoxidable AISI 316L (calidad marina).
Rectangular drain in stainless steel AISI 316L (marine quality).

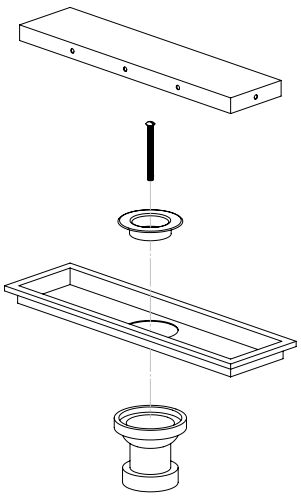

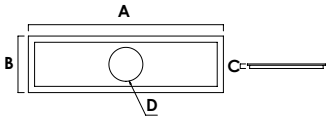

A	B	C	D
345	100	20	Ø60

Medidas en mm · *Measures in mm*

ACABADOS · *FINISHES*

Acabado satinado
Satin finish

ESPECIFICACIONES · *SPECIFICATIONS*

Desagüe incluido
Drain included

DATOS TÉCNICOS
TECHNICAL DATA

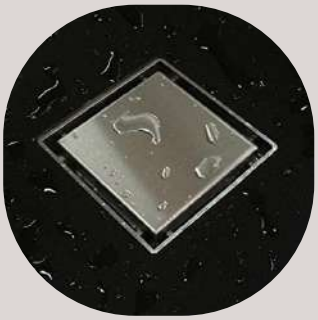

Desagüe cuadrado en acero inoxidable AISI 316L (calidad marina).
Square drain in stainless steel AISI 316L (marine quality).

ACABADOS · *FINISHES*

Acabado satinado
Satin finish

ESPECIFICACIONES · *SPECIFICATIONS*

Desagüe incluido
Drain included

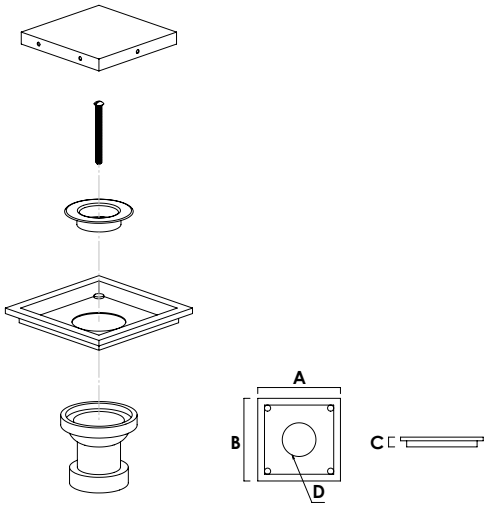

A	B	C	D
135	135	20	Ø60

Medidas en mm · *Measures in mm*

DATOS TÉCNICOS
TECHNICAL DATA

Fuente de agua en acero inoxidable AISI 316L (calidad marina).
Water fountain in stainless steel AISI 316L (marine quality).

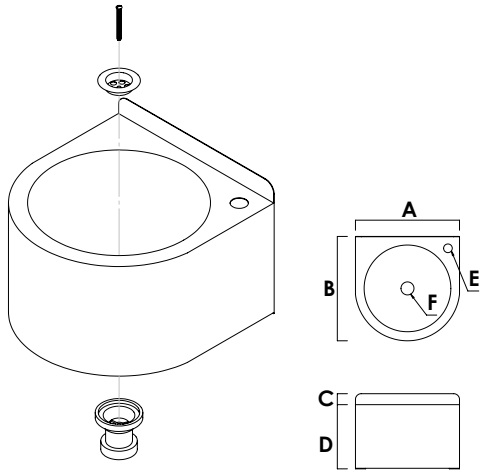

A	B	C	D	E	F
360	260	29	350	Ø30	Ø43

Medidas en mm · *Measures in mm*

ACABADOS · *FINISHES*

Acabado satinado
Satin finish

ESPECIFICACIONES · *SPECIFICATIONS*

Desagüe NO incluido
Drain NOT included

Tornillería NO incluida
Screws NOT included

Grifería incluida
Tap included

Toma de tierra
Electrical grounding

Instalación pared
Wall installation

DATOS TÉCNICOS
TECHNICAL DATA

Escaleras · *Ladders*

Productos a medida bajo pedido · Custom-made products on request.

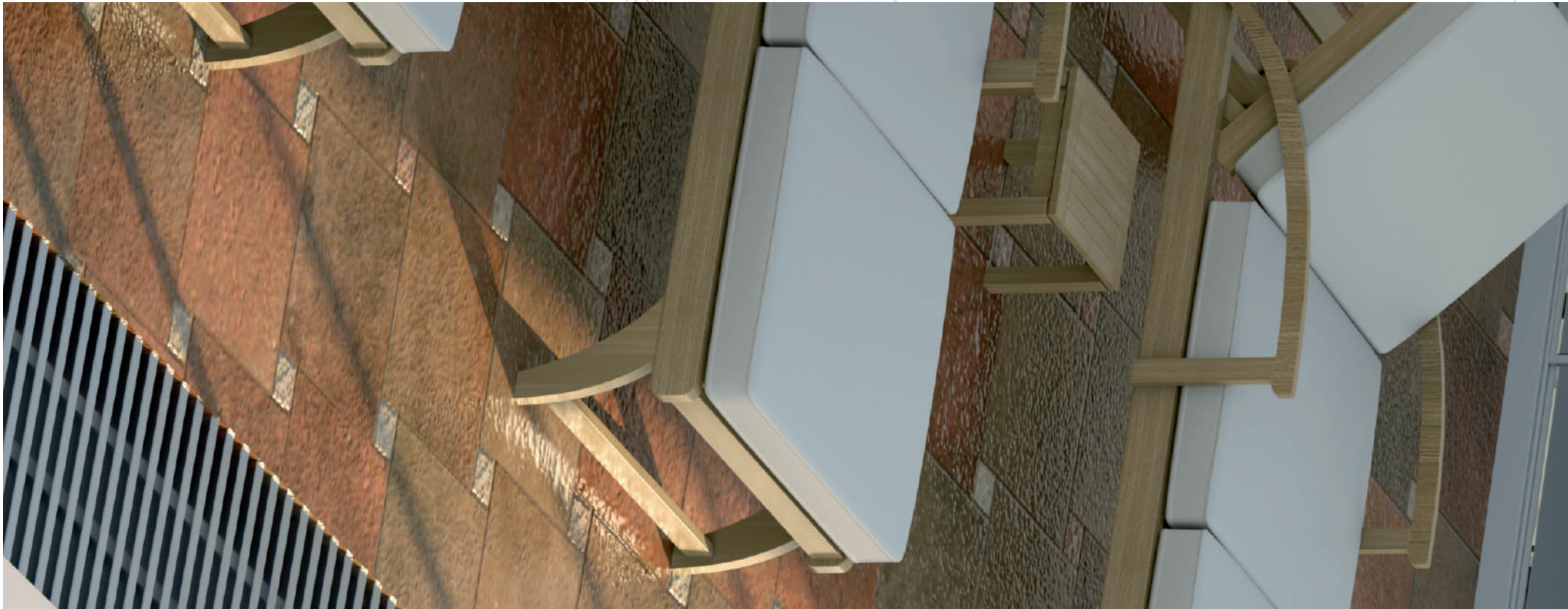

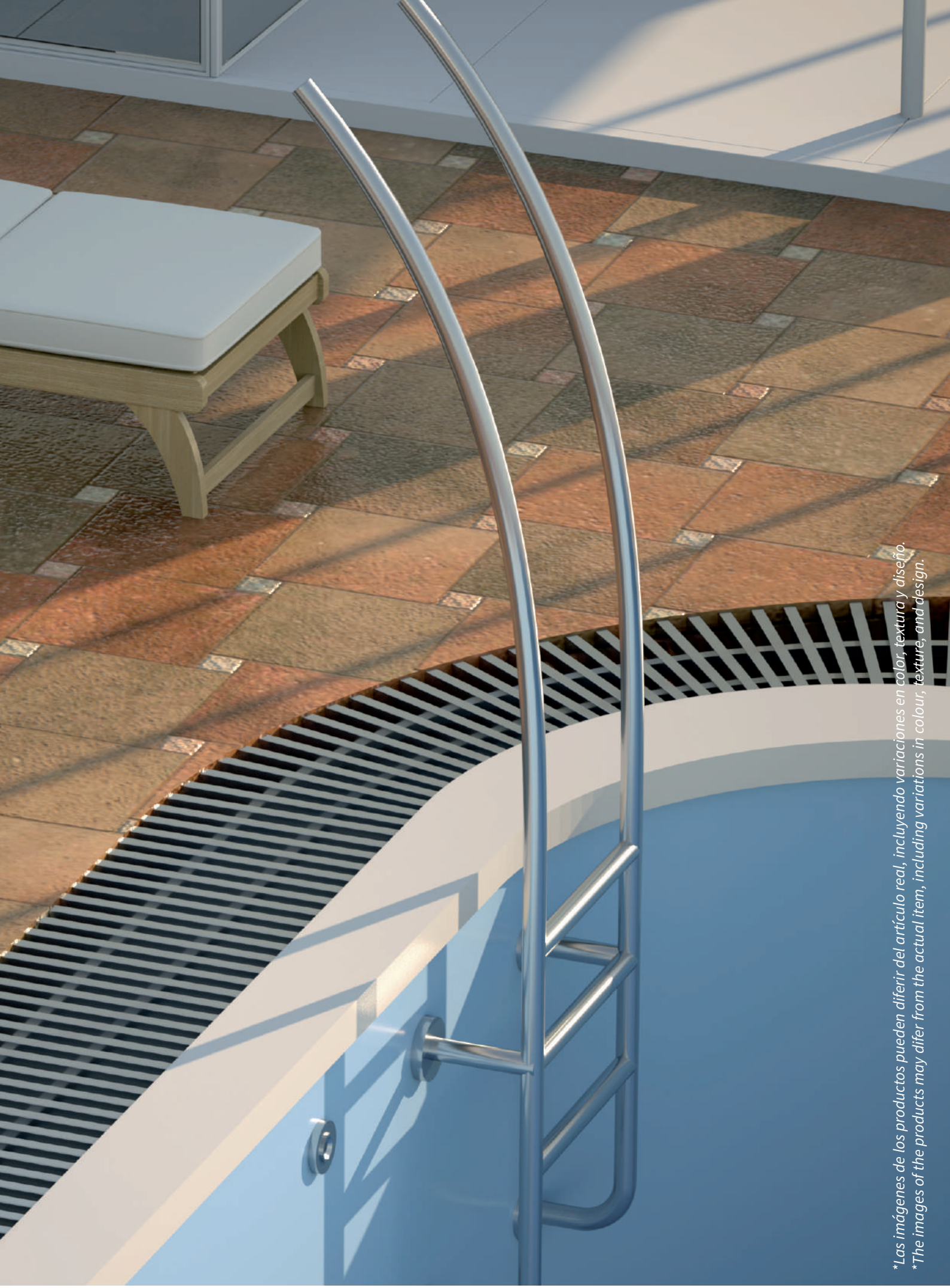

*Las imágenes de los productos pueden diferir del artículo real, incluyendo variaciones en color, textura y diseño.
*The images of the products may differ from the actual item, including variations in colour, texture, and design.

Escalera en acero inoxidable AISI 316L (calidad marina).
Ladder in stainless steel AISI 316L (marine quality).

ACABADOS · *FINISHES*

Acabado pulido
Polished finish

ESPECIFICACIONES · *SPECIFICATIONS*

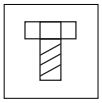

Tornillería
Screws

Tapón (x2)
Plug (x2)

Toma de tierra
Electrical grounding

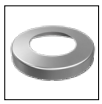

Embellecedor (x2)
Trim (x2)

Anclaje (x2)
Support (x2)

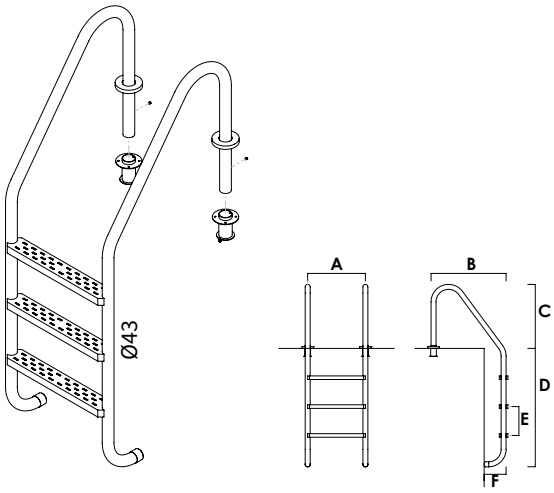

	A	B	C	D	E	F
2	500	650	620	710	250	180
3	500	650	620	960	250	180
4	500	650	620	1210	250	180
5	500	650	620	1460	250	180

Medidas en mm · *Measures in mm*

DATOS TÉCNICOS
TECHNICAL DATA

450*80mm **E-P**

450*160mm **E-PD**

Escalera en acero inoxidable AISI 316L (calidad marina).
Ladder in stainless steel AISI 316L (marine quality).

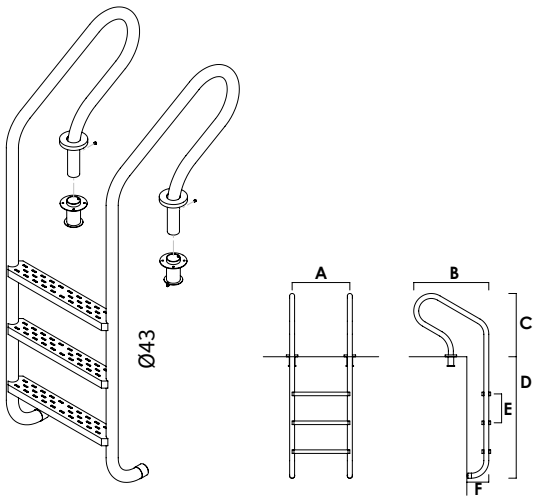

	A	B	C	D	E	F
2	500	650	620	710	250	180
3	500	650	620	960	250	180
4	500	650	620	1210	250	180
5	500	650	620	1460	250	180

Medidas en mm · *Measures in mm*

ACABADOS · *FINISHES*

Acabado pulido
Polished finish

ESPECIFICACIONES · *SPECIFICATIONS*

Tapón (x2)
Plug (x2)

Tornillería
Screws

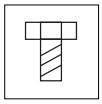

Embellecedor (x2)
Trim (x2)

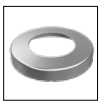

Toma de tierra
Electrical grounding

Anclaje (x2)
Support (x2)

DATOS TÉCNICOS
TECHNICAL DATA

Escalera en acero inoxidable AISI 316L (calidad marina).
Ladder in stainless steel AISI 316L (marine quality).

ACABADOS · *FINISHES*

Acabado pulido
Polished finish

ESPECIFICACIONES · *SPECIFICATIONS*

Tornillería
Screws

Toma de tierra
Electrical grounding

Embellecedor (x4)
Trim (x4)

DATOS TÉCNICOS
TECHNICAL DATA

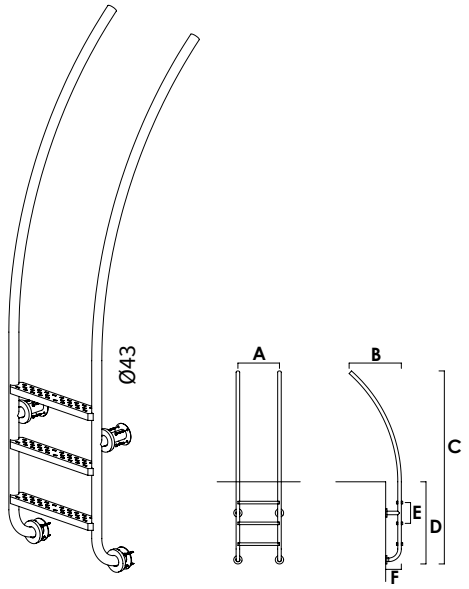

	A	B	C	D	E	F
2	500	600	2294	710	250	180
3	500	600	2294	960	250	180
4	500	600	2544	1210	250	180

Medidas en mm · *Measures in mm*

Escalera en acero inoxidable AISI 316L (calidad marina).
Ladder in stainless steel AISI 316L (marine quality).

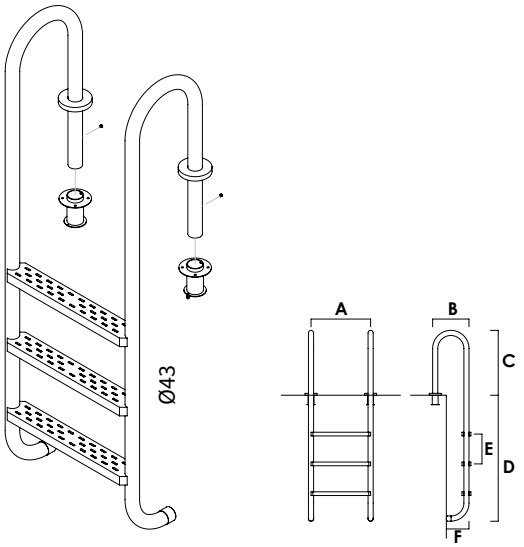

	A	B	C	D	E	F
2	500	305	620	710	250	180
3	500	305	620	960	250	180
4	500	305	620	1210	250	180
5	500	305	620	1460	250	180

Medidas en mm · *Measures in mm*

ACABADOS · *FINISHES*

Acabado pulido
Polished finish

ESPECIFICACIONES · *SPECIFICATIONS*

Tapón (x2)
Plug (x2)

Tornillería
Screws

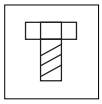

Embellecedor (x2)
Trim (x2)

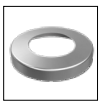

Toma de tierra
Electrical grounding

Anclaje (x2)
Support (x2)

DATOS TÉCNICOS
TECHNICAL DATA

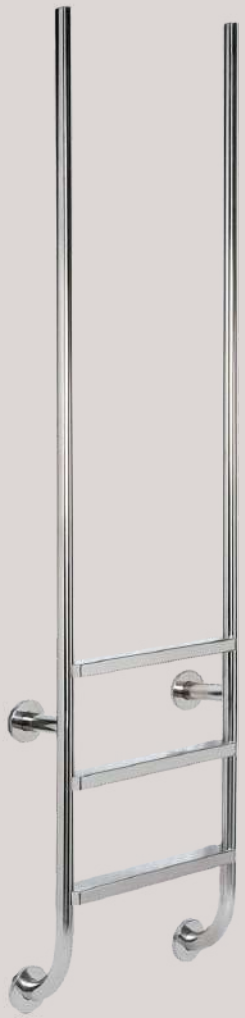

450*80mm **E-P**

450*160mm **E-PD**

Escalera en acero inoxidable AISI 316L (calidad marina).
Ladder in stainless steel AISI 316L (marine quality).

ACABADOS · *FINISHES*

Acabado pulido
Polished finish

ESPECIFICACIONES · *SPECIFICATIONS*

Tornillería
Screws

Toma de tierra
Electrical grounding

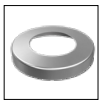

Embellecedor (x4)
Trim (x4)

DATOS TÉCNICOS
TECHNICAL DATA

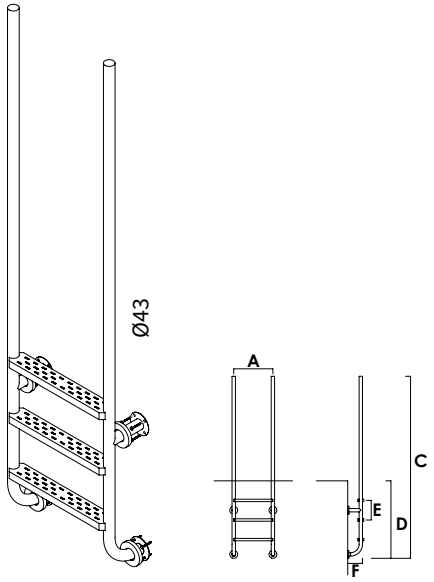

	A	C	D	E	F
2	500	2294	710	250	180
3	500	2294	960	250	180
4	500	2544	1210	250	180

Medidas en mm · *Measures in mm*

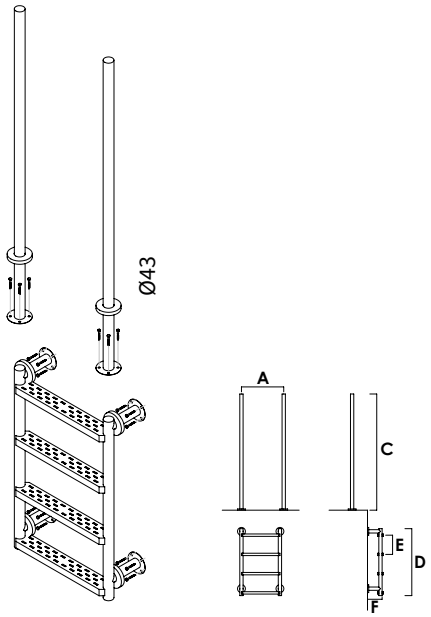

	A	C	D	E	F
2	500	1500	370	250	180
3	500	1500	620	250	180
4	500	1500	870	250	180

Medidas en mm · *Measures in mm*

Escalera en acero inoxidable AISI 316L (calidad marina).
Ladder in stainless steel AISI 316L (marine quality).

ACABADOS · *FINISHES*

Acabado pulido
Polished finish

ESPECIFICACIONES · *SPECIFICATIONS*

Tornillería
Screws

Toma de tierra
Electrical grounding

Embellecedor (x6)
Trim (x6)

DATOS TÉCNICOS
TECHNICAL DATA

450*80mm **E-P**

450*160mm **E-PD**

Escalera en acero inoxidable AISI 316L (calidad marina).
Ladder in stainless steel AISI 316L (marine quality).

ACABADOS · *FINISHES*

Acabado pulido
Polished finish

ESPECIFICACIONES · *SPECIFICATIONS*

Tornillería
Screws

Tapón (x2)
Plug (x2)

Toma de tierra
Electrical grounding

Embellecedor (x2)
Trim (x2)

Anclaje (x2)
Support (x2)

DATOS TÉCNICOS
TECHNICAL DATA

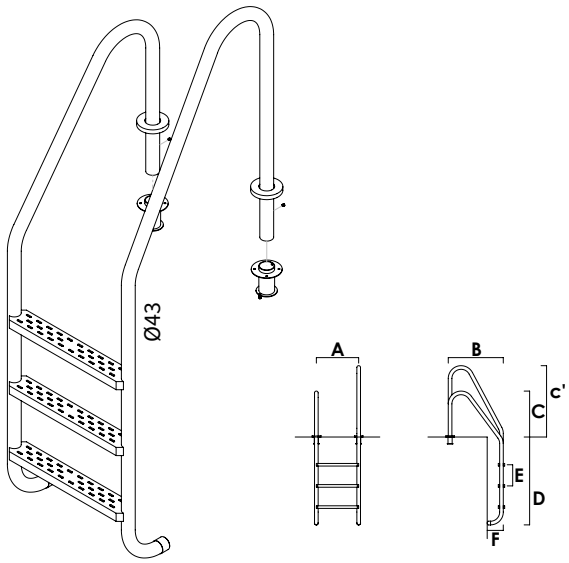

	A	B	C	c'	D	E	F
2	500	650	620	920	710	250	180
3	500	650	620	920	960	250	180
4	500	650	620	920	1210	250	180
5	500	650	620	920	1460	250	180

Medidas en mm · *Measures in mm*

450*80mm **E-P**

450*160mm **E-PD**

Escalera en acero inoxidable AISI 316L (calidad marina).
Ladder in stainless steel AISI 316L (marine quality).

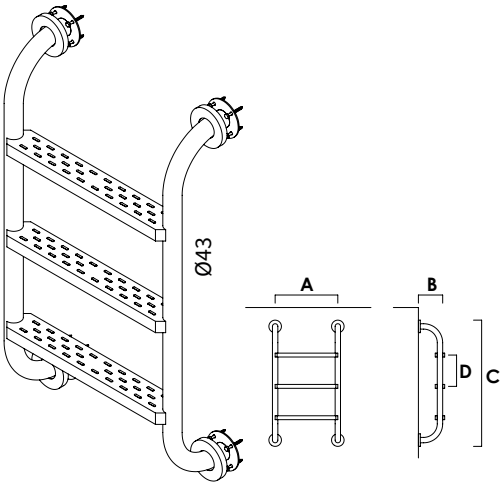

	A	B	C	D
2	500	180	700	250
3	500	180	950	250
4	500	180	1200	250
5	500	180	1450	250

Medidas en mm · *Measures in mm*

ACABADOS · *FINISHES*

Acabado pulido
Polished finish

ESPECIFICACIONES · *SPECIFICATIONS*

Tornillería
Screws

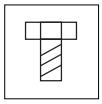

Toma de tierra
Electrical grounding

Embellecedor (x4)
Trim (x4)

DATOS TÉCNICOS
TECHNICAL DATA

Pasamanos en acero inoxidable AISI 316L (calidad marina).
Handrails in stainless steel AISI 316L (marine quality).

ACABADOS · *FINISHES*

Acabado pulido
Polished finish

ESPECIFICACIONES · *SPECIFICATIONS*

Tornillería
Screws

Toma de tierra
Electrical grounding

Embellecedor (x4)
Trim (x4)

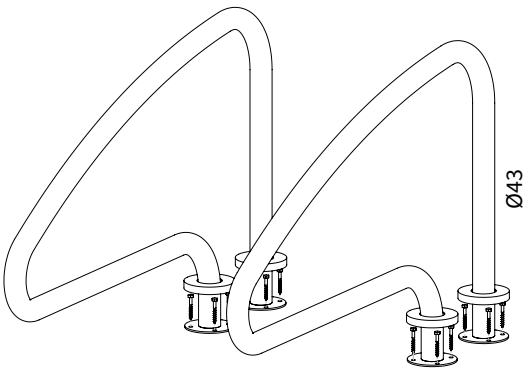

A	B	C
1000	620	200

Medidas en mm · *Measures in mm*

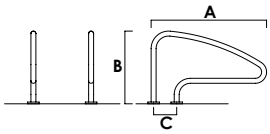

DATOS TÉCNICOS
TECHNICAL DATA

Pasamanos en acero inoxidable AISI 316L (calidad marina).
Handrails in stainless steel AISI 316L (marine quality).

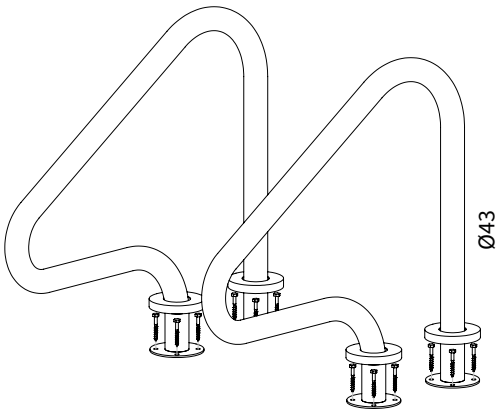

A	B	C
650	620	200

Medidas en mm · *Measures in mm*

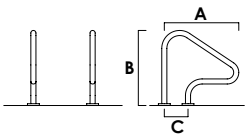

ACABADOS · *FINISHES*

Acabado pulido
Polished finish

ESPECIFICACIONES · *SPECIFICATIONS*

Tornillería
Screws

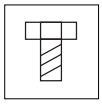

Toma de tierra
Electrical grounding

Embellecedor (x4)
Trim (x4)

DATOS TÉCNICOS
TECHNICAL DATA

Pasamanos en acero inoxidable AISI 316L (calidad marina).
Handrails in stainless steel AISI 316L (marine quality).

ACABADOS · *FINISHES*

Acabado pulido
Polished finish

ESPECIFICACIONES · *SPECIFICATIONS*

Tornillería
Screws

Toma de tierra
Electrical grounding

Embellecedor (x4)
Trim (x4)

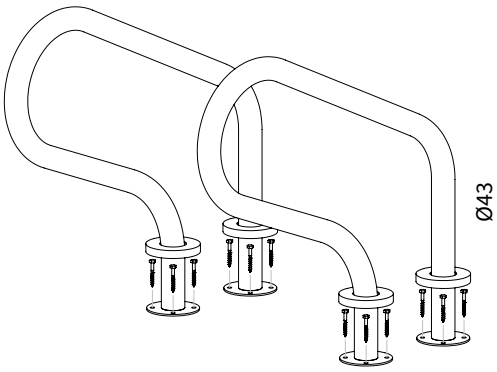

A	B	C
650	620	200

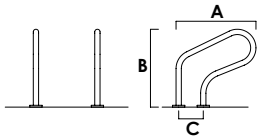

Medidas en mm · *Measures in mm*

DATOS TÉCNICOS
TECHNICAL DATA

Pasamano en acero inoxidable AISI 316L (calidad marina).
Handrail in stainless steel AISI 316L (marine quality).

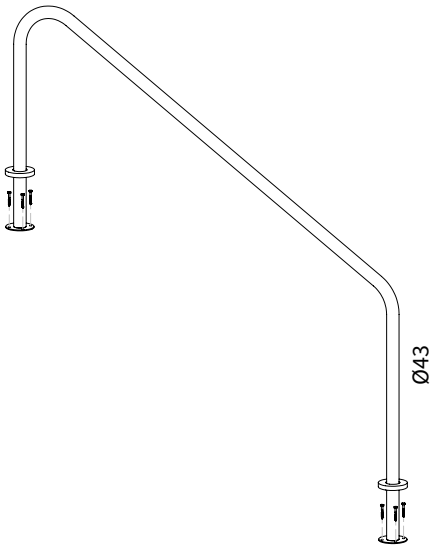

A	B	C
1219	800	660
1524	800	915
1829	800	1169

Medidas en mm · *Measures in mm*

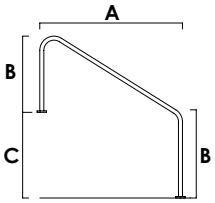

ACABADOS · *FINISHES*

Acabado pulido
Polished finish

ESPECIFICACIONES · *SPECIFICATIONS*

Tornillería
Screws

Toma de tierra
Electrical grounding

Embellecedor (x2)
Trim (x2)

DATOS TÉCNICOS
TECHNICAL DATA

Vaso piscina & Accesorios
Basin pool & Accessories

Productos a medida bajo pedido · Custom-made products on request.

*Las imágenes de los productos pueden diferir del artículo real, incluyendo variaciones en color, textura y diseño.
*The images of the products may differ from the actual item, including variations in colour, texture, and design.

Sumidero redondo en acero inoxidable AISI 316L (calidad marina).
Round drain in stainless steel AISI 316L (marine quality).

ACABADOS · *FINISHES*

Acabado pulido
Polished finish

ESPECIFICACIONES · *SPECIFICATIONS*

Toma de tierra
Electrical grounding

Toma de agua 2”
Water intake 2”

Tornillería
Screws

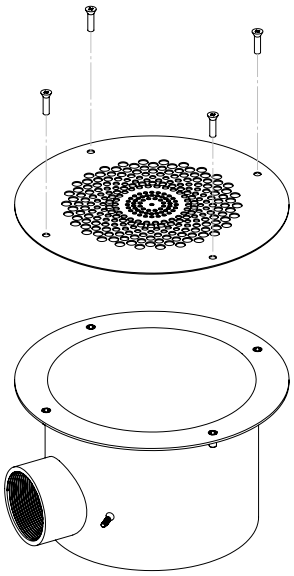

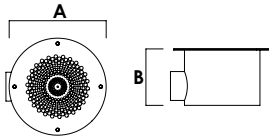

A	B
Ø225	136

Medidas en mm · *Measures in mm*

DATOS TÉCNICOS
TECHNICAL DATA

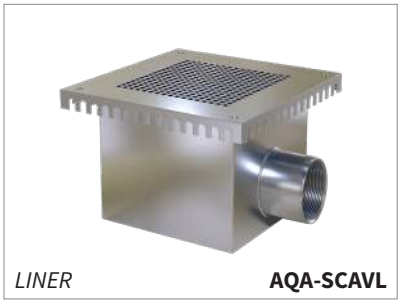

LINER **AQA-SCAVL**

Sumidero cuadrado antivortex en acero inoxidable AISI 316L (calidad marina).
Square drain antivortex in stainless steel AISI 316L (marine quality).

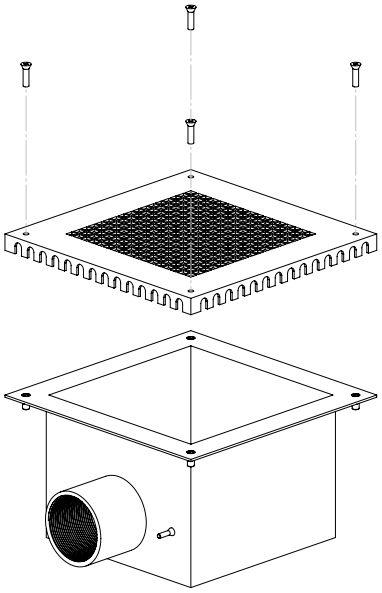

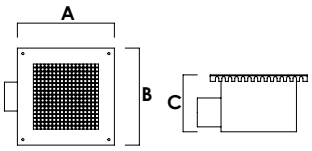

A	B	C
225	225	132

Medidas en mm · *Measures in mm*

ACABADOS · *FINISHES*

Acabado pulido
Polished finish

ESPECIFICACIONES · *SPECIFICATIONS*

Toma de tierra
Electrical grounding

Toma de agua 2”
Water intake 2”

Tornillería
Screws

DATOS TÉCNICOS
TECHNICAL DATA

Sumidero cuadrado en acero inoxidable AISI 316L (calidad marina).
Square drain in stainless steel AISI 316L (marine quality).

ACABADOS · *FINISHES*

Acabado pulido
Polished finish

ESPECIFICACIONES · *SPECIFICATIONS*

Toma de tierra
Electrical grounding

Toma de agua 2”
Water intake 2”

Tornillería
Screws

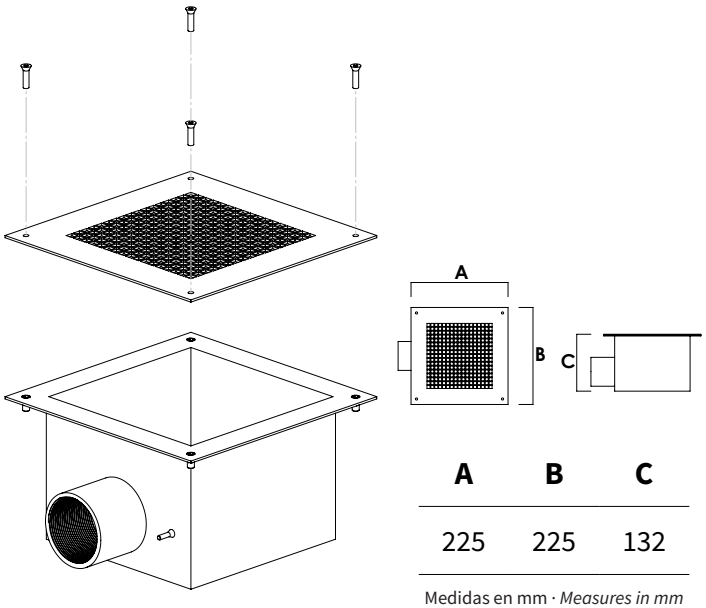

A	B	C
225	225	132

Medidas en mm · *Measures in mm*

DATOS TÉCNICOS
TECHNICAL DATA

Skimmer en acero inoxidable AISI 316L (calidad marina).
Skimmer in stainless steel AISI 316L (marine quality).

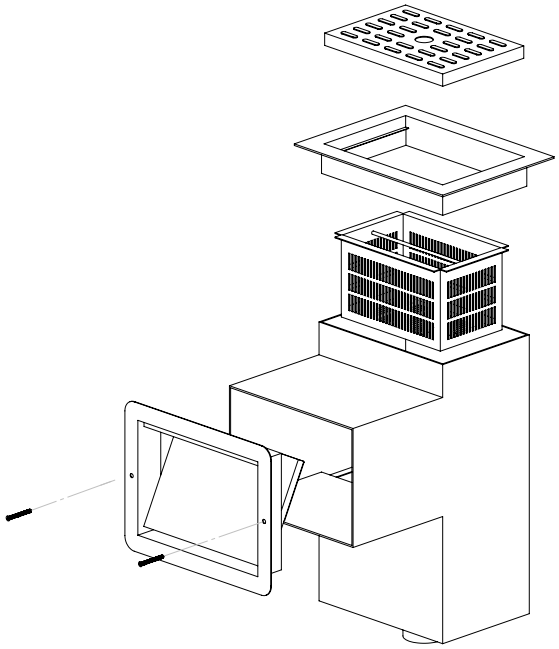

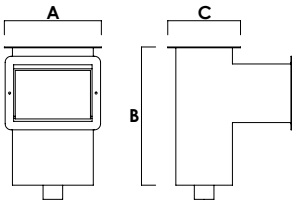

A	B	C
240	340	175

Medidas en mm · *Measures in mm*

ACABADOS · *FINISHES*

Acabado pulido
Polished finish

ESPECIFICACIONES · *SPECIFICATIONS*

Toma de tierra
Electrical grounding

Toma de agua 1 1/2”
Water intake 1 1/2”

Tornillería
Screws

DATOS TÉCNICOS
TECHNICAL DATA

Skimmer en acero inoxidable AISI 316L (calidad marina).
Skimmer in stainless steel AISI 316L (marine quality).

ACABADOS · *FINISHES*

Acabado pulido
Polished finish

ESPECIFICACIONES · *SPECIFICATIONS*

Toma de tierra
Electrical grounding

Toma de agua 1 1/2”
Water intake 1 1/2”

Tornillería
Screws

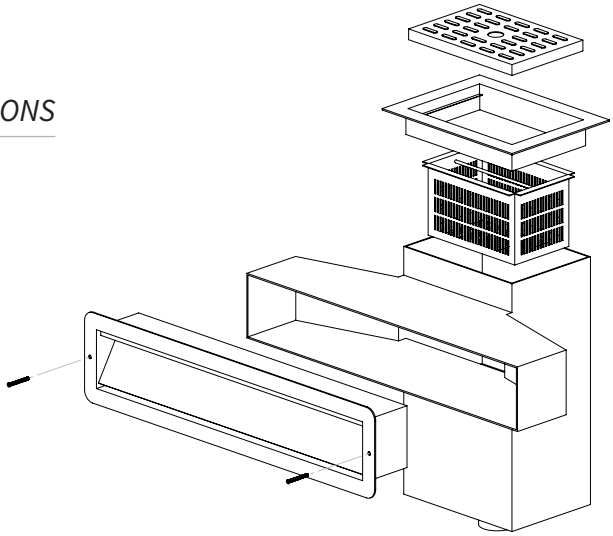

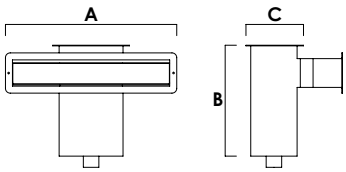

A	B	C
535	345	175

Medidas en mm · *Measures in mm*

DATOS TÉCNICOS
TECHNICAL DATA

Skimmer en acero inoxidable AISI 316L (calidad marina).
Skimmer in stainless steel AISI 316L (marine quality).

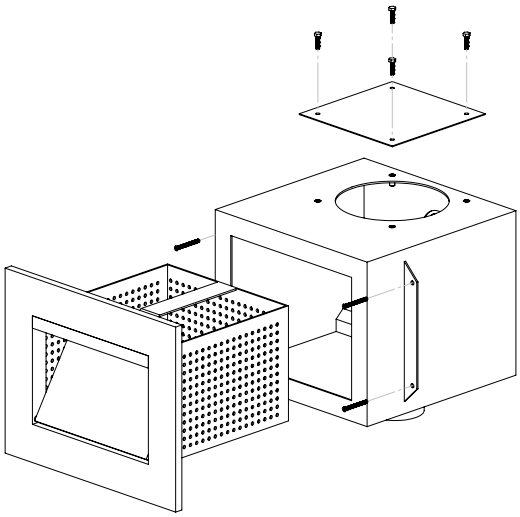

A	B	C
275	220	245

Medidas en mm · *Measures in mm*

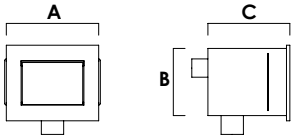

ACABADOS · *FINISHES*

Acabado pulido
Polished finish

ESPECIFICACIONES · *SPECIFICATIONS*

Toma de tierra
Electrical grounding

Toma de agua 2”
Water intake 2”

DATOS TÉCNICOS
TECHNICAL DATA

Tapa redonda para skimmer en acero inoxidable AISI 316L (calidad marina).
Round lid for skimmer in stainless steel AISI 316L (marine quality).

ACABADOS · *FINISHES*

Acabado pulido
Polished finish

ESPECIFICACIONES · *SPECIFICATIONS*

Toma de tierra
Electrical grounding

COMPATIBLE · COMPATIBLE

KIT TRANSF.
249
251

KIT TRANSF.
1461
1463

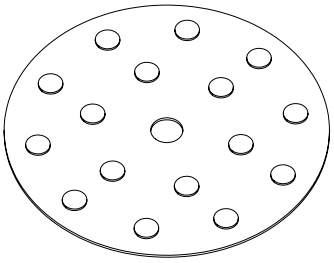

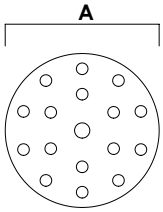

A
Ø212

Medidas en mm · *Measures in mm*

DATOS TÉCNICOS
TECHNICAL DATA

Embellecedor con compuerta para skimmer en acero inoxidable AISI 316L (calidad marina).
Trim with folding gate for skimmer in stainless steel AISI 316L (marine quality).

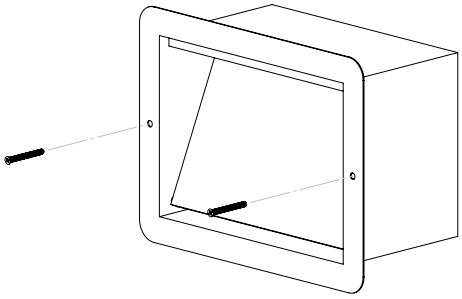

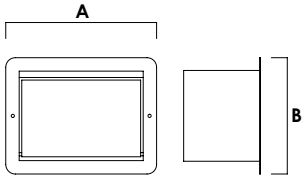

A	B
235	178

Medidas en mm · *Measures in mm*

ACABADOS · *FINISHES*

Acabado pulido
Polished finish

ESPECIFICACIONES · *SPECIFICATIONS*

Tornillería
Screws

Toma de tierra
Electrical grounding

COMPATIBLE · COMPATIBLE

AQA-BF-SK	AQA-BF-SKL
KIT TRANSF. 249 250	KIT TRANSF. 1461 1462

DATOS TÉCNICOS
TECHNICAL DATA

Embellecedor con compuerta para skimmer en acero inoxidable AISI 316L (calidad marina).
Trim with folding gate for skimmer in stainless steel AISI 316L (marine quality).

ACABADOS · *FINISHES*

Acabado pulido
Polished finish

ESPECIFICACIONES · *SPECIFICATIONS*

Toma de tierra
Electrical grounding

Tornillería
Screws

COMPATIBLE · COMPATIBLE

AQA-BF-SKR	AQA-BF-SKRL
KIT TRANSF. 251 252	KIT TRANSF. 1463 1464

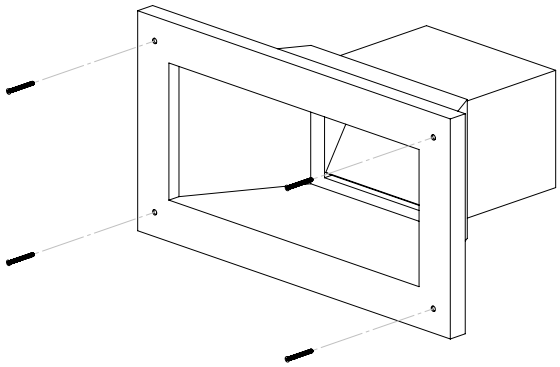

A	B	C
455	240	298

Medidas en mm · *Measures in mm*

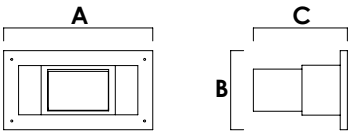

DATOS TÉCNICOS
TECHNICAL DATA

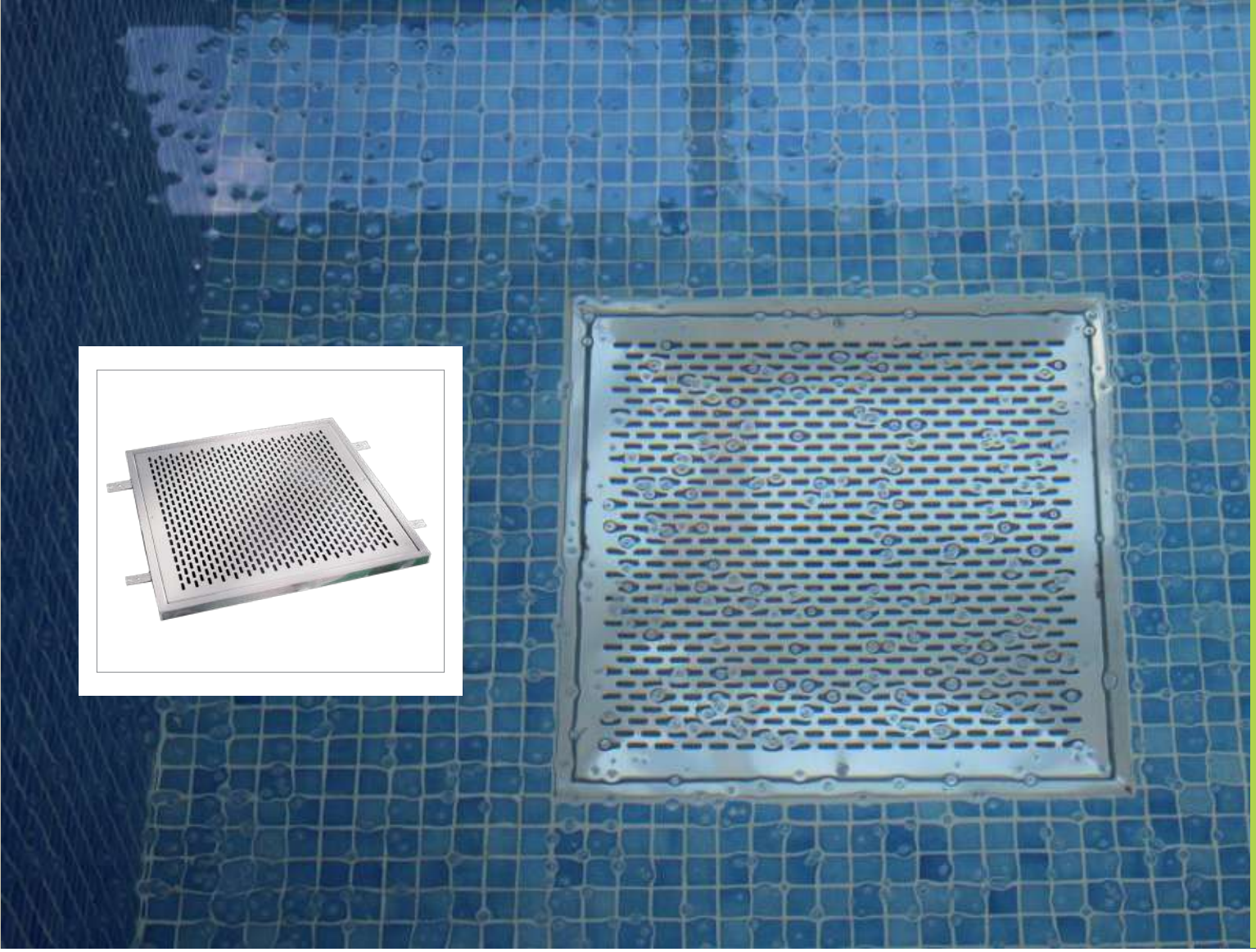

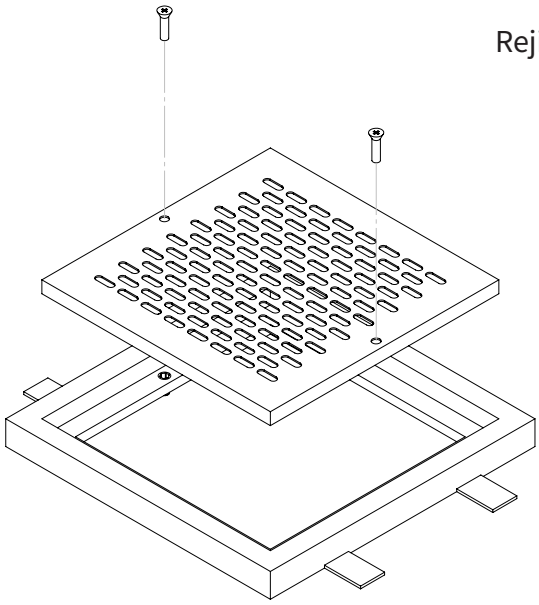

Rejilla desagüe en acero inoxidable AISI 316L (calidad marina).
Drain grid in stainless steel AISI 316L (marine quality).

ACABADOS · *FINISHES*

Acabado pulido
Polished finish

ESPECIFICACIONES · *SPECIFICATIONS*

Toma de tierra
Electrical grounding

Tornillería
Screws

A	B	C
220	220	20
320	320	20
420	420	20
520	520	20

Medidas en mm · *Measures in mm*

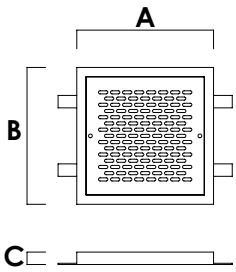

DATOS TÉCNICOS
TECHNICAL DATA

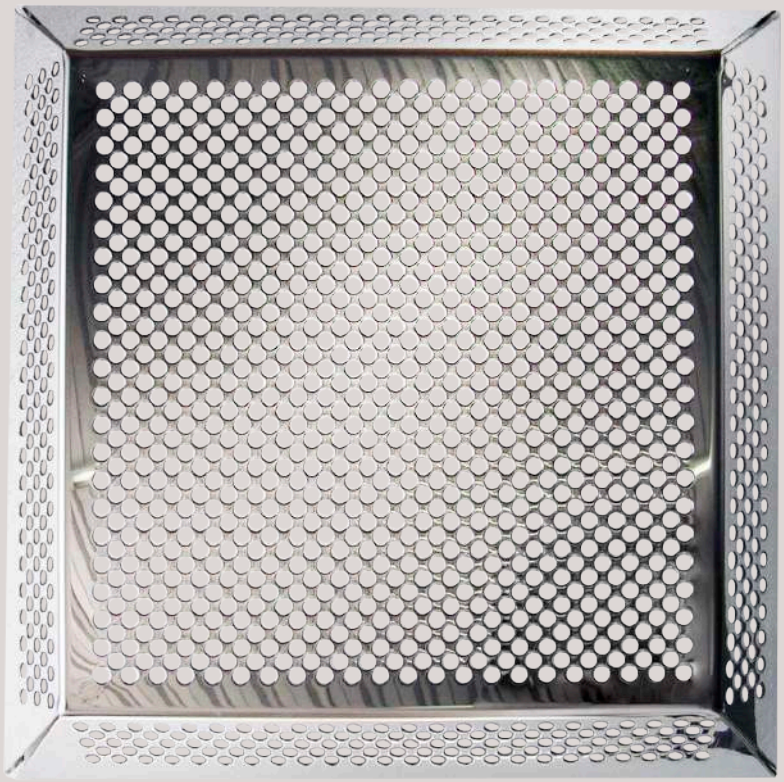

Reja antisucción en acero inoxidable AISI 316L (calidad marina).
Anti-suction grid in stainless steel AISI 316L (marine quality).

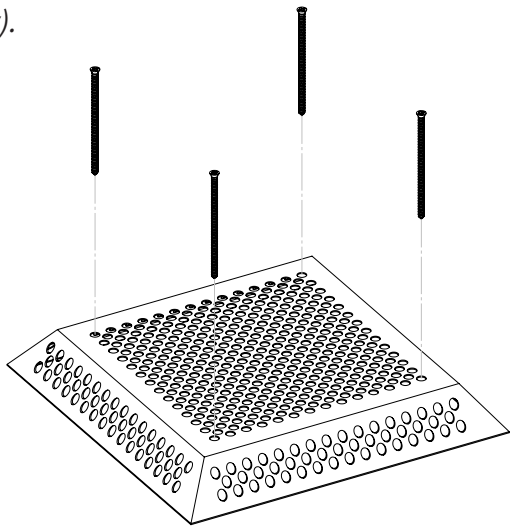

ACABADOS · *FINISHES*

Acabado pulido
Polished finish

ESPECIFICACIONES · *SPECIFICATIONS*

Toma de tierra
Electrical grounding

Tornillería
Screws

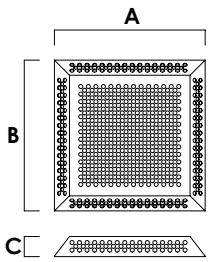

A	B	C
200	200	40
300	300	40
420	420	50

Medidas en mm · *Measures in mm*

DATOS TÉCNICOS
TECHNICAL DATA

Rejilla para desagüe sumidero en acero inoxidable AISI 316L (calidad marina).
Grid for drain in stainless steel AISI 316L (marine quality).

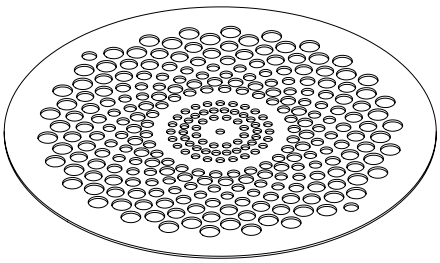

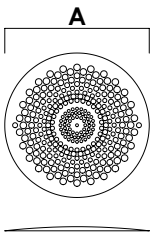

A

Ø175

Medidas en mm · *Measures in mm*

ACABADOS · *FINISHES*

Acabado pulido
Polished finish

ESPECIFICACIONES · *SPECIFICATIONS*

Toma de tierra
Electrical grounding

Tornillería NO incluida
Screws NOT included

COMPATIBLE · COMPATIBLE

KIT TRANSF.
1467

DATOS TÉCNICOS
TECHNICAL DATA

Rejilla cuadrada para desagüe sumidero en acero inoxidable AISI 316L (calidad marina).
Square grid for drain in stainless steel AISI 316L (marine quality).

ACABADOS · *FINISHES*

Acabado pulido
Polished finish

ESPECIFICACIONES · *SPECIFICATIONS*

Toma de tierra
Electrical grounding

Tornillería NO incluida
Screws NOT included

COMPATIBLE · COMPATIBLE

KIT TRANSF. 258

DATOS TÉCNICOS
TECHNICAL DATA

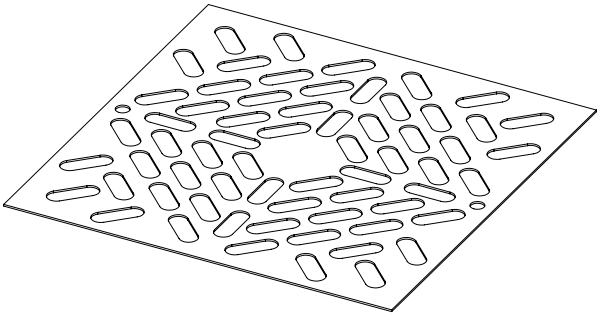

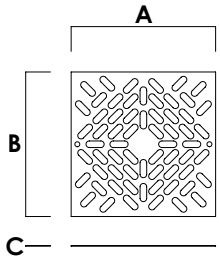

A	B	C
175	175	2

Medidas en mm · *Measures in mm*

Embellecedor circular para foco en acero inoxidable AISI 316L (calidad marina).
Circular trim for focus in stainless steel AISI 316L (marine quality).

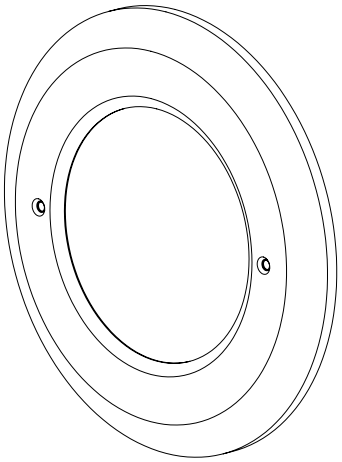

ACABADOS · *FINISHES*

Acabado pulido
Polished finish

ESPECIFICACIONES · *SPECIFICATIONS*

Toma de tierra
Electrical grounding

Tornillería NO incluida
Screws NOT included

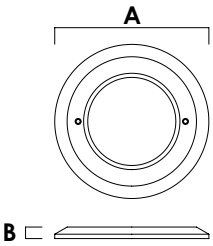

	A	B
AQA-AE-F	Ø280	21
AQA-AE-FP	Ø285	20

Medidas en mm · *Measures in mm*

COMPATIBLE · COMPATIBLE

AQA-AE-F	AQA-AE-FP
KIT TRANSF. 07852 07838 67517	KIT TRANSF. 07833

DATOS TÉCNICOS
TECHNICAL DATA

Embellecedor cuadrado para foco en acero inoxidable AISI 316L (calidad marina).
Square trim for focus in stainless steel AISI 316L (marine quality).

ACABADOS · *FINISHES*

Acabado pulido
Polished finish

ESPECIFICACIONES · *SPECIFICATIONS*

Toma de tierra
Electrical grounding

Tornillería NO incluida
Screws NOT included

COMPATIBLE · COMPATIBLE

KIT TRANSF.
07852
07838
67517

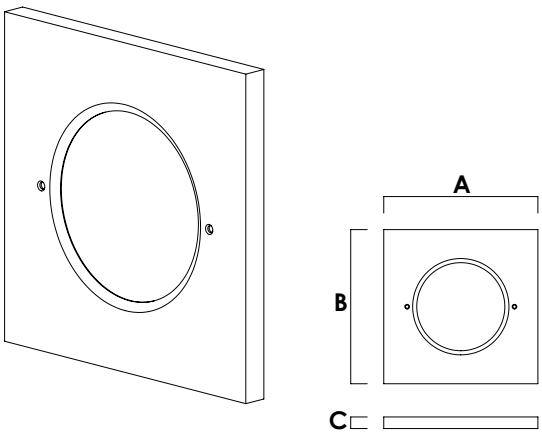

A	B	C
280	280	21

Medidas en mm · *Measures in mm*

DATOS TÉCNICOS
TECHNICAL DATA

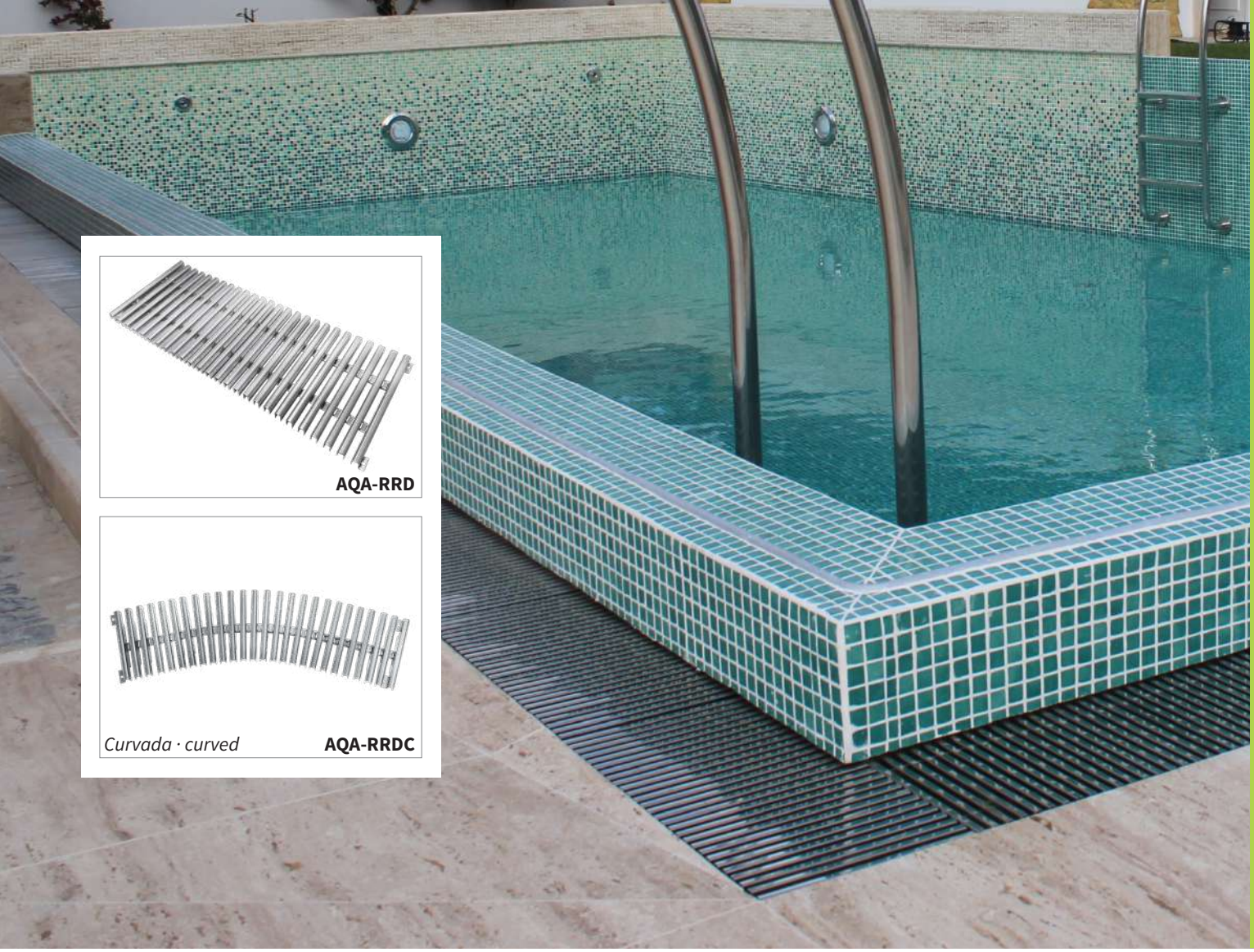

Rejilla rebosadero en acero inoxidable AISI 316L (calidad marina).
Overflow grid in stainless steel AISI 316L (marine quality).

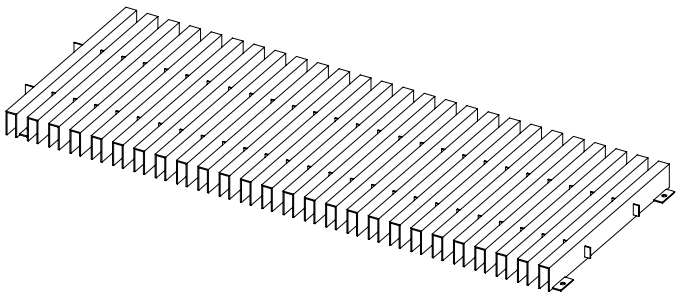

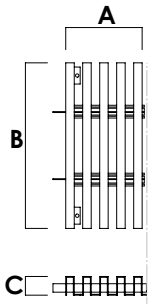

A	B	C
500	195	22
500	245	22
500	295	22
500	345	22

Medidas en mm · *Measures in mm*

ACABADOS · *FINISHES*

Acabado satinado
Satin finish

ESPECIFICACIONES · *SPECIFICATIONS*

Toma de tierra
Electrical grounding

Tornillería NO incluida
Screws NOT included

DATOS TÉCNICOS
TECHNICAL DATA

Ø120mm

Ø140mm

Boquilla aspiración antivortex en acero inoxidable AISI 316L (calidad marina).
Antivortex suction nozzle in stainless steel AISI 316L (marine quality).

ACABADOS · *FINISHES*

Acabado pulido
Polished finish

ESPECIFICACIONES · *SPECIFICATIONS*

Toma de tierra
Electrical grounding

Tornillería
Screws

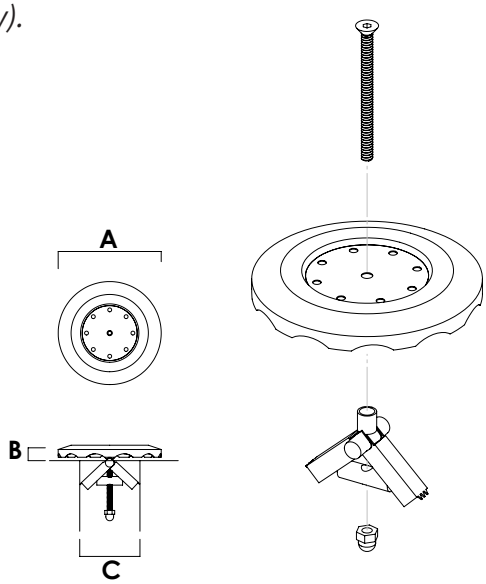

REF.	A	B	C
AQA-BAV-120	Ø120	14	50-63
AQA-BAV-140 (90)	Ø140	14	50-90
AQA-BAV-140 (110)	Ø140	14	50-110

Medidas en mm · *Measures in mm*

DATOS TÉCNICOS
TECHNICAL DATA

140*140mm

120*120mm

Boquilla cuadrada aspiración antivortex en acero inoxidable AISI 316L (calidad marina).
Square antivortex suction nozzle in stainless steel AISI 316L (marine quality).

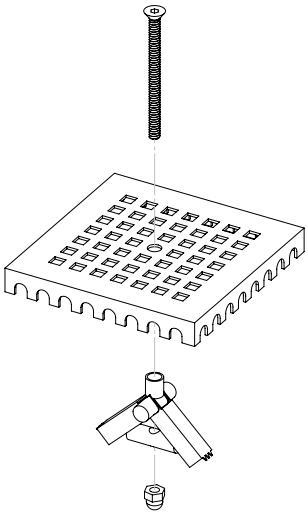

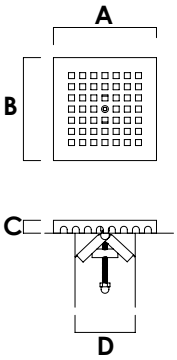

REF.	A	B	C	D
AQA-CBAV-120	120	120	14	50-63
AQA-CBAV-140 (90)	140	140	14	50-90
AQA-CBAV-140 (110)	140	140	14	50-110

Medidas en mm · *Measures in mm*

ACABADOS · *FINISHES*

Acabado pulido
Polished finish

ESPECIFICACIONES · *SPECIFICATIONS*

Toma de tierra
Electrical grounding

Tornillería
Screws

DATOS TÉCNICOS
TECHNICAL DATA

Base ABS · ABS base **AQA-BI**

Base inox · Stainless base **AQA-BI (316L)**

Base LINER · LINER base **AQA-BIL**

Kit transf. · Transf. kit **AQA-ECB-BI**

Boquilla impulsión orientable en acero inoxidable AISI 316L (calidad marina).
Orientable impulsion nozzle in stainless steel AISI 316L (marine quality).

ACABADOS · *FINISHES*

Acabado pulido
Polished finish

ESPECIFICACIONES · *SPECIFICATIONS*

Toma de tierra
Electrical grounding

Toma de agua 2” - Interior encolar Ø50
Water intake 2” - Interior to glue Ø50

COMPATIBLE · COMPATIBLE

AQA-ECB-BI

KIT TRANSF.
295-300
-330

DATOS TÉCNICOS
TECHNICAL DATA

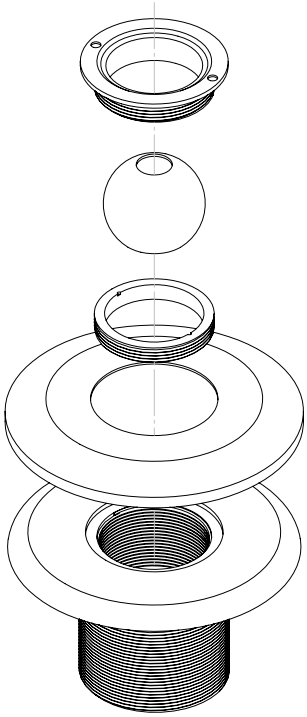

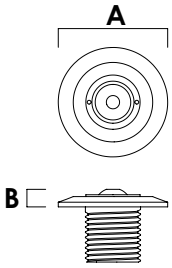

A	B
Ø115	11

Medidas en mm · *Measures in mm*

Base ABS · ABS base **AQA-CBI**

Base inox · Stainless base **AQA-CBI (316L)**

Base LINER · LINER base **AQA-CBIL**

Kit transf. · Transf. kit **AQA-ECB-CBI**

Boquilla cuadrada impulsión orientable en acero inoxidable AISI 316L (calidad marina).
Square orientable impulsion nozzle in stainless steel AISI 316L (marine quality).

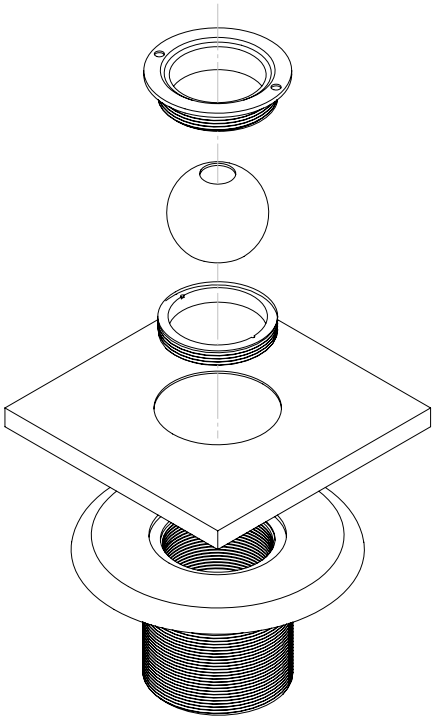

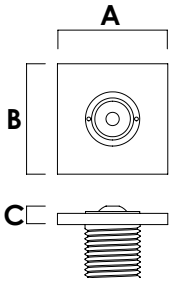

A	B	C
118	118	9

Medidas en mm · *Measures in mm*

ACABADOS · *FINISHES*

Acabado pulido
Polished finish

ESPECIFICACIONES · *SPECIFICATIONS*

Toma de tierra
Electrical grounding

Toma de agua 2” - Interior encolar Ø50
Water intake 2” - Interior to glue Ø50

COMPATIBLE · COMPATIBLE

AQA-ECB-CBI
KIT TRANSF.
295-300
-330

DATOS TÉCNICOS
TECHNICAL DATA

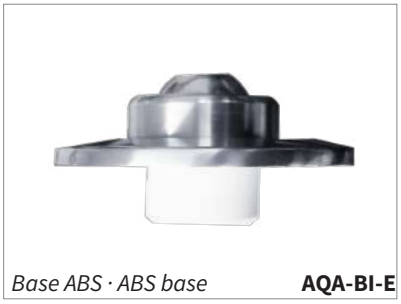

Base ABS · ABS base **AQA-BI-E**

Kit transf. · Transf. kit **AQA-ECB-BIE**

Boquilla impulsión orientable en acero inoxidable AISI 316L (calidad marina).
Orientable impulsion nozzle in stainless steel AISI 316L (marine quality).

ACABADOS · *FINISHES*

Acabado pulido
Polished finish

ESPECIFICACIONES · *SPECIFICATIONS*

Toma de tierra
Electrical grounding

Para encolar Ø50
To glue Ø50

COMPATIBLE · COMPATIBLE

AQA-ECB-BIE

KIT TRANSF.
24413

DATOS TÉCNICOS
TECHNICAL DATA

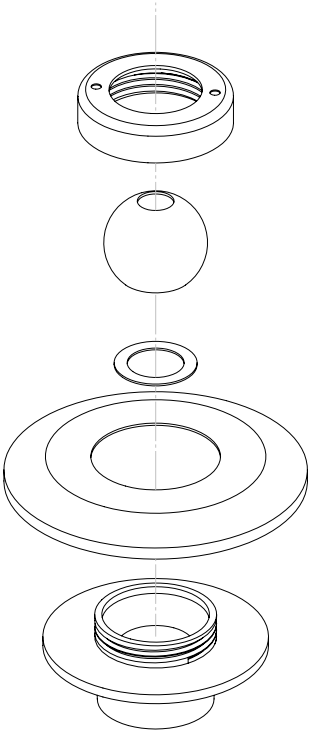

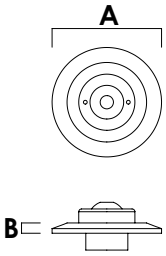

A	B
Ø115	11

Medidas en mm · *Measures in mm*

Base ABS · ABS base **AQA-CBI-E**

Kit transf. · Transf. kit **AQA-ECB-CBIE**

Boquilla cuadrada impulsión orientable en acero inoxidable AISI 316L (calidad marina).
Square orientable impulsion nozzle in stainless steel AISI 316L (marine quality).

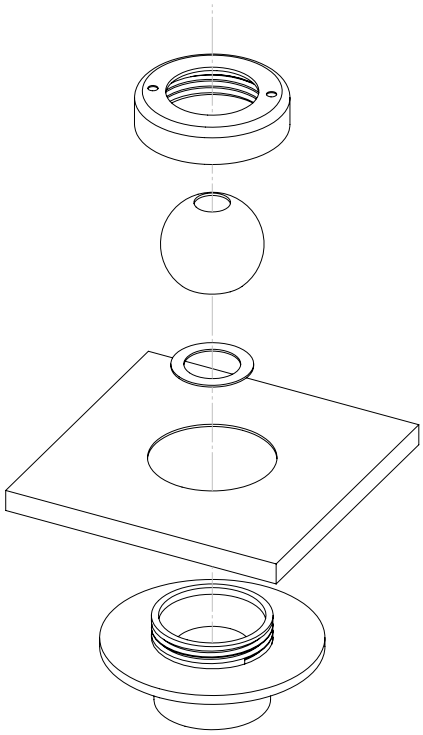

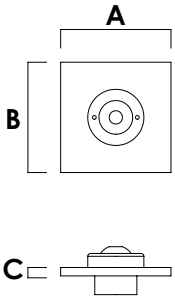

A	B	C
118	118	9

Medidas en mm · *Measures in mm*

ACABADOS · *FINISHES*

Acabado pulido
Polished finish

ESPECIFICACIONES · *SPECIFICATIONS*

Toma de tierra
Electrical grounding

Para encolar Ø50
To glue Ø50

COMPATIBLE · COMPATIBLE

AQA-ECB-CBIE
KIT TRANSF.
24413

DATOS TÉCNICOS
TECHNICAL DATA

Base ABS · ABS base **AQA-BIMC**

Base inox · Stainless base **AQA-BIMC (316L)**

Base LINER · LINER base **AQA-BIMCL**

Kit transf. · Transf. kit **AQA-E-BIMC**

Boquilla impulsión masaje circular en acero inoxidable AISI 316L (calidad marina).
Circular impulsion nozzle massage in stainless steel AISI 316L (marine quality).

ACABADOS · *FINISHES*

Acabado pulido
Polished finish

ESPECIFICACIONES · *SPECIFICATIONS*

Toma de tierra
Electrical grounding

Toma de agua 2” - Interior encolar Ø50
Water intake 2” - Interior to glue Ø50

COMPATIBLE · COMPATIBLE

AQA-E-BIMC
KIT TRANSF.
295-300
-330

DATOS TÉCNICOS
TECHNICAL DATA

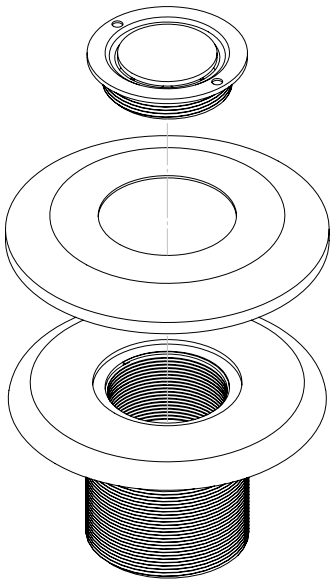

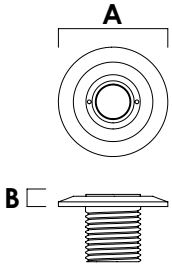

A	B
Ø115	11

Medidas en mm · *Measures in mm*

Base ABS · ABS base **AQA-CBIMC**

Base inox · Stainless base **AQA-CBIMC (316L)**

Base LINER · LINER base **AQA-CBIMCL**

Kit transf. · Transf. kit **AQA-E-CBIMC**

Boquilla cuadrada impulsión masaje circular en acero inoxidable AISI 316L (calidad marina).
Square impulsion nozzle circular massage in stainless steel AISI 316L (marine quality).

ACABADOS · *FINISHES*

Acabado pulido
Polished finish

ESPECIFICACIONES · *SPECIFICATIONS*

Toma de tierra
Electrical grounding

Toma de agua 2” - Interior encolar Ø50
Water intake 2” - Interior to glue Ø50

COMPATIBLE · COMPATIBLE

AQA-E-CBIMC

KIT TRANSF.
295-300
-330

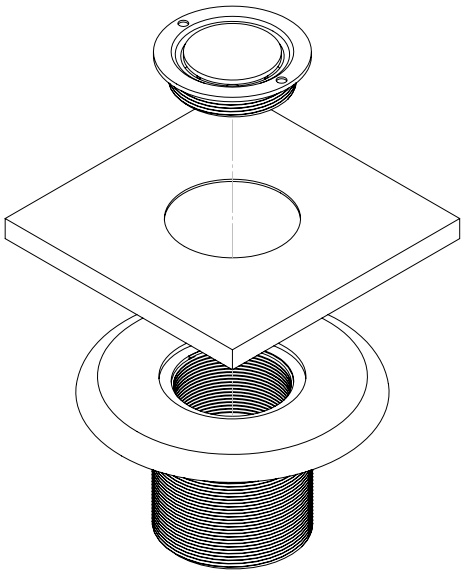

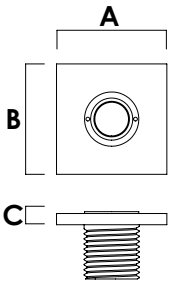

A	B	C
118	118	9

Medidas en mm · *Measures in mm*

DATOS TÉCNICOS
TECHNICAL DATA

Base ABS · ABS base **AQA-BIM**

Base inox · Stainless base **AQA-BIM (316L)**

Base LINER · LINER base **AQA-BIML**

Kit transf. · Transf. kit **AQA-E-BIM**

Boquilla impulsión masaje en acero inoxidable AISI 316L (calidad marina).
Impulsion nozzle massage in stainless steel AISI 316L (marine quality).

ACABADOS · *FINISHES*

Acabado pulido
Polished finish

ESPECIFICACIONES · *SPECIFICATIONS*

Toma de tierra
Electrical grounding

Toma de agua 2” - Interior encolar Ø50
Water intake 2” - Interior to glue Ø50

COMPATIBLE · COMPATIBLE

AQA-E-BIM
KIT TRANSF.
295-300
-330

DATOS TÉCNICOS
TECHNICAL DATA

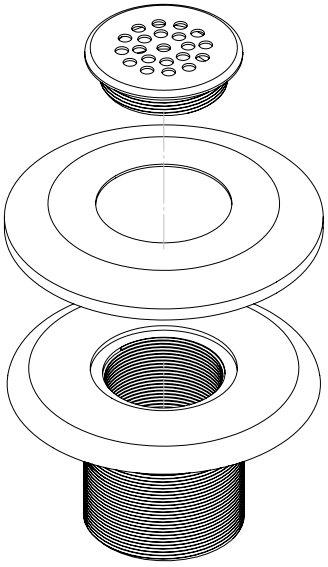

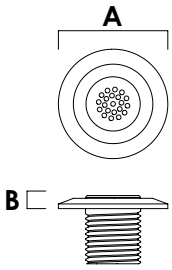

A	B
Ø115	11

Medidas en mm · *Measures in mm*

Base ABS · ABS base **AQA-CBIM**

Base inox · Stainless base **AQA-CBIM (316L)**

Base LINER · LINER base **AQA-CBIML**

Kit transf. · Transf. kit **AQA-E-CBIM**

Boquilla cuadrada impulsión masaje en acero inoxidable AISI 316L (calidad marina).
Square impulsion nozzle massage in stainless steel AISI 316L (marine quality).

ACABADOS · *FINISHES*

Acabado pulido
Polished finish

ESPECIFICACIONES · *SPECIFICATIONS*

Toma de tierra
Electrical grounding

Toma de agua 2” - Interior encolar Ø50
Water intake 2” - Interior to glue Ø50

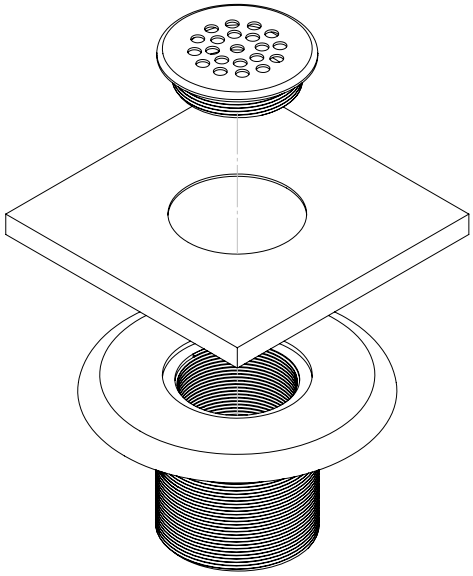

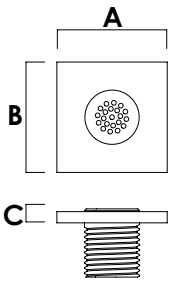

A	B	C
118	118	9

Medidas en mm · *Measures in mm*

COMPATIBLE · COMPATIBLE

AQA-E-CBIM
KIT TRANSF.
295-300
-330

DATOS TÉCNICOS
TECHNICAL DATA

Base ABS · ABS base **AQA-BF**

Base inox · Stainless base **AQA-BF (316L)**

Base LINER · LINER base **AQA-BFL**

Kit transf. · Transf. kit **AQA-E-BF**

Boquilla fondo en acero inoxidable AISI 316L (calidad marina).
Bottom nozzle in stainless steel AISI 316L (marine quality).

ACABADOS · *FINISHES*

Acabado pulido
Polished finish

ESPECIFICACIONES · *SPECIFICATIONS*

Toma de tierra
Electrical grounding

Toma de agua 2” - Interior encolar Ø50
Water intake 2” - Interior to glue Ø50

COMPATIBLE · COMPATIBLE

AQA-E-BF

KIT TRANSF.
295-300 -330

DATOS TÉCNICOS
TECHNICAL DATA

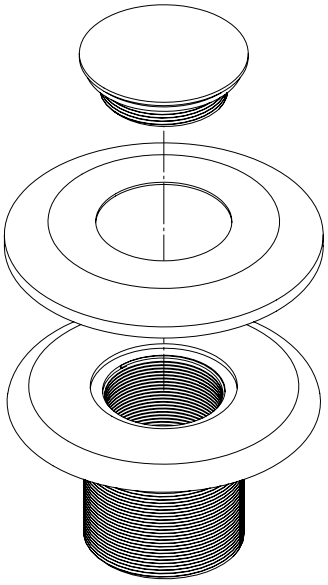

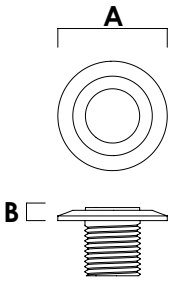

A	B
Ø115	11

Medidas en mm · *Measures in mm*

Base ABS · ABS base **AQA-CBF**

Base inox · Stainless base **AQA-CBF (316L)**

Base LINER · LINER base **AQA-CBFL**

Kit transf. · Transf. kit **AQA-E-CBF**

Boquilla cuadrada fondo en acero inoxidable AISI 316L (calidad marina).
Square bottom nozzle in stainless steel AISI 316L (marine quality).

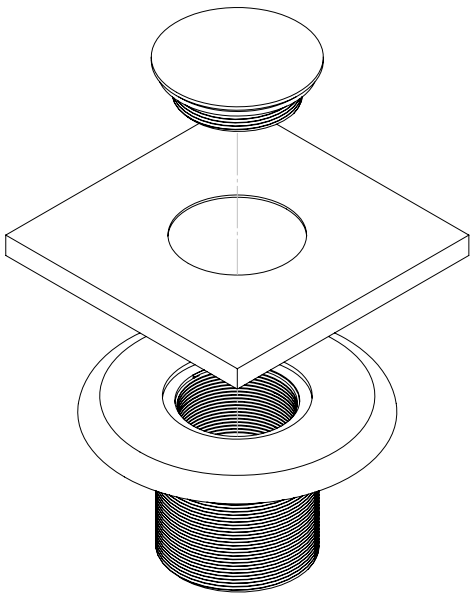

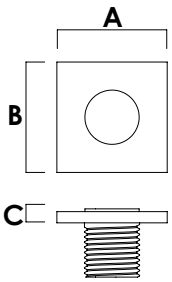

A	B	C
118	118	9

Medidas en mm · *Measures in mm*

ACABADOS · *FINISHES*

Acabado pulido
Polished finish

ESPECIFICACIONES · *SPECIFICATIONS*

Toma de tierra
Electrical grounding

Toma de agua 2” - Interior encolar Ø50
Water intake 2” - Interior to glue Ø50

COMPATIBLE · COMPATIBLE

AQA-E-CBF
KIT TRANSF.
295-300
-330

DATOS TÉCNICOS
TECHNICAL DATA

Base ABS · ABS base **AQA-BALF**

Base inox · Stainless base **AQA-BALF (316L)**

Base LINER · LINER base **AQA-BALFL**

Kit transf. · Transf. kit **AQA-TI-BALF**

Boquilla aspiración limpia fondos en acero inoxidable AISI 316L (calidad marina).
Suction cleaner nozzle in stainless steel AISI 316L (marine quality).

ACABADOS · *FINISHES*

Acabado pulido
Polished finish

ESPECIFICACIONES · *SPECIFICATIONS*

Toma de tierra
Electrical grounding

Tornillería
Screws

Toma de agua 2” - Interior encolar Ø50
Water intake 2” - Interior to glue Ø50

COMPATIBLE · COMPATIBLE

AQA-TI-BALF

KIT TRANSF.
295-300
-330

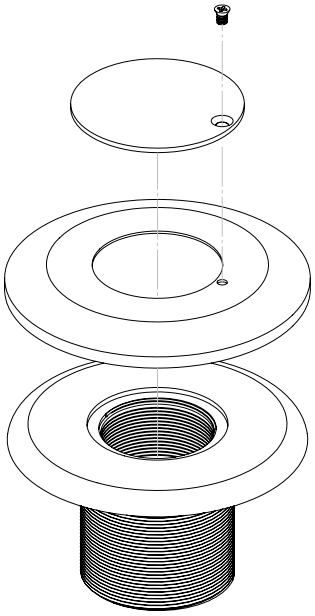

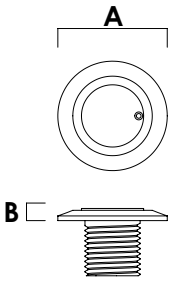

A	B
Ø115	11

Medidas en mm · *Measures in mm*

DATOS TÉCNICOS
TECHNICAL DATA

Base ABS · ABS base **AQA-CBALF**

Base inox · Stainless base **AQA-CBALF (316L)**

Base LINER · LINER base **AQA-CBALFL**

Kit transf. · Transf. kit **AQA-TI-CBALF**

Kit transf. · Transf. kit **AQA-TI-CBAELF**

Boquilla cuadrada aspiración limpia fondos en acero inoxidable AISI 316L (calidad marina).
Square suction cleaner nozzle in stainless steel AISI 316L (marine quality).

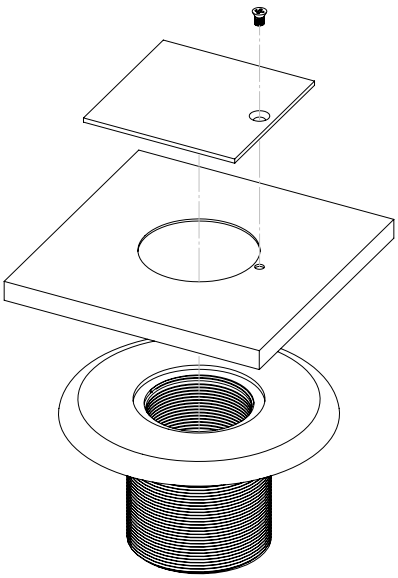

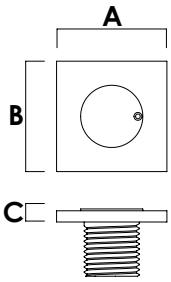

	A	B	C
AQA-TI-CBALF	118	118	9
AQA-TI-CBAELF	90	90	17

Medidas en mm · *Measures in mm*

ACABADOS · *FINISHES*

Acabado pulido
Polished finish

ESPECIFICACIONES · *SPECIFICATIONS*

Tornillería
Screws

Toma de tierra
Electrical grounding

Toma de agua 2” - Interior encolar Ø50
Water intake 2” - Interior to glue Ø50

COMPATIBLE · COMPATIBLE

AQA-TI-CBAELF
KIT TRANSF. 24415

AQA-TI-CBALF
KIT TRANSF. 295-300 -330

DATOS TÉCNICOS
TECHNICAL DATA

124 (1)

124 (2)

124 (3)

Caja + embellecedor en acero inoxidable AISI 316L (calidad marina) con pulsador neumático.
Box + trim in stainless steel AISI 316L (marine quality) with pneumatic button.

ACABADOS · *FINISHES*

Acabado satinado
Satin finish

ESPECIFICACIONES · *SPECIFICATIONS*

Toma de tierra
Electrical grounding

Tornillería
Screws

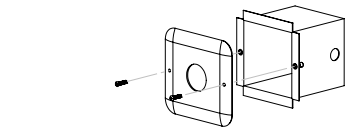

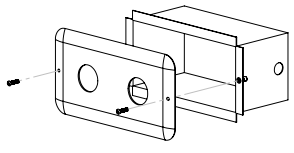

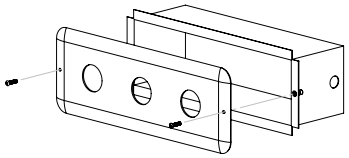

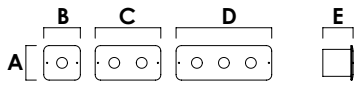

A	B	C	D	E
115	115	215	315	95

Medidas en mm · *Measures in mm*

DATOS TÉCNICOS
TECHNICAL DATA

132P (2)

132P (3)

132PLED

132P (1)

Caja + embellecedor en acero inoxidable AISI 316L (calidad marina) con pulsador piezoeléctrico.
Box + trim in stainless steel AISI 316L (marine quality) with piezoelectric button.

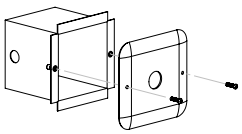

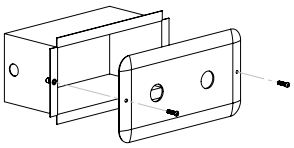

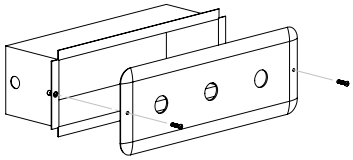

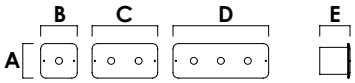

A	B	C	D	E
115	115	215	315	95

Medidas en mm · *Measures in mm*

ACABADOS · *FINISHES*

Acabado satinado
Satin finish

ESPECIFICACIONES · *SPECIFICATIONS*

Toma de tierra
Electrical grounding

Tornillería
Screws

DATOS TÉCNICOS
TECHNICAL DATA

**Compatible con piscinas LINER · Compatible with LINER pools.*

Caja estanca IP68 en acero inoxidable AISI 316L (calidad marina) con piezoeléctrico.
Waterproof box IP68 in stainless steel AISI 316L (marine quality) with piezoelectric button.

ACABADOS · *FINISHES*

Acabado pulido
Polished finish

ESPECIFICACIONES · *SPECIFICATIONS*

Toma de tierra
Electrical grounding

Tornillería
Screws

1/2”
1/2”

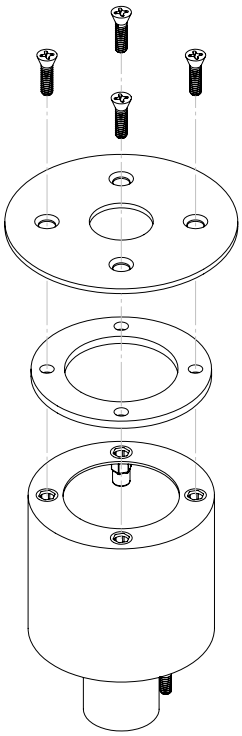

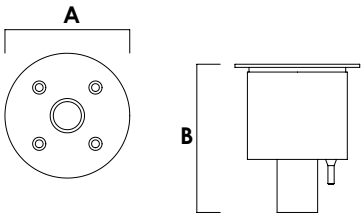

A	B
Ø80	90

Medidas en mm · *Measures in mm*

DATOS TÉCNICOS
TECHNICAL DATA

Sólo aspiración · Only suction **133A**

LED **133LED**

Soporte en acero inoxidable AISI 316L (calidad marina) con pulsador piezoeléctrico o aspiración.
Support in stainless steel AISI 316L (marine quality) with piezoelectric button or suction.

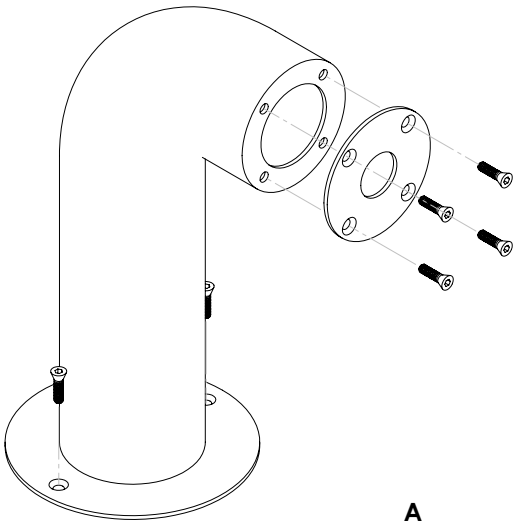

A	B
Ø63	250

Medidas en mm · *Measures in mm*

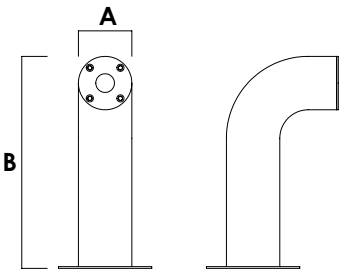

ACABADOS · *FINISHES*

Acabado pulido
Polished finish

ESPECIFICACIONES · *SPECIFICATIONS*

Toma de tierra
Electrical grounding

Tornillería
Screws

DATOS TÉCNICOS
TECHNICAL DATA

Sólo aspiración · Only suction **134A**

LED **134LED**

Soporte cuadrado aspiración en acero inoxidable AISI 316L (calidad marina) con o sin pulsador piezoeléctrico.
Square suction support in stainless steel AISI 316L (marine quality) with or without piezoelectric button.

ACABADOS · *FINISHES*

Acabado pulido
Polished finish

ESPECIFICACIONES · *SPECIFICATIONS*

Toma de tierra
Electrical grounding

Tornillería
Screws

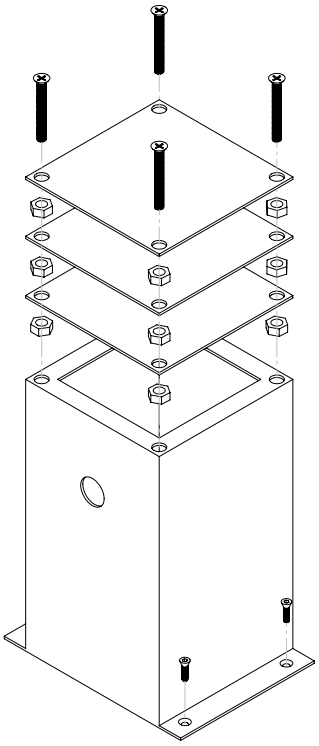

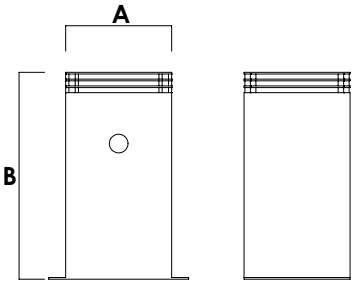

A	B
125	250

Medidas en mm · *Measures in mm*

DATOS TÉCNICOS
TECHNICAL DATA

Placa profundidad con texto personalizable en acero inoxidable AISI 316L (calidad marina).
Profundity plate with personalized text in stainless steel AISI 316L (marine quality).

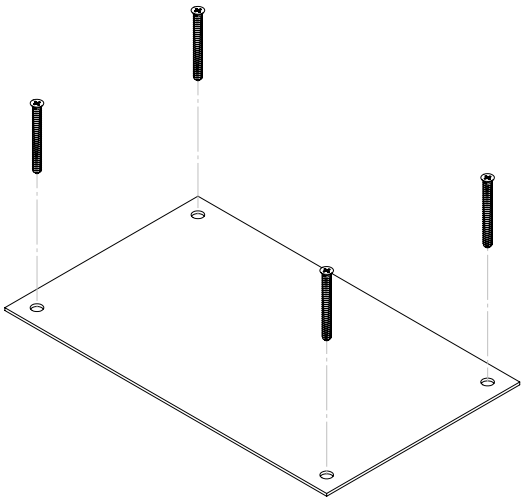

A	B	C
200	120	1,5

Medidas en mm · *Measures in mm*

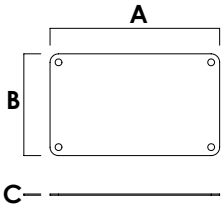

ACABADOS · *FINISHES*

Acabado pulido
Polished finish

ESPECIFICACIONES · *SPECIFICATIONS*

Toma de tierra
Electrical grounding

Tornillería
Screws

DATOS TÉCNICOS
TECHNICAL DATA

Trampilla depuradora en acero inoxidable AISI 316L (calidad marina).
Trapdoor in stainless steel AISI 316L (marine quality).

ACABADOS · *FINISHES*

Acabado 2B
2B finish

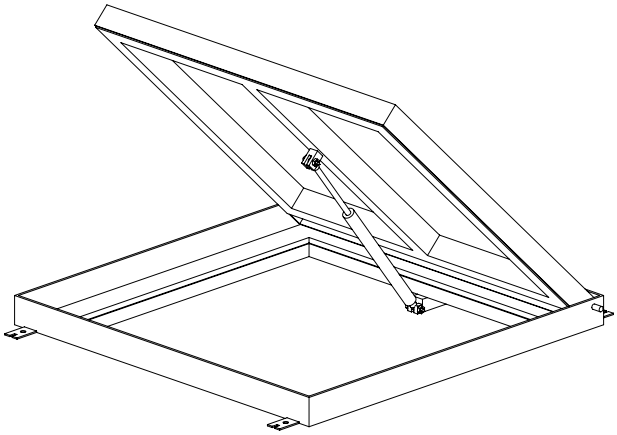

A	B	C
600	600	55
800	800	55
1000	1000	55

Medidas en mm · *Measures in mm*

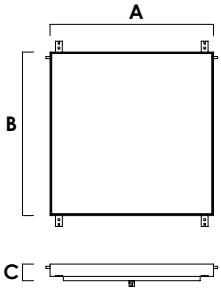

DATOS TÉCNICOS
TECHNICAL DATA

**Medida especial bajo pedido · Special measure on request*

Taburete en acero inoxidable AISI 316L (calidad marina).
Stool in stainless steel AISI 316L (marine quality).

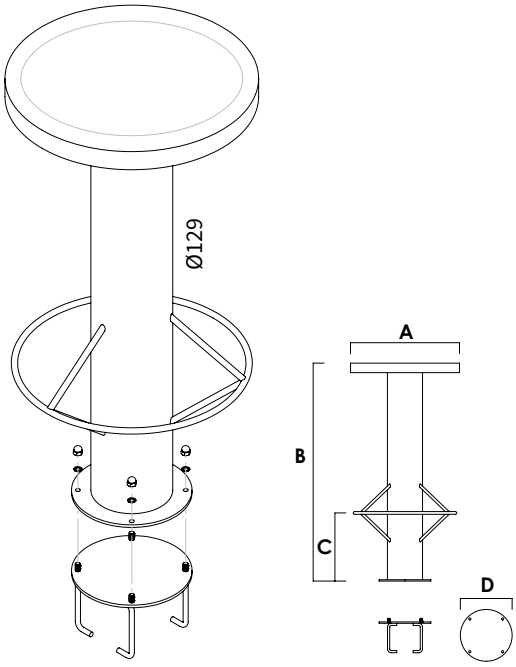

A	B	C	D
Ø400	800	255	Ø190

Medidas en mm · *Measures in mm*

**Medida especial bajo pedido · Special measure on request*

ACABADOS · *FINISHES*

Acabado pulido
Polished finish

ESPECIFICACIONES · *SPECIFICATIONS*

Tuercas
Nuts

Toma de tierra
Electrical grounding

Anclaje
Support

DATOS TÉCNICOS
TECHNICAL DATA

POOL PROTECTOR: Sistema de protección para los elementos de acero inoxidable.
POOL PROTECTOR: Protection system for stainless steel elements.

ESPECIFICACIONES · *SPECIFICATIONS*

Toma de tierra
Electrical grounding

COMPATIBLE · COMPATIBLE

Con todos los productos AQA.
With all AQA products.

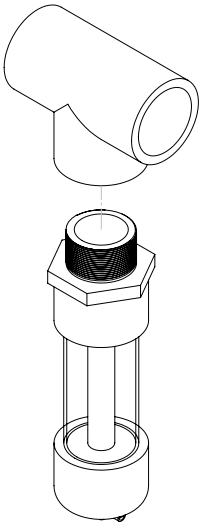

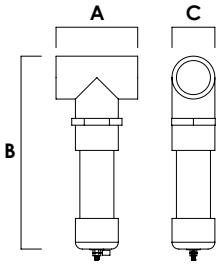

A	B	C
120	305	Ø50
145	345	Ø63

Medidas en mm · *Measures in mm*

DATOS TÉCNICOS
TECHNICAL DATA

100ml **MPAI**

500ml

Protector de acero inoxidable.
Stainless steel protector.

ESPECIFICACIONES · *SPECIFICATIONS*

Mantiene, desengrasa y protege. No es abrasivo. Evita el manchado posterior de cualquier tipo de acero.
Maintains, degreases and protects. It is not abrasive. Prevents spotting staining of any type of steel.

Reciclable
Recyclable

Inflamable
Flammable

Advertencia
Warning

DATOS TÉCNICOS
TECHNICAL DATA

BOMBAS · *PUMPS*

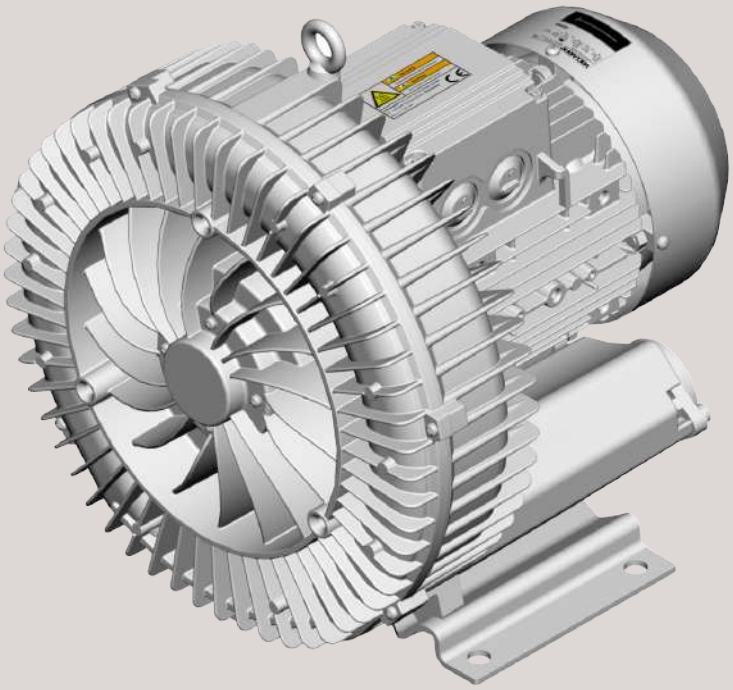

Bomba soplante.
Blower pump.

CAUDAL • *FLOWRATE*	POTENCIA KW • *POWER KW*	REFERENCIA • *REFERENCE*
55M³/H	0,2 KW	AQA-S200
140M³/H	0,8 KW	AQA-S800
140M³/H	1,1 KW	AQA-S1100-140
210M³/H	1,1 KW	AQA-S1100-210
210M³/H	1,5 KW	AQA-S1500

Bomba piscina.
Pool pump.

CAUDAL • *FLOWRATE*	POTENCIA KW • *POWER KW*	REFERENCIA • *REFERENCE*
4,8M³/H	0,25 HP	AQA-B4,8
8,3M³/H	0,33 HP	AQA-B8,3
10M³/H	0,50 HP	AQA-B10
12,5M³/H	0,80 HP	AQA-B12,5
17,3M³/H	1 HP	AQA-B17,3
22,1M³/H	1,5 HP	AQA-B22,1
26,6M³/H	2 HP	AQA-B26,6
38M³/H	3 HP	AQA-B38

ES: **CONDICIONES GENERALES DE VENTA**

· Los pedidos deberán realizarse siempre por escrito, bien por fax o correo electrónico, y en caso de cursarse por teléfono deberán confirmarse por cualquiera de los medios citados.
· Los pedidos se considerarán en firme desde el mismo momento de su recepción, no admitiéndose cambios, modificaciones posteriores ni anulaciones.
· Los descuentos que deben aplicarse a las ventas de nuestros productos, se efectuarán según las condiciones establecidas con cada uno de nuestros clientes.
· Verifiquen la mercancía a su entrega. En caso de desperfecto en el embalaje original se debe notificar al transporte. Sólo se dispone de 24h. para la reclamación de los daños ocasionados por el transporte, a la cía. de seguros correspondiente.
· No se aceptará ninguna devolución, sin que previamente haya sido aceptada por parte de AQA y con el correspondiente cargo de depreciación.
· La mercancía será de nuestra propiedad hasta que no se haya efectuado el pago en su totalidad.
· AQA se reserva el derecho de cambiar, sustituir o modificar sus productos sin previo aviso.
· En caso de desacuerdo por alguna incidencia, la resolución la dictará un périto judicial (por ambas partes).
· Para efectos legales y reclamaciones que pudieran producirse, ambas partes se someterán a la jurisdicción de los Tribunales de Mataró.

GARANTÍA

· Nuestros productos están garantizados durante un período de 3 años, contra cualquier defecto de fabricación, quedando fuera de la misma los desperfectos resultantes de un uso indebido o utilización distinta de la prevista, así como los daños causados por la manipulación de personas ajenas de AQA.
· Para la validez de la garantía, es imprescindible que nos envíen el certificado de garantía debidamente cumplimentado por el establecimiento vendedor. AQA se reserva el derecho a reclamar la factura de la compra.

EN: **GENERAL CONDITIONS OF SALE**

· The orders must always be carried out in written form, either by fax or e-mail and, if done by telephone, confirmation through any of the above mentioned means is required.
· The orders will be considered as firm orders at the time of its reception, and no ulterior change, modification or cancellation will be allowed.
· The discounts applied when selling our products will be carried out according to the conditions established with each one of our clients.
· Check the merchandise upon delivery. In case of damage to the original packaging, please notify to the transport. You only have 24 hours to claim for the damages caused by the transport, to the corresponding insurance Company.
· No devolution will be accepted without previous validation by AQA and with the corresponding depreciation charge.
· The freight goods shall remain the property of AQA until the total price has been paid.
· AQA reserves the right to change, substitute or modify its products without previous notice.
· In case of disagreement due to any incident, the resolution will be issued by a court judge (by both parties).
· For legal purposes and claims, both parties will subjects to the jurisdiction of the Courts of Mataró.

WARRANTY

· Our products have a three years warranty against any manufacturing defect, excluding all defects resulting from misuse and/or untypical use of the product, as well as damages caused by the manipulation of outside persons form AQA.
· For validation of the warranty, it is necessary that you send us the warranty certificate duly filled in by the selling establishment. AQA reserves the right to ask for the purchase invoice.

IT: **CONDIZIONI GENERALI DI VENDITA**

· Gli ordini dovranno farsi sempre per scritto, sia per fax, sia per posta elettronica, e nel caso siano comunicati via telefonica dovranno essere confermati per qualsiasi dei due mezzi ufficiali citati prima.
· Gli ordini sono considerati accettati dal momento della sua ricezione, non essendo ammessi possibili cambi, modificazioni posteriori ne annullazioni.
· L'applicazione degli sconti alle vendite dei nostri prodotti, saranno effettuati seguendo le condizioni stabilite con ognuno dei nostri clienti.
· Verificare la merce alla consegna. Se ci sono danni all'imballaggio originale deve essere notificato al trasporto. Ci sono soltanto 24h per eventuali reclami alla compagnia di assicurazione corrispondente.
· I resi saranno accettati soltanto se previamente sono stati notificati ed accettati da AQA e con il corrispondente quota di ammortamento.
· La merce sarà di nostra proprietà finche non sarà pagata completamente.
· Eventuali controversie inerente l'applicazione di queste Condizioni e comunque ogni rapporto giuridico ad esse correlato, la legge applicabile a qualsiasi titolo è quella spagnola ed il Tribunale di Mataró.
· AQA ha il diritto di cambiare, sostituire o modificare i suoi prodotti senza preavviso.

GARANZIA

· I nostri prodotti sono garantiti durante un periodo di 3 anni dalla data di acquisto, contro i difetti di fabbricazione, non si assume alcuna responsabilità per danni derivanti dalla manomissione dei propro prodotti o dalla posa non corretta del materiale. I danni provocati da installazione impropria o cattivo uso non son coperti ad alcuna garanzia e AQA declina ogni responsabilità.
· Per convalidare la garanzia, è imprescindibile che i clienti mandino il certificato di garanzia compilato dallo stabilimento del venditore. AQA ha il diritto di reclamare la fattura d'acquisto.

CAT: **CONDICIONS GENERALS DE VENDA**

· Les comandes hauran de realitzar-se sempre per escrit, bé per fax o correu electrònic i, en cas de fer-se per telèfon, haurien de confirmar-se per qualsevol dels mitjans nomenats.
· Les comandes es consideraran en ferm des del mateix moment de la seva recepció, no admetent canvis,

modificacions posteriors ni anul·lacions. · Els descomptes que s'han d'aplicar a les vendes dels nostres productes, es faran segons les condicions establertes amb cadascun dels nostres clients.
· S'ha de verificar la mercaderia al seu lliurament. En cas de desperfecte en l'embalatge original s'ha de notificar al transport. Només es disposa de 24h. per a la reclamació dels danys ocasionats pel transport, a la cia. d'assegurances corresponent.
· No s'acceptarà cap devolució, sense que prèviament hagi estat acceptada per part d'AQA i amb el corresponent càrrec de depreciació.
· La mercaderia serà de la nostra propietat fins que no s'hagi efectuat el pagament en la seva totalitat.
· AQA es reserva el dret de canviar, substituir o modificar els seus productes sense previ avís.
· En cas de desacord per alguna incidència, la resolució l'ha de dictar un pèrit judicial (per ambdues parts).
· Per a efectes legals i reclamacions que poguessin produir-se, ambdues parts se sotmetran a la jurisdicció dels Tribunals de Mataró.

GARANTIA

· Els nostres productes estan garantits durant un període de 3 anys, per qualsevol defecte de fabricació, quedant fora de la mateixa, els desperfectes resultants d'un ús indegut o utilització diferent de la prevista, així com els danys ocasionats per la manipulació de persones no autoritzades.
· Per a la validesa de la garantia, és imprescindible que ens enviïn el certificat de garantia degudament emplenat per l'establiment venedor. AQA es reserva el dret a reclamar la factura de la compra.

FR: CONDITIONS GÉNÉRALES DE VENTE

· Les commandes devront être réalisées toujours par écrit, bien par fax ou courrier électronique et, au cas où s'utilse le téléphone pour les faire, devront se confirmer par n'importe lequel des moyens cités.
· Les commandes ils sont considerès fermè depuis le même moment de sa réception, des changements, des modifications postérieures n'étant pas admis ni des annulations.
· Les remises qui doivent être appliquées aux ventes de nos produits seront effectuées selon les conditions établies avec chacun de nos clients.
· Vérifier la marchandise à la livraison. En cas d'endommagement de l'emballage d'origine, vous devez le notifié au transport par ecrit. Seulement 24 heures sont disponibles pour réclamer les dommages causés par le transport à la compagnie d'assurance correspondante.
· Aucune dévolution ne sera acceptée, sans l'acceptation préalable d'AQA et avec la charge d'amortissement correspondante.
· La marchandise sera de notre propriété jusqu'à le paiement n'ait pas été effectué dans sa totalité.
· AQA se réserve le droit de changer, de substituer ou de modifier ses produits sans un avis préalable.
· En cas de désaccord en raison d'un incident, la résolution sera émise par un juge du tribunal (par les deux parties).
· Pour des effets légaux et les réclamations qui pouvaient se produire, les deux parties se soumettront à la juridiction des Tribunaux de Mataró.

GARANTIE

· Nos produits sont garantis pendant une période de 3 ans, contre n'importe quel défaut de
fabrication, il n'y a pas de garantie par des détériorations résultantes d'un usage indu ou une utilisation différente de la prévue, ainsi que les dommages causés par la manipulation de personnes non autorisées.
· Pour valider la garantie, il est essentiel que vous nous envoyiez le certificat de garantie complimenté par l'établissement vendeur. AQA se réserve le droit de réclamer la facture de l'achat

GR: GENERAL VERKAUFSBEDINGUNGEN

· Die Ordunungen müssen immer in geschriebener Form sein, entwerder durch Telefax oder e–mail, im Fall telefonisch zu sein, werden sie durch irgendwelches der Mittel oben genannt bestätigt werden.
· Die Bestellungen werden verbindlich seit dem gleichen Moment die Erhalten gehalten werden und keine Änderung oder Aufhebung wird erlaubt sein.
· Der Rabatt die an den Verkäufen unsere Produkte angewendet werden und finden entschprechend den Bedingungen statt, die mit jedem unserer Klienten hergestellt werden.
· Prüfen Sie die Ware bei Anlieferung. Bei Schäden an der Originalverpackung benachrichtigen Sie bitte den Transport. Sie haben nur 24 Stunden Zeit, um die Schäden, die durch den Transport verursacht wurden, bei der entsprechenden Versicherung geltend zu machen.
· Kein Verlauf wird ohne vorherige Gültigkeitserklärung durch AQA akzeptiert und mit der entsprechenden Abschreibungswand.
· Die Ware wird von unserer Eigentum sein, bis man die Zahlung nicht in seiner Totalität bezahlt hat.
· AQA behält sich das Recht seine Produkte zu wechseln, zu ersetzen oder ohne vorhergehende Benachrichtigung zu modifizieren.
· Beide Teile geben zu, dass alle Beschwerden und gesetzliche Fragen entstehen, der Juridiktion von Mataro Gerichten unterwerfen werden.

GARANTIE

· Unsere Produkte haben drei Jahre Garantie gegen jeden Herstellungsdefekt,
ausgenommen alle Defekte der Missbrauch und/oder untypische Gebrauch des Produkts, so wie die Beschädigungen von der Manipulation von unbefugten Personen und fremd für AQA.
· Für Gültigkeitserklärung der Garantie ist es notwendig dass Sie uns die ausgefüllte Garantie schicken. AQA behält sich das Recht auf um die Ankauf – Rechnung zu bitten.

Construcciones Metálicas Tybsa, S.L

C/ Foneria, 12 · Pol. Ind. Mata-Rocafonda
08304 Mataró · Barcelona · SPAIN
Apdo. de Correos, 48
08300 Mataró · Barcelona · SPAIN

(+34) 937 555 124 · (+34) 666 653 912
www.aqapool.com · aqa@aqapool.com
Instagram: @aqa.pool
YouTube: aqapool